СНЯТИЕ - УСТАНОВКА : ЗАДНЕГО БАМПЕРА

ОБЯЗАТЕЛЬНО : **Соблюдайте чистоту и правила безопасного выполнения работ** .

1. Инструменты

инструмент	Реферанс	Обозначение
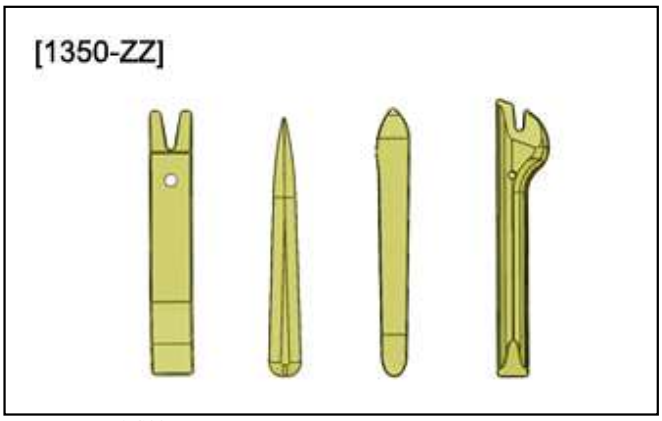 Рисунок : E5AG02MT	[1350-ZZ]	Инструмент для снятия обшивки

2. Снятие

Отсоединить сервисную аккумуляторную батарею .
Снять задний подкрылок .

2.1. Дефлекторы

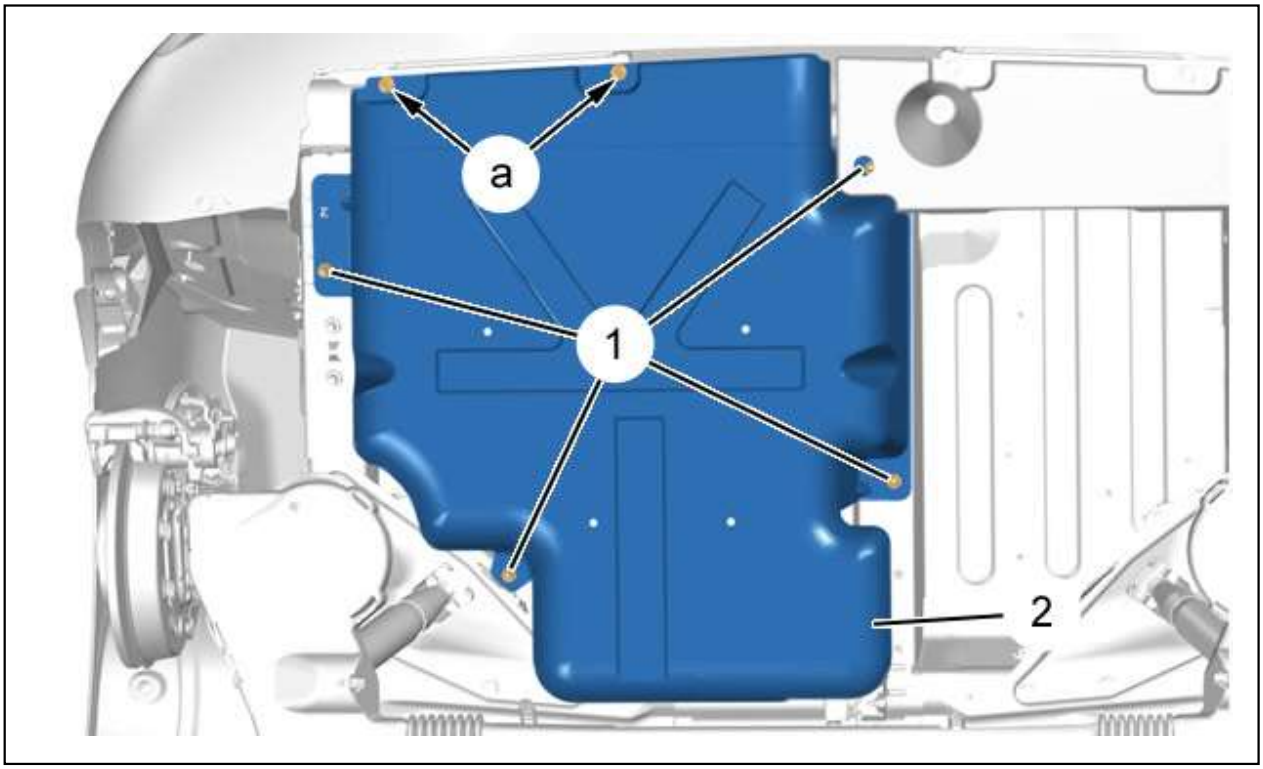

Рисунок : C5JG0V6D

Отсоедините фиксаторы (в "a") ; С помощью приспособления [1350-ZZ].
Снять :

- гайки (1)

- Дефлектор (2)

2.2. Заднего бампера

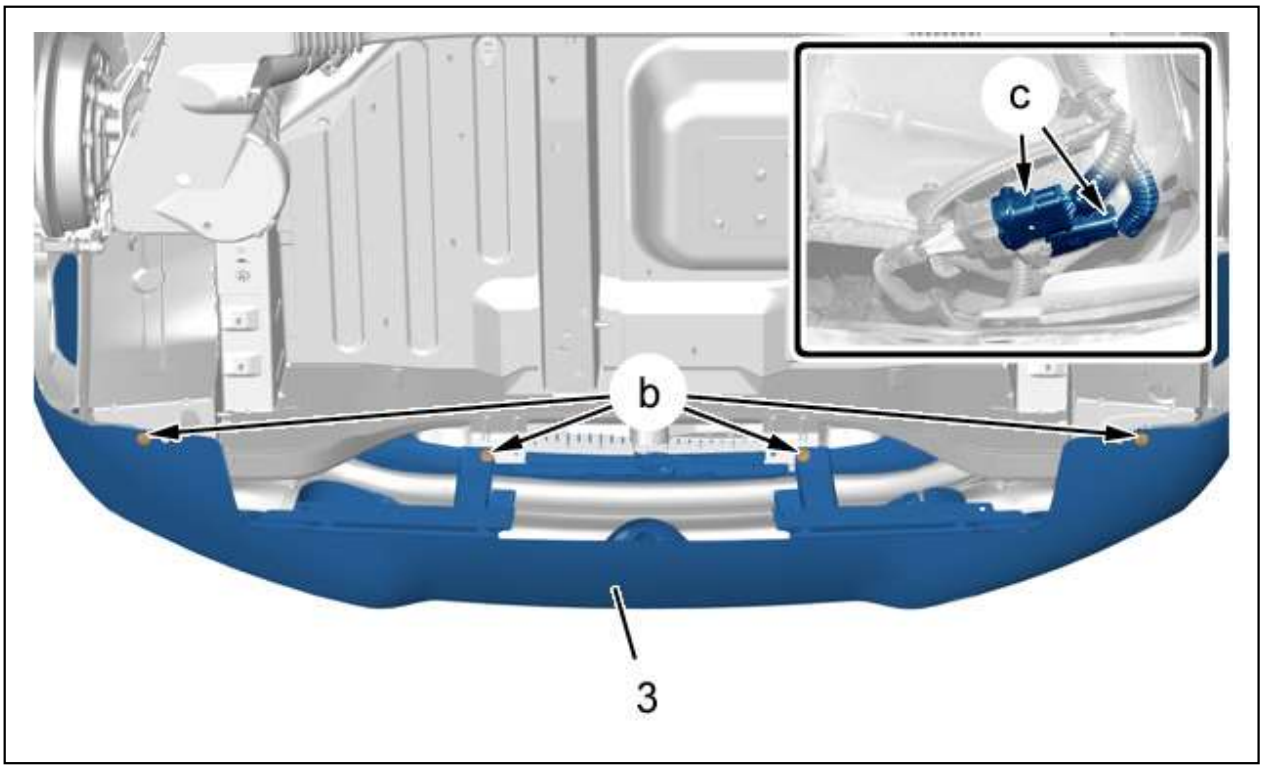

Рисунок : C5JG1GWD

Отсоедините фиксаторы (в "b") ; С помощью приспособления [1350-ZZ].
Отсоедините и отведите в сторону разъемы в зоне "c".

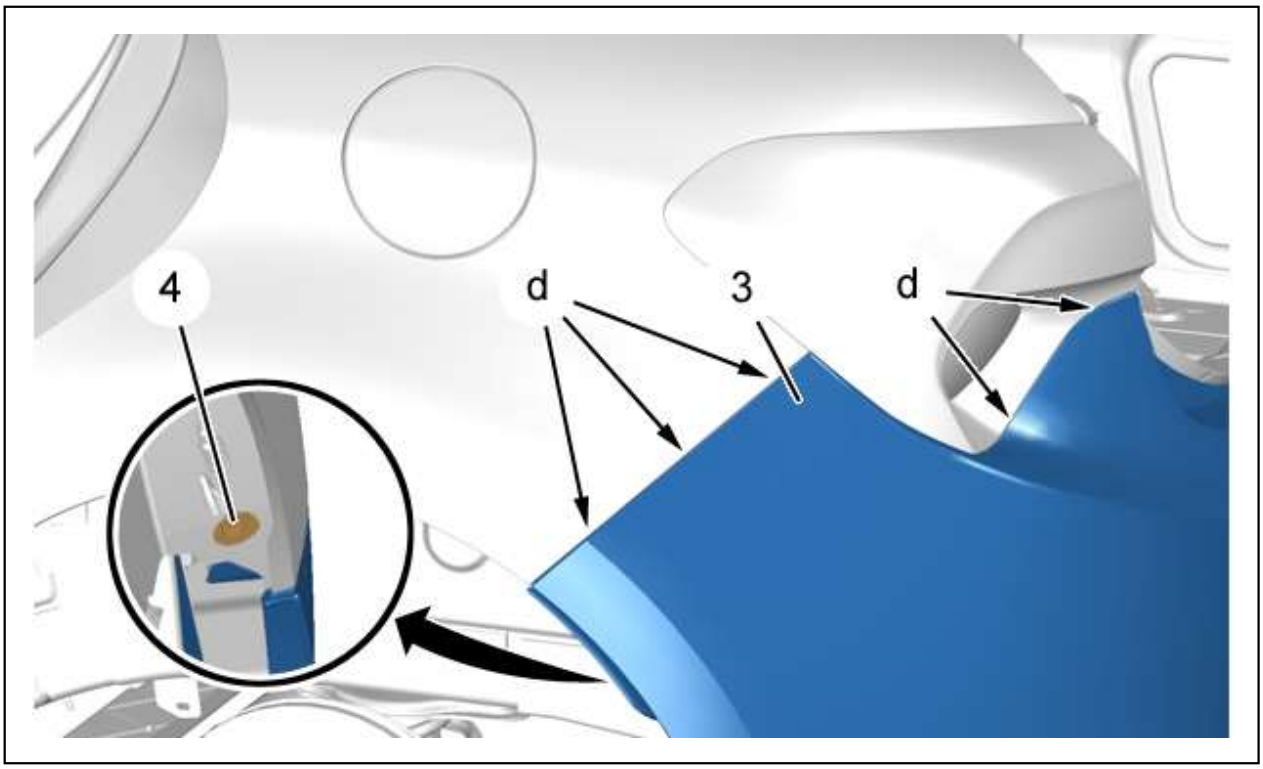

Рисунок : C5JG1GXD

ПРИМЕЧАНИЕ : Операции выполняются симметрично.

Снимите болт (4).
Отсоединить задний бампер (3) (в "d") ; С помощью приспособления [1350-ZZ].

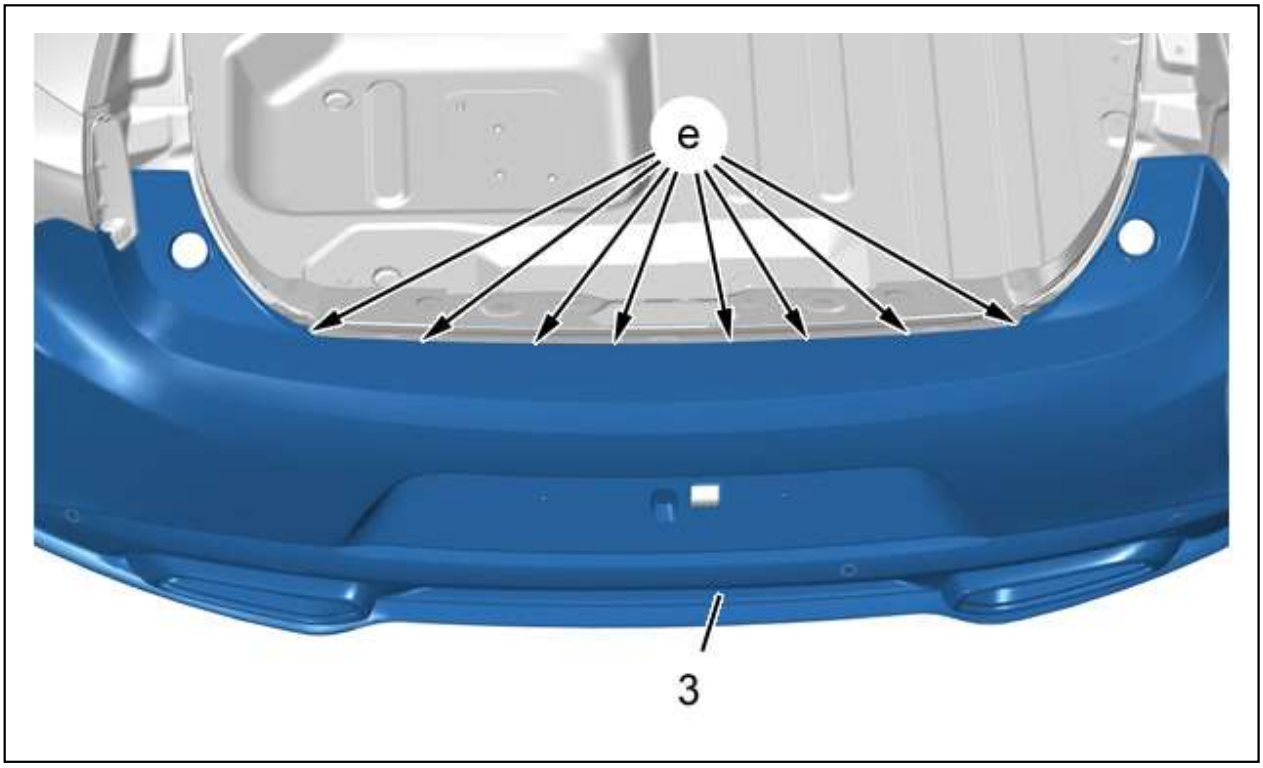

Рисунок : C5JG1GYD

Отсоединить задний бампер (3) (в "e") ; С помощью приспособления [1350-ZZ].

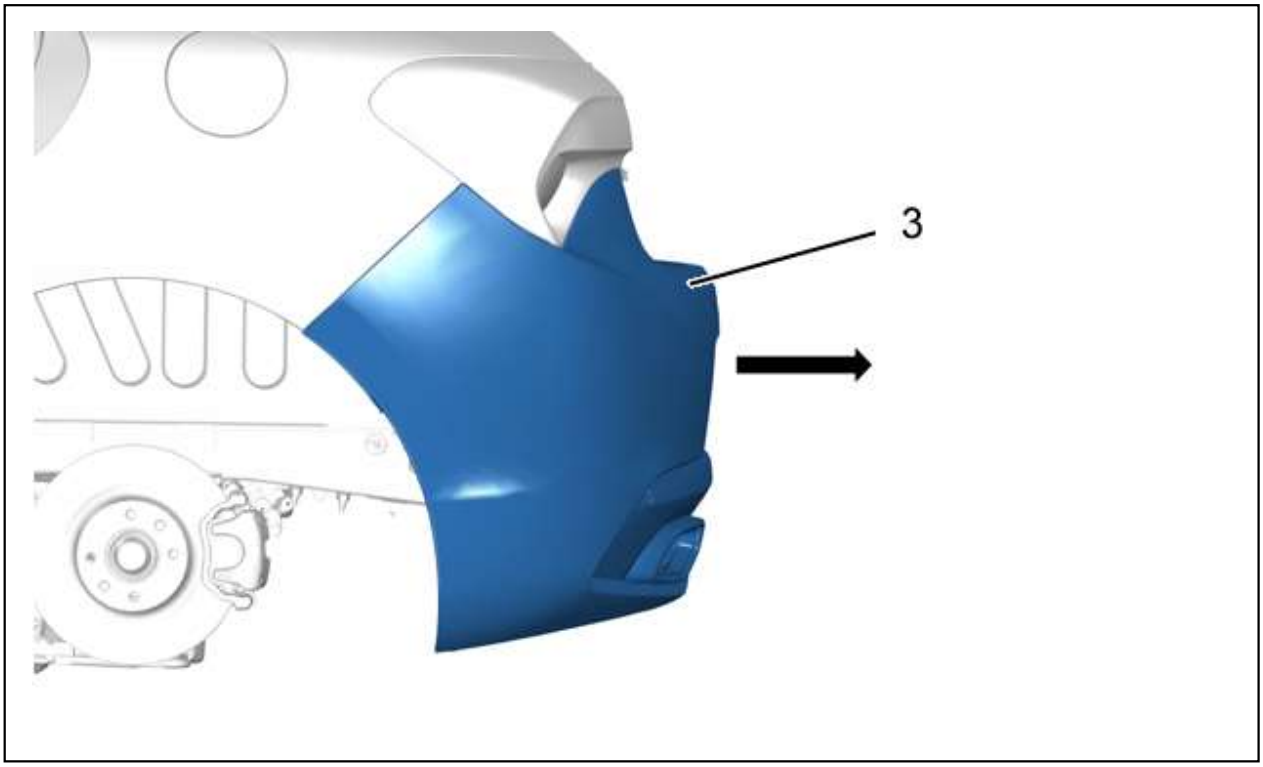

Рисунок : C5JG1GZD

Освободить задний бампер (3) (Как показано стрелкой).
Снимите задний бампер (3).

2.3. Задние поглотители бампера

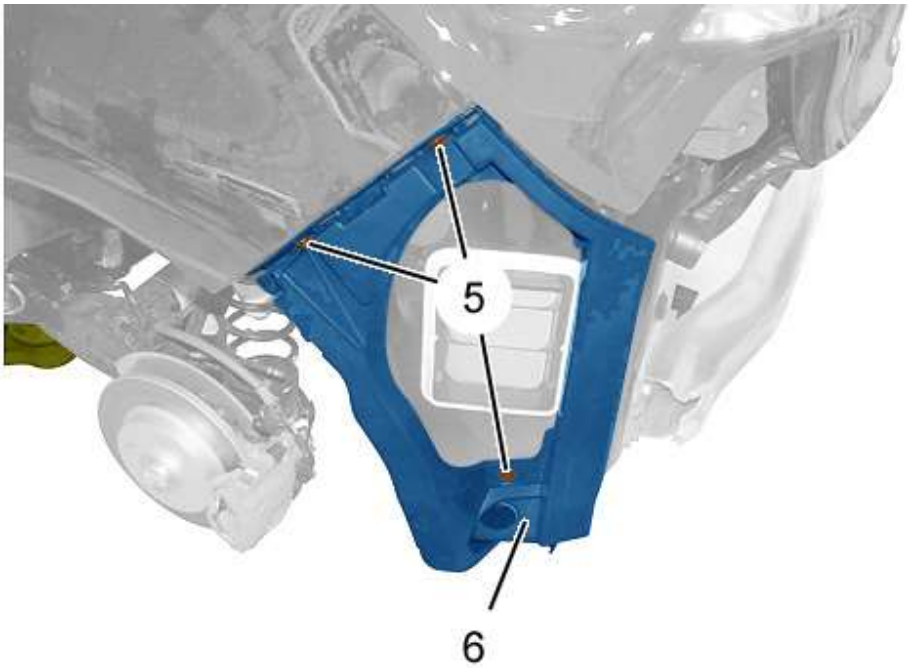

Рисунок : C5JG1H0D

ПРИМЕЧАНИЕ : Операции выполняются симметрично.

Снять :

- 3 болтов (5)
- Поглотитель (6)

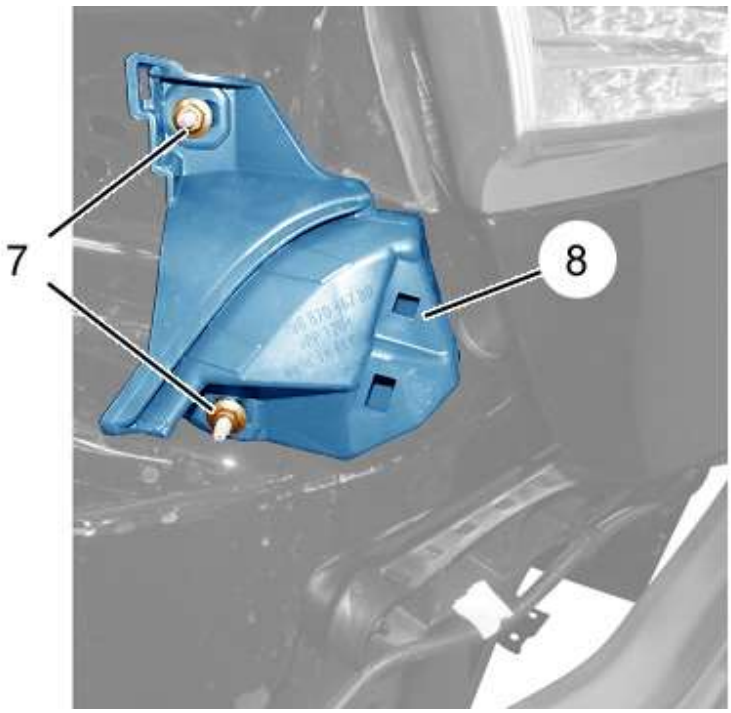

Рисунок : C5JG1H1D

ПРИМЕЧАНИЕ : Операции выполняются симметрично.

Снять :

- **Задние фонари**
- 2 гайки (7)
- Поглотитель (8)

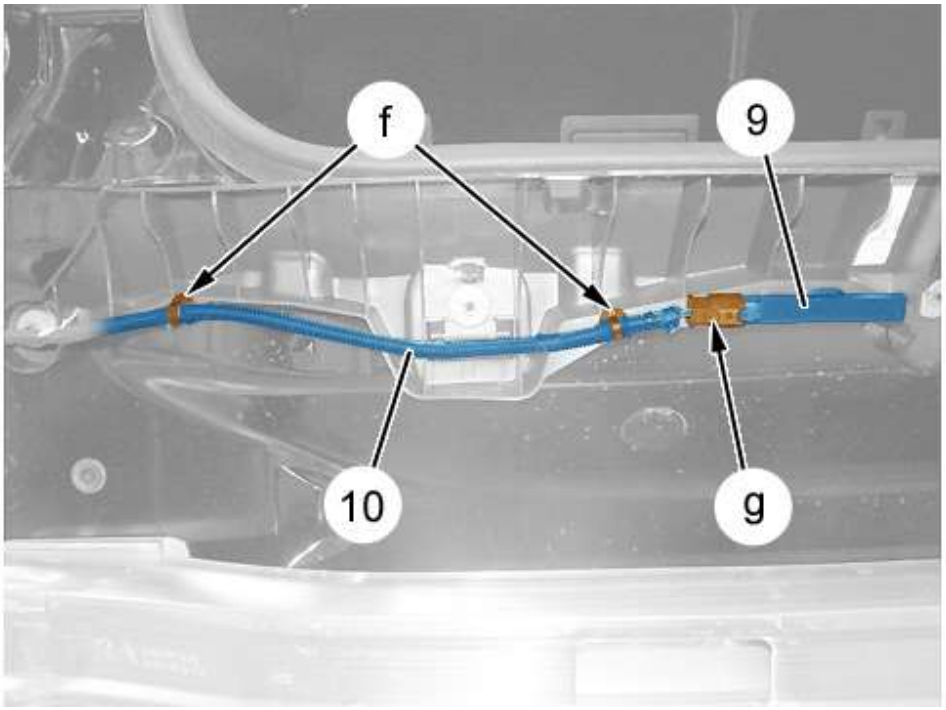

Рисунок : C5JG1H2D

Отсоедините разъем (в "g").
Отсоедините жгут электрических проводов (10) (в "f"); С помощью приспособления [1350-ZZ].
Отделите :

- Антенна ADML (9) (Доступ к запуску "свободные руки")
- Жгут электрических проводов (10)

Снять антенну доступа к запуску в режиме "свободные руки" (9) (ADML).

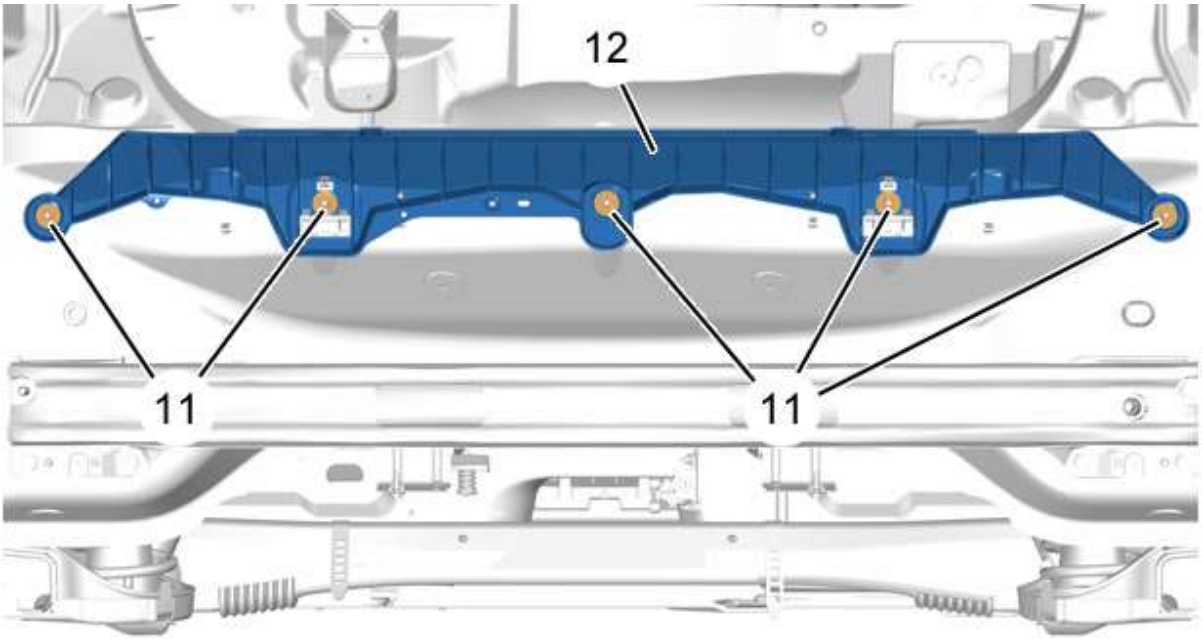

Рисунок : C5JG1H3D

Снять 5 крепежные гайки (11) (Задние поглотители бампера (12)).

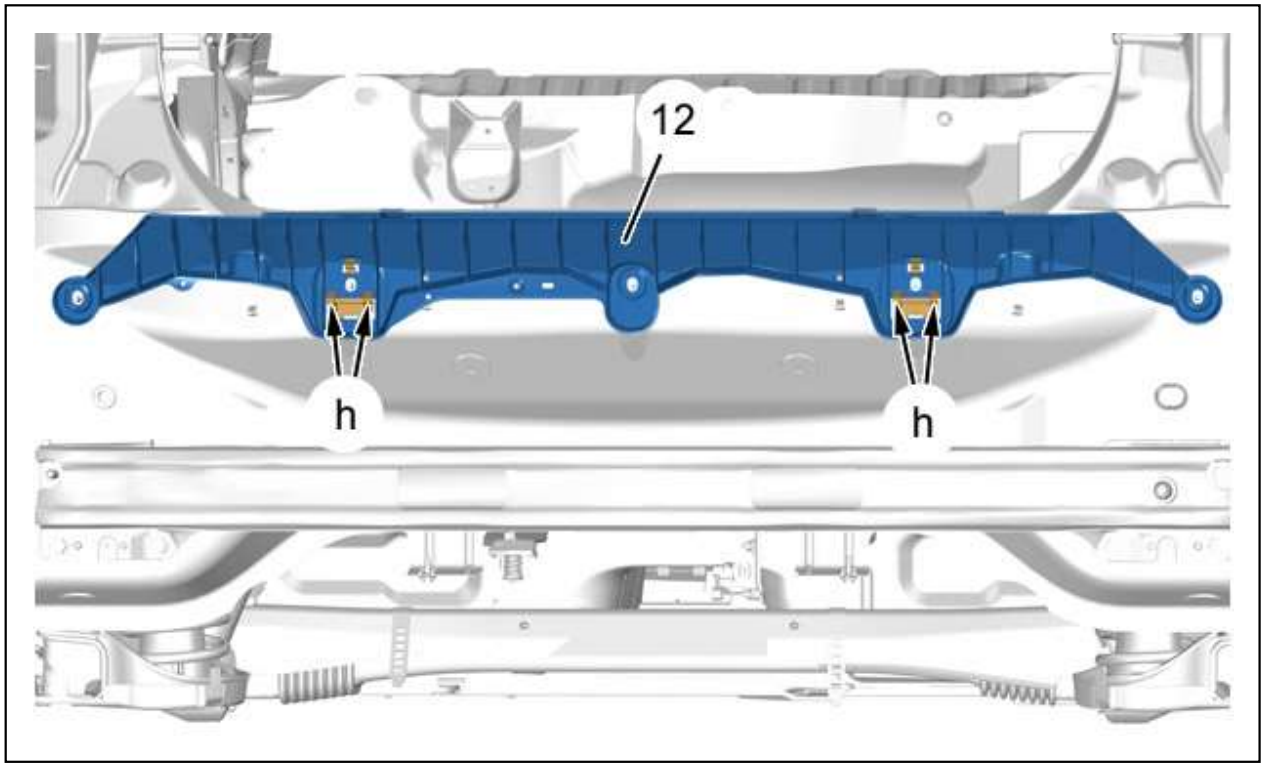

Рисунок : C5JG1H4D

Отсоединить амортизатор бампера (12) (в "h") ; С помощью приспособления [1350-ZZ].
Снять амортизатор бампера (12).

3. Установка

ВНИМАНИЕ : Обязательно заменять неисправные крепления.

Установить абсорберы энергии ударов (12), (8), (6).

ВНИМАНИЕ : **Соблюдайте требуемые моменты затяжки** .

Присоединить сервисную аккумуляторную батарею .

4. Регулировка

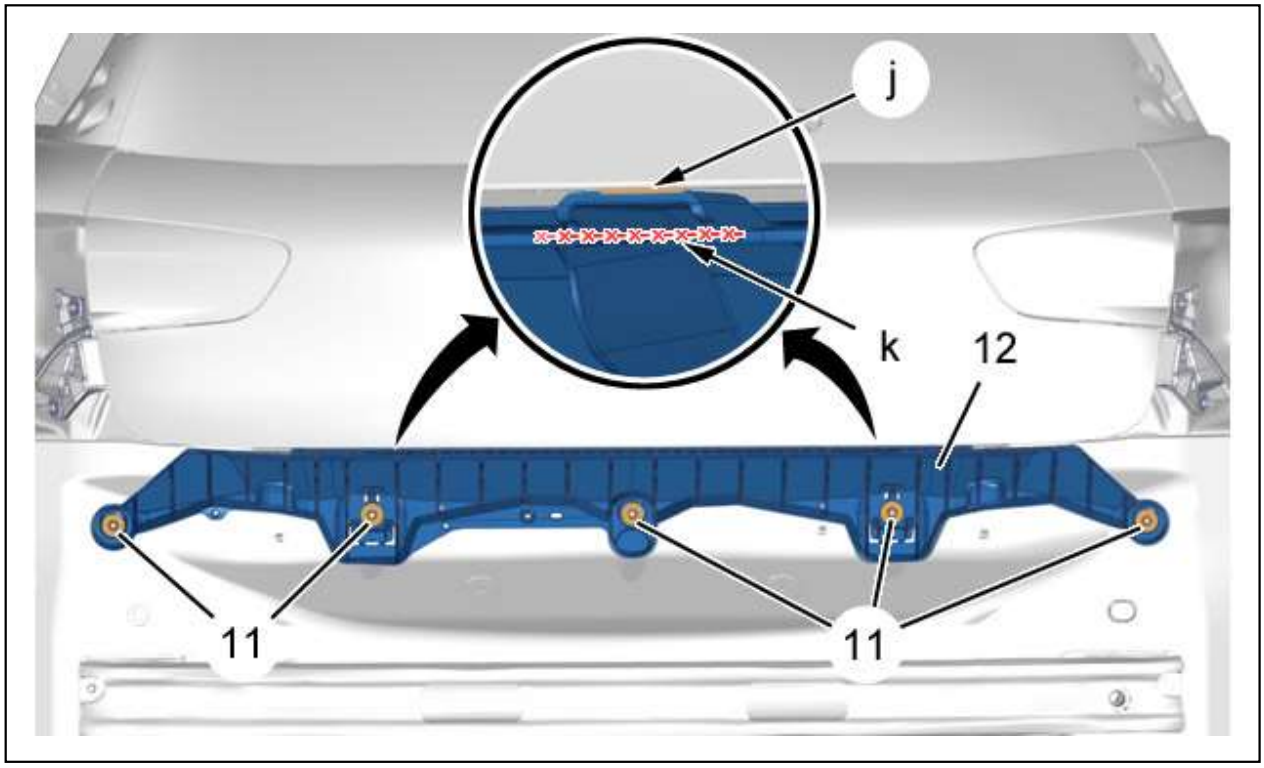

Рисунок : C5JG1H5D

Закройте крышку багажника.
Отпустить 5 гайки (11) на несколько оборотов.
Приложить абсорбер энергии ударов (12) к двери багажника (в "j").
Затянуть гайки (11).
Открыть дверь багажного отделения .
Отрезать абсорбер энергии ударов (12) в соответствии с разметкой (в "k").
Установка производится в порядке, обратном операциям по снятию.
Установите :

- Задний бампер (3)
- **Задние фонари**
- **Задние брызговики**

Проверьте зазоры и отрегулируйте выравнивание.
Проверить работу различного оборудования.