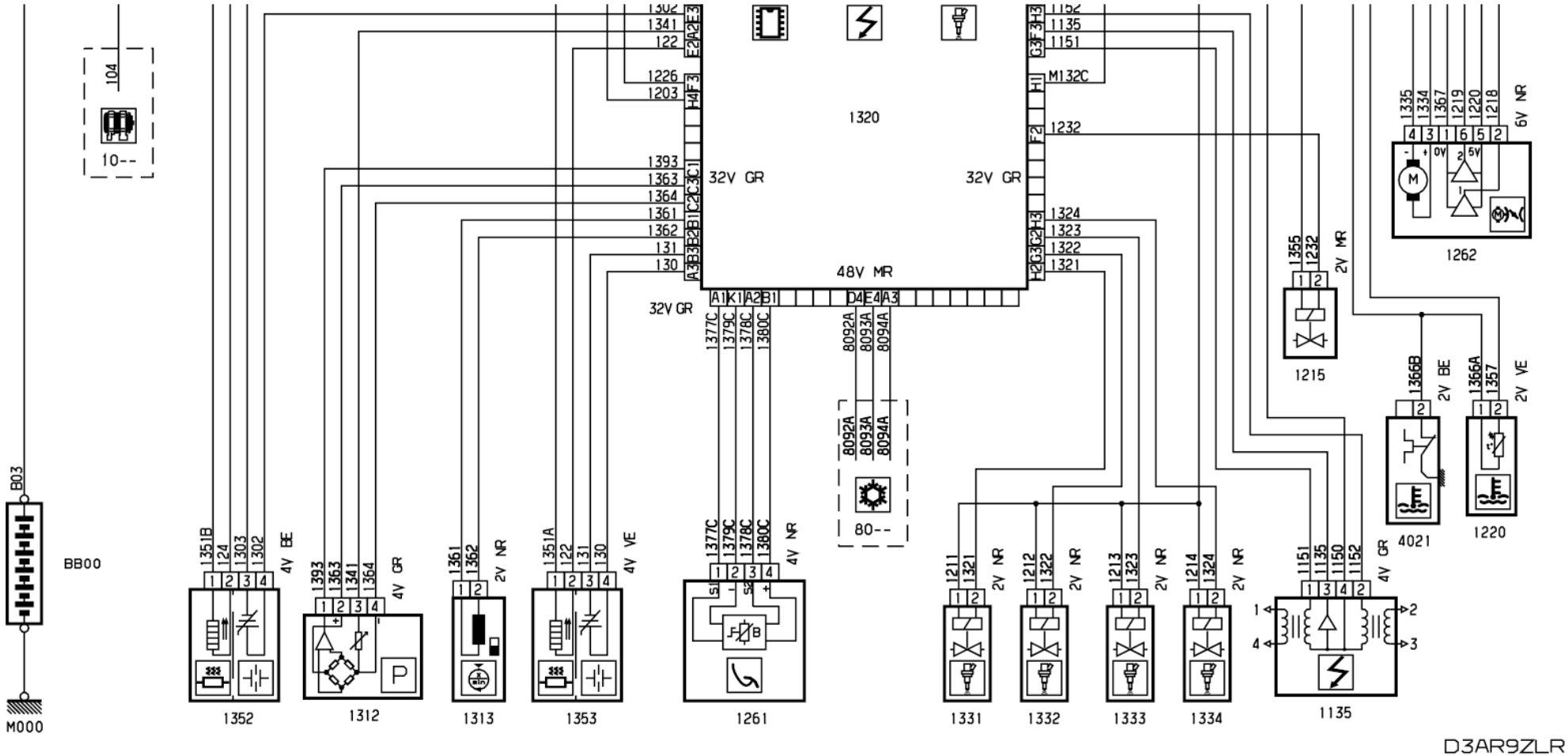

1320
32V GR
32V GR
48V MR
32V GR
M132C
1262
1215
4021
1220
1352
1312
1313
1353
1261
1331
1332
1333
1334
1135
BB00
M000
B03
104
10--
80--
D3AR9ZLR