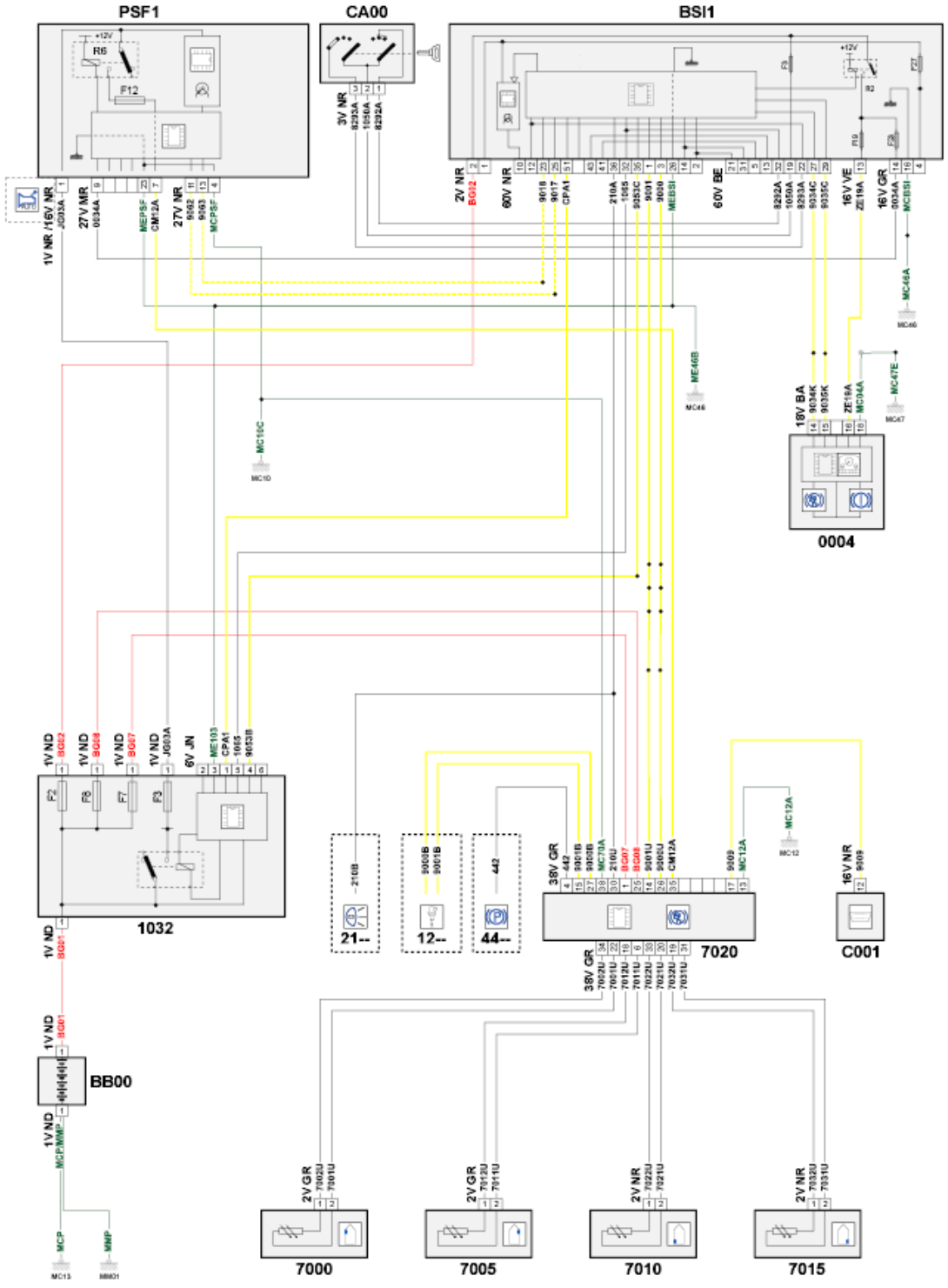
PSF1
CA00
BSI1
0004
1032
21--
12--
44--
7020
C001
BB00
7000
7005
7010
7015
D3CZ4Q7R