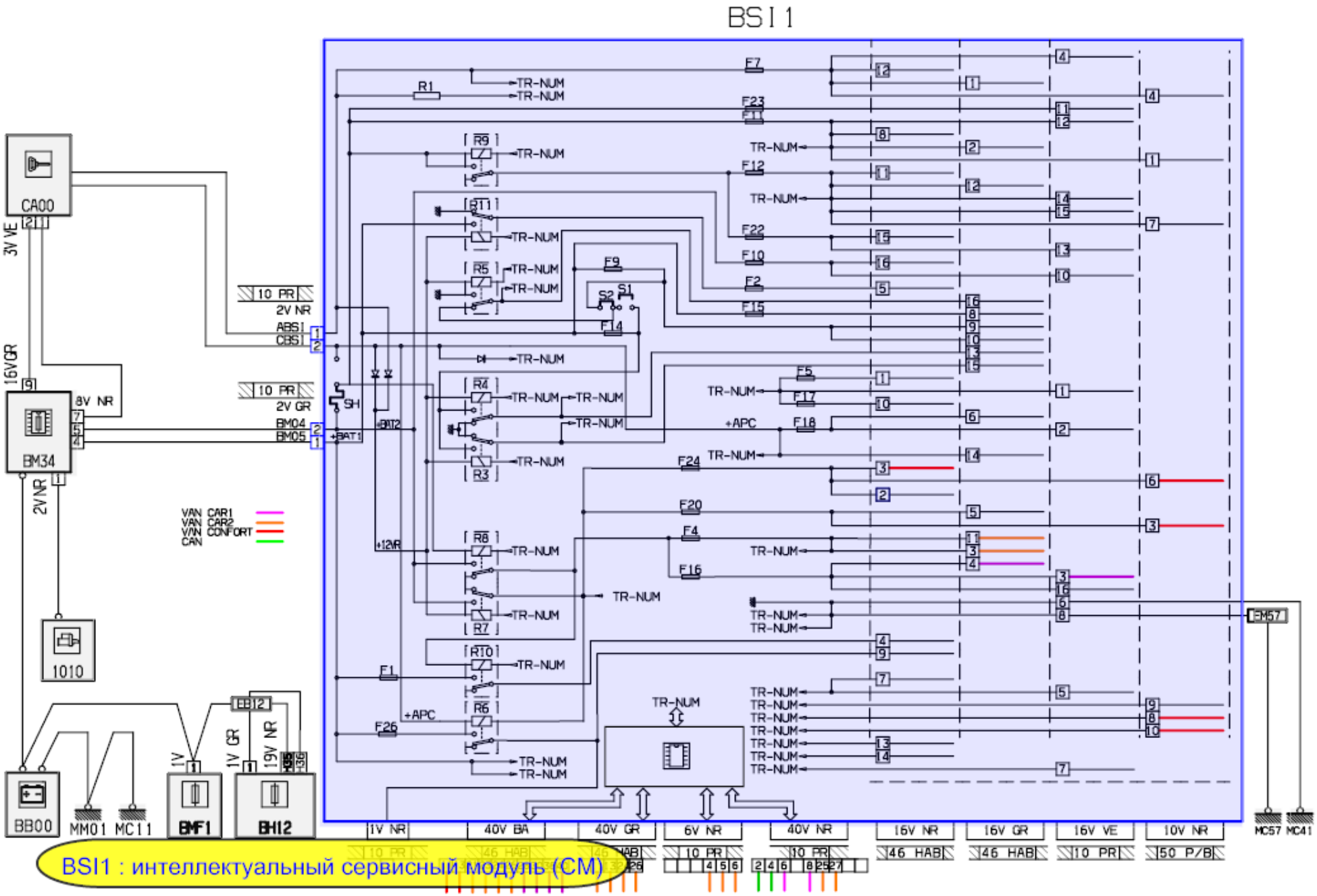

BSI1 : интеллектуальный сервисный модуль (СМ)