автомобиль : C4 PICASSO		OPR : 12278	
область	удобство в салоне	функция	вентиляция / отопление
составные части			

принцип

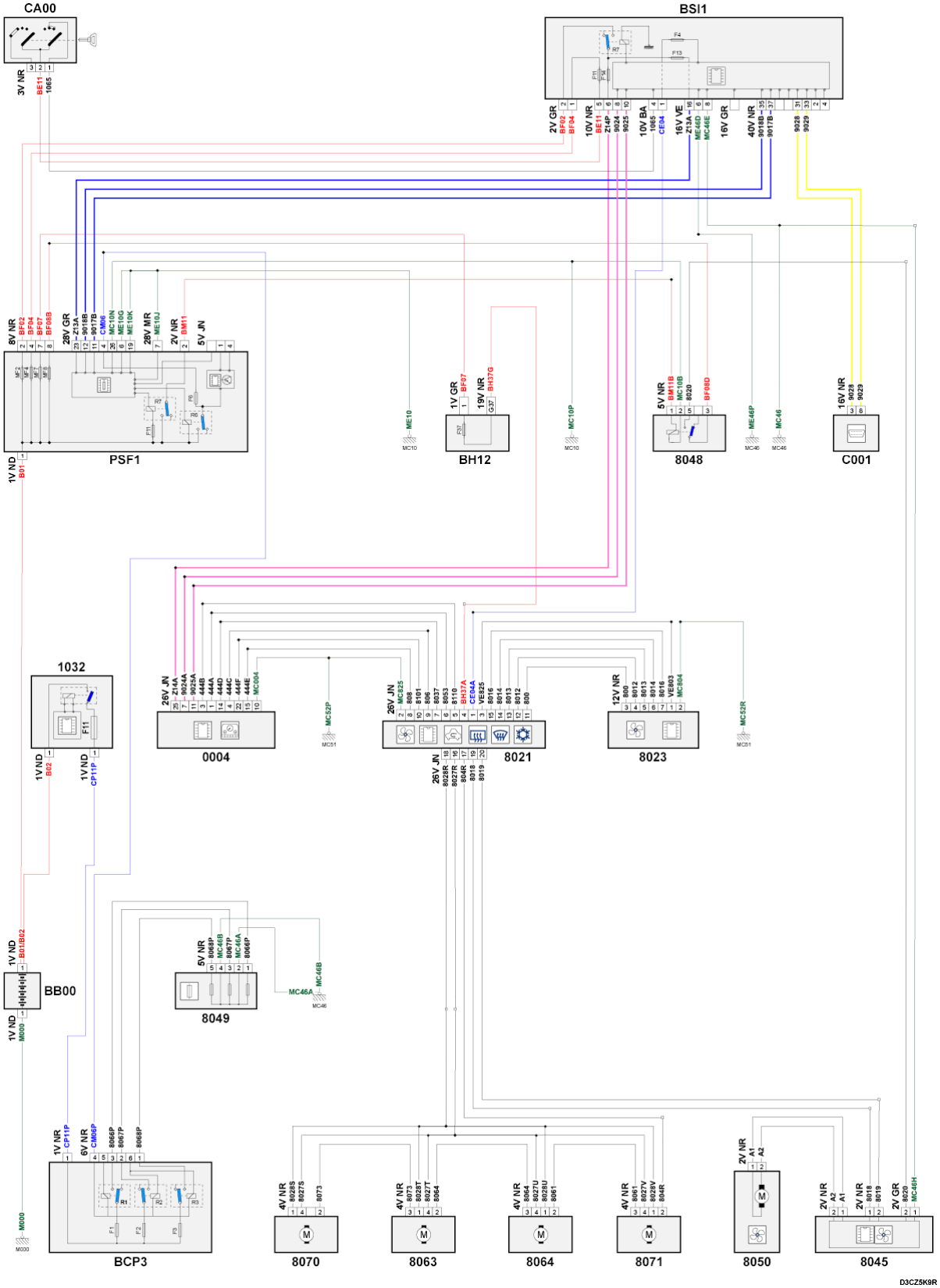

собственность PSA Peugeot Citroen

14/12/2015