автомобиль : C3 PICASSO		OPR : 12658	
область	освещение - сигнализация	функция	фары ближнего света / фары дальнего света
составные части			

принцип

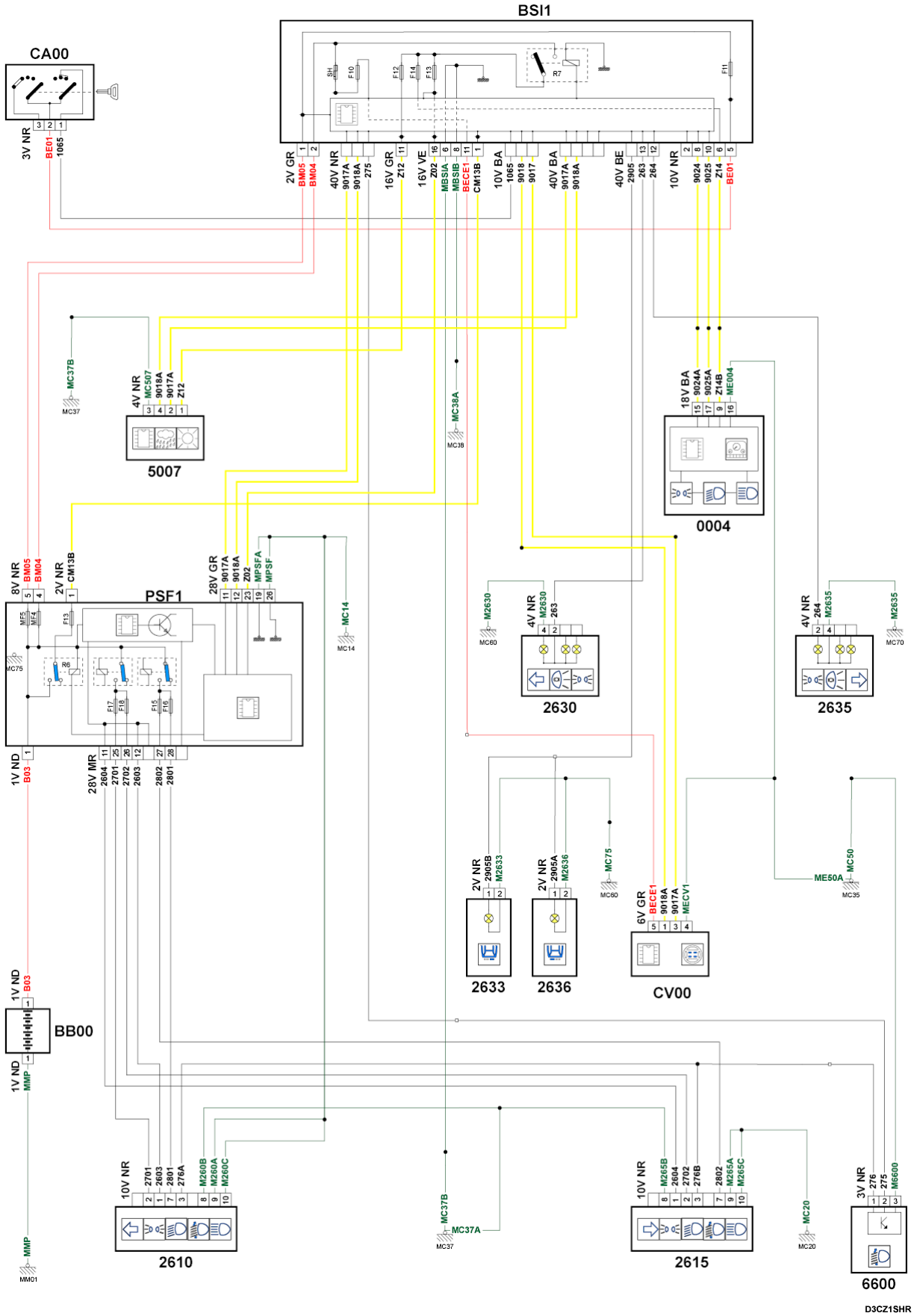

прокладка трубопроводов (кабелей, тросов)

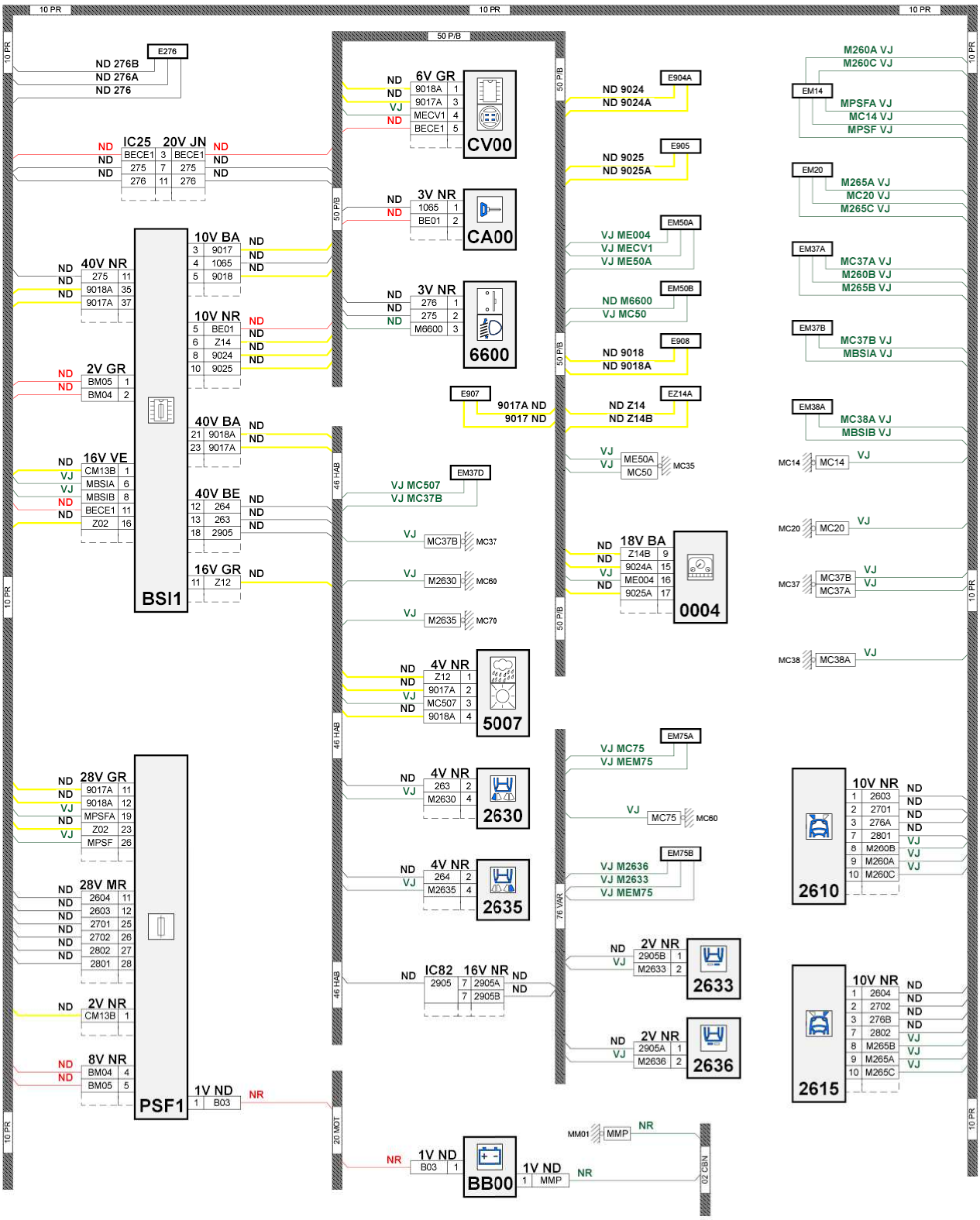

null

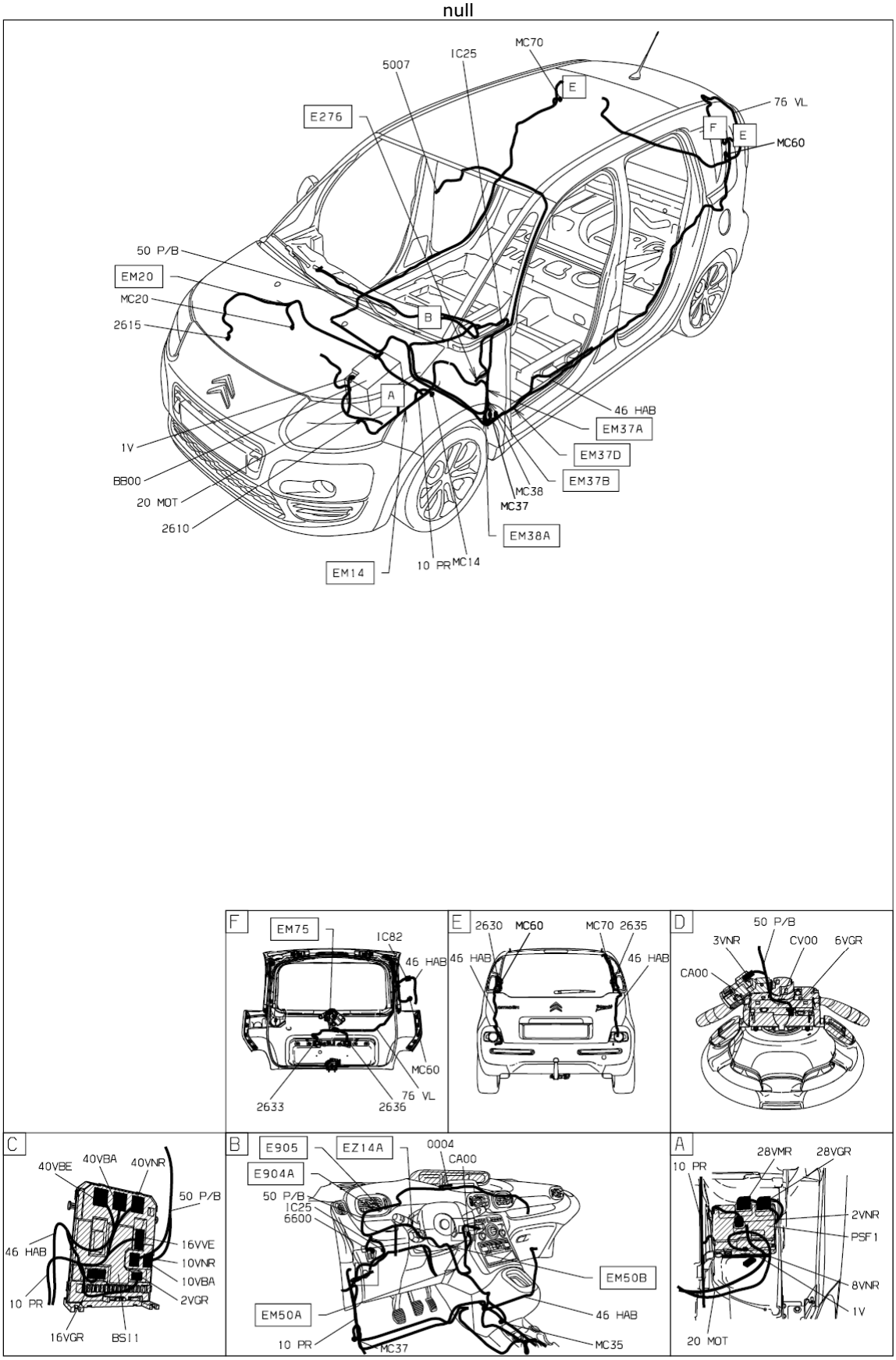

собственность PSA Peugeot Citroen

02/09/2015