Powertrain

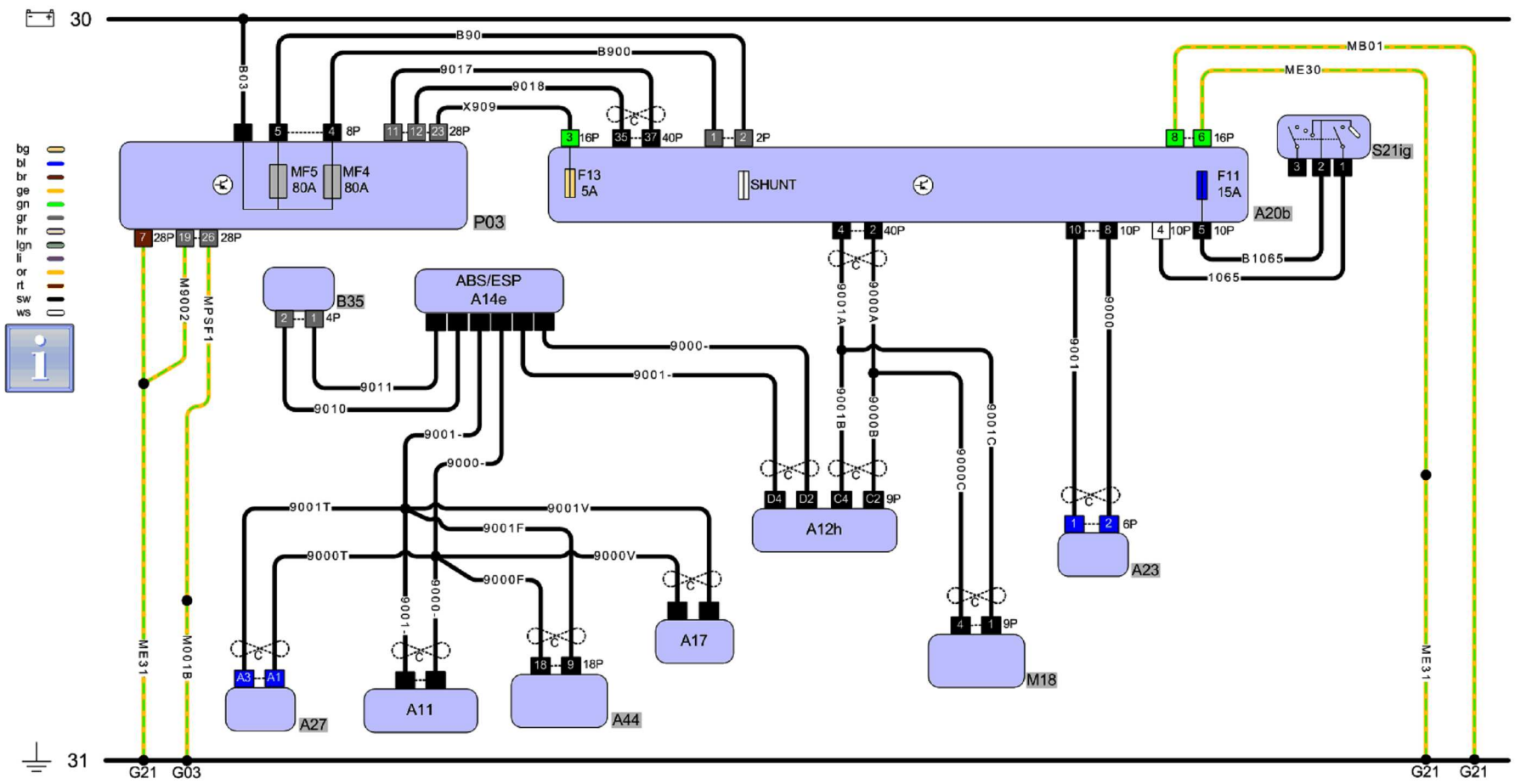
30
31
B03
B90
B900
9017
9018
X909
MB01
ME30
P03
MF5
80A
MF4
80A
F13
5A
SHUNT
F11
15A
A20b
S21ig
B35
ABS/ESP
A14e
9000-
9001-
9011
9010
9001T
9000T
9001V
9000V
9001F
9000F
A12h
A23
A17
M18
A27
A11
A44
B1065
1065
M9002
MPSF1
ME31
M001B
G21
G03
bg
bl
br
ge
gn
gr
hr
lgn
li
or
rt
sw
ws