ПРИНЦИП ФУНКЦИОНИРОВАНИЯ : ПРОТИВОУГОННАЯ СИГНАЛИЗАЦИЯ

УЛЬТРАЗВ. ДАТЧИК ОБЪЕМА+ПЕРИМ.-СТАНД.

1. Общая блок-схема

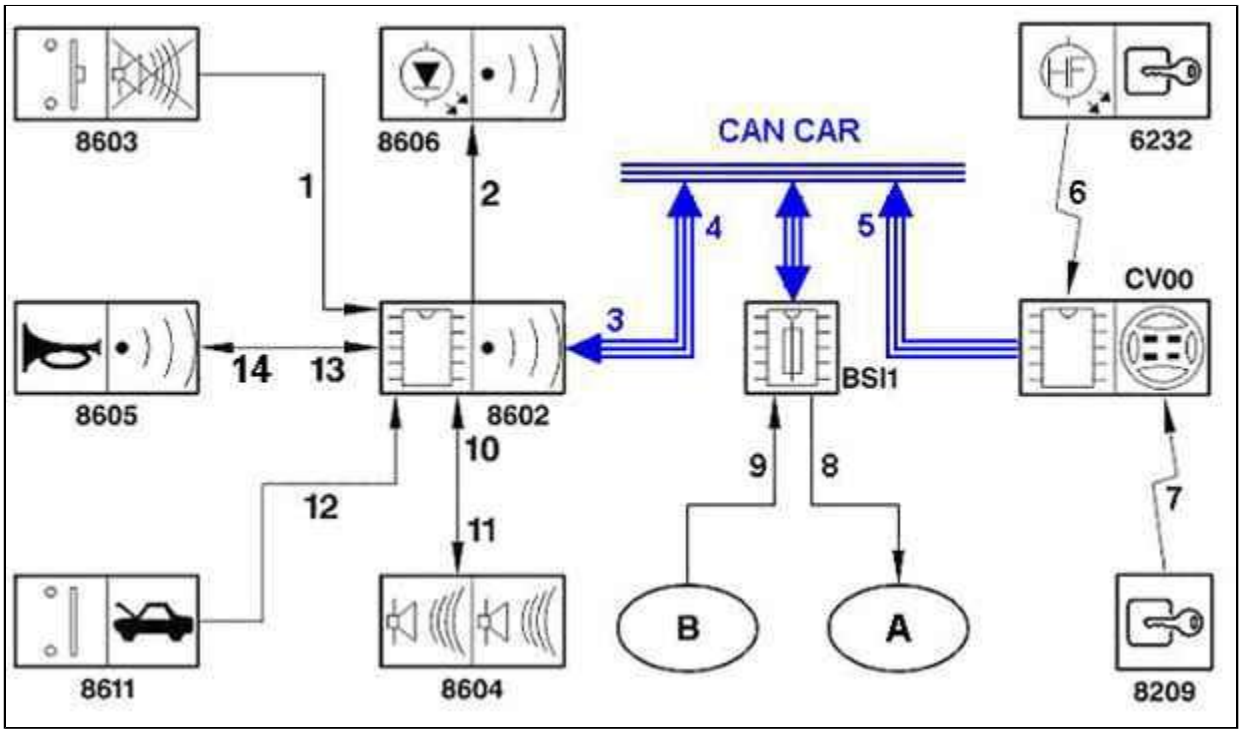

Рисунок : D4EP110D

Обозначения :

- Одинарная стрелка : Проводная связь
- Тройная стрелка : Мультиплексная связь
- Ломаная стрелка : Ломаная стрелка

Элемент	Назначение
A	Указатели поворотов
B	Фонари указателей поворота
	Контактор двери багажного отделения
	Контактор заднего открывающегося окна
BSI1	«интеллектуальный» коммутационный блок
CV00	Модуль коммутации под рулевым колесом Модуль коммутации под рулевым колесом
6232	Генератор сигнала высокой частоты
8209	Катушка передатчика
8602	Обмотка транспондера
8603	Выключатель охранной системы с функцией объемной защиты салона
8604	2 объемных ультразвуковых датчиков

8605	Объемный переключатель аварийной сигнализации
8606	Световой индикатор охранной сигнализации
8611	Сирена охранной сигнализации

N° связи	Сигнал	Природа сигнала	Источник/приемник
1	Нейтрализация ультразвуковых объемных датчиков	Всё или ничего	8603 / 8602
2	Управление световым индикатором охранной сигнализации	Всё или ничего	8602 / 8606
3	Наличие напряжения "+" после замка зажигания (APC) для зарядки аккумуляторной батареи	CAN CAR	BSI1 / 8602
	Включение/выключение охранной сигнализации		
	Активация/нейтрализация охранной сигнализации		
	Команда на подачу звукового сигнала для открытой двери		
	Изменение состояния датчиков открытых дверей		
4	Информация определения объемного взлома	CAN CAR	8602 / BSI1
	Информация об открытии капота		
	Ошибка сирены		
	Ошибка связи сирены		
	Информация кнопки включения объемной защиты		
5	Команда на включение фонарей указателей поворота	CAN CAR	CV00 / BSI1
	Информация о наличии и распознавании ключа в замке зажигания		
6	Команда на включение фонарей указателей поворота	Высокочастотный	6232 / CV00
7	Информация о наличии и распознавании ключа в замке зажигания	Высокочастотный	8209 / CV00
8	Управление фонарями указателей поворота	Всё или ничего	BSI1 / A
9	Информация от контакторов открытия дверей	Всё или ничего	BSI1 / B
	Информация контактора двери багажного отделения		
	Информация контактора заднего открывающегося стекла		
10	Информация концевого выключателя багажника	Всё или ничего	8604 / 8602
11	Активация ультразвуковых датчиков изменения объема	Всё или ничего	8602 / 8604
12	Информация о положении капота	Всё или ничего	8611 / 8602
13	Неисправность сирены	Связь	8605 / 8602
14	Управление сиреной	Всё или ничего	8602 / 8605
	Отключение сирены	Всё или ничего	
	Зарядка аккумуляторной батареи сирены	Всё или ничего	

2. Режим функционирования

Режим функционирования.

Режим	Описание
Режим ожидания («спящий» режим)	Автомобиль под защитой
Режим, отличающийся от ожидания	Отсутствие защиты автомобиля
Режим срабатывания	Сигнализация о взломе

2.1. Обмотка транспондера

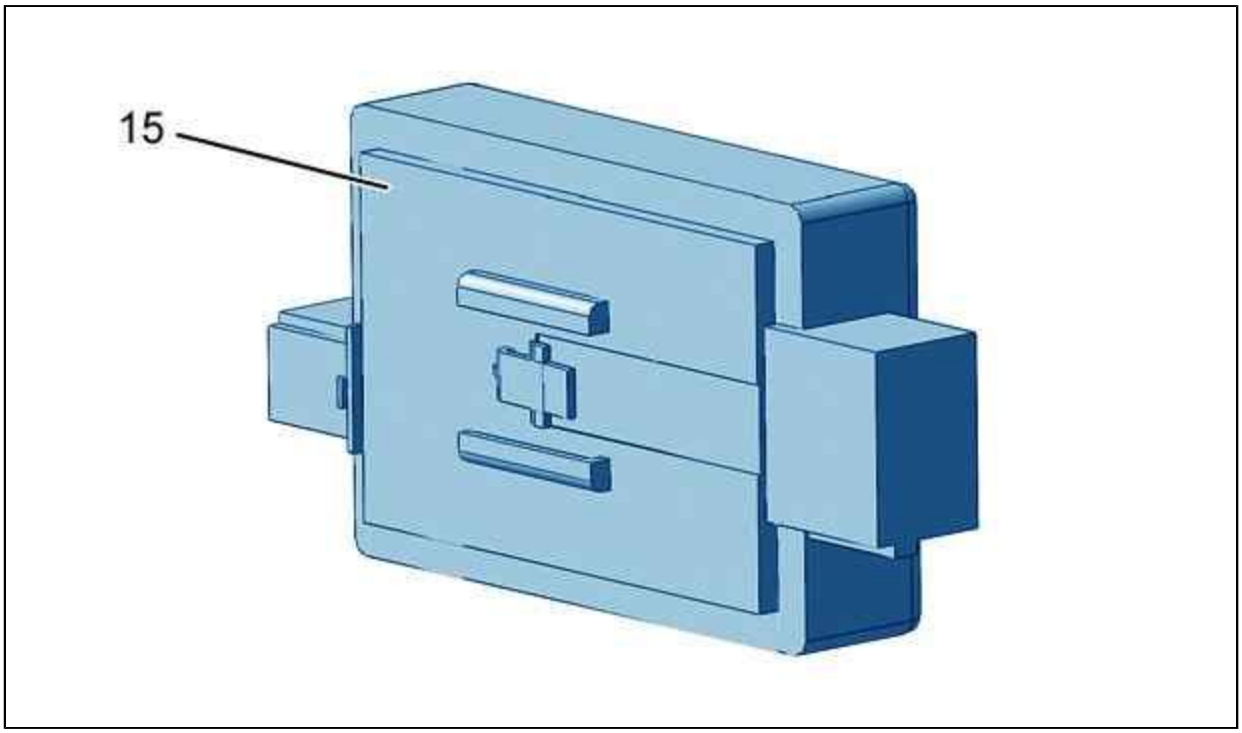

Рисунок : D4BP00UD

(15) Обмотка транспондера.
Блок охранной сигнализации.
Блок охранной сигнализации управляет сиреной, производит прием информации о состоянии датчиков объемной защиты и прием информации о состоянии концевого выключателя капота.
Блок охранной сигнализации связан с BSI 1 по сети CAN CAR.

2.2. «интеллектуальный» коммутационный блок (BSI1)

Рисунок : C5FP17AD

(16) «интеллектуальный» коммутационный блок (BSI1).
Блок BSI1 приводит указатели поворота, прнимает сигналы контактов дверей, открывающегося заднего окна и двери багажного отделения.
BSI 1 управляет периферийной защитой.
BSI 1 связан с блоком охранной сигнализации по сети CAN CAR.

2.3. Объемный переключатель аварийной сигнализации

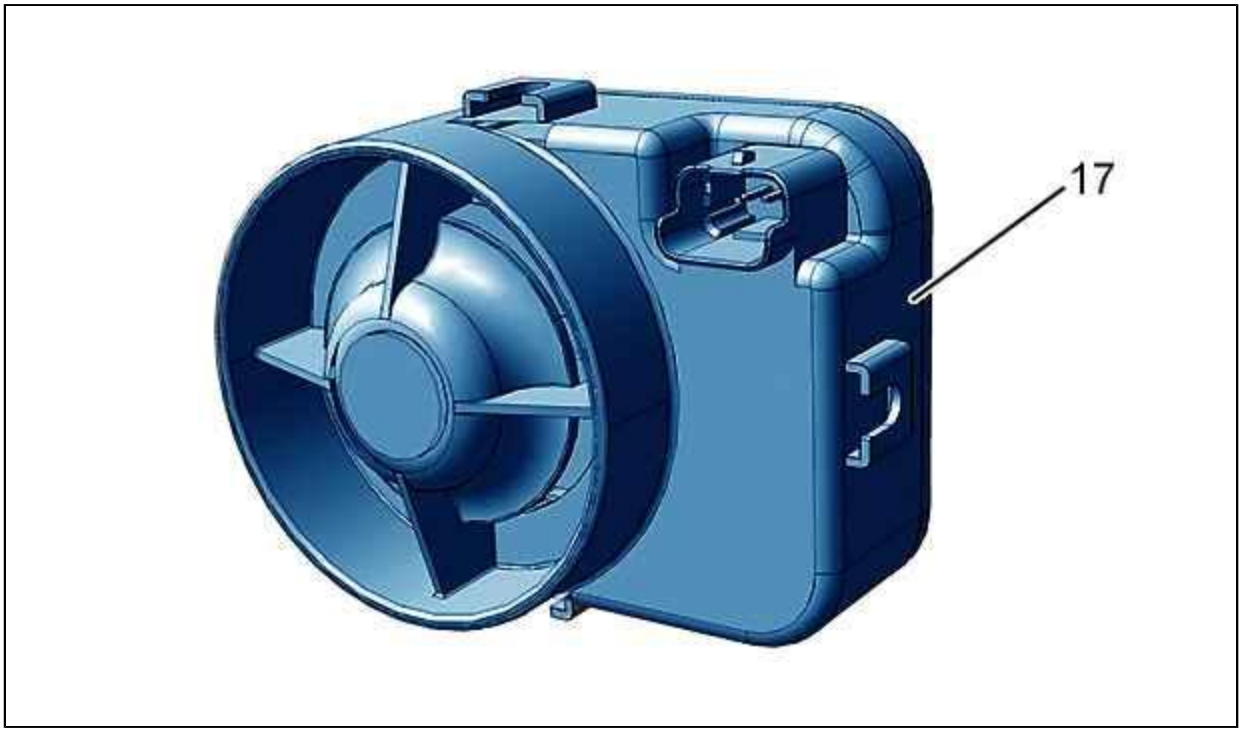

Рисунок : D4BP00VD

(17) Сирена.
Зарядка аккумуляторной батареи сирены возможна, только если электрическая система автомобиля находится в положении, отличном от "Arret" (Остановка).
Сирена работает в течение 10 циклов, после чего она отсоединяется от электропитания.

2.4. Информация и датчики, используемые для этой функции

Контакторы открытия дверей, капота, заднего открывающегося окна и двери багажного отделения предназначены для охраны автомобиля по периметру.
Ультразвуковые датчики , управляемые блоком охранной сигнализации , предназначены для использования системой объемной защиты.
«интеллектуальный» коммутационный блок (BSI1).
Индикатор охранной системы, управляемый блоком охранной системы, передает простую визуальную информацию о состоянии охранной системы.
Фонари указателей поворота передают визуальное предупреждение, которое также зависит от функционирования сирены.

3. Режим постановки на охрану/режим отключения сигнализации

3.1. Включение сигнализации

Автомобиль ставится на охрану при запирании и суперблокировке (при нажатии 2 раза кнопки запирания) только с помощью пульта дистанционного управления.
Автомобиль ставится на охрану при активации запирания или суперблокировки замков (суперблокировки с 30 раза) только с помощью высокочастотного пульта дистанционного управления.
Охранная сигнализация вступает в режим бодрствования в конце выдержки времени или при возобновлении питания.

3.2. Отключение охранной сигнализации

Независимо от того, сработала или нет охранная сигнализация, переход в режим ожидания осуществляется одним из следующих способов :

- Отпирание замков с помощью высокочастотного пульта дистанционного управления
- Аутентификация ключа при включении зажигания (после отпирания дверей с помощью ключа)

3.3. Визуализация состояния охранной сигнализации

Индикатор включения оохранной системы, видимый снаружи автомобиля, расположен на кнопке переключателя объемной охраны и показывает, в каком режиме работает охранная система.

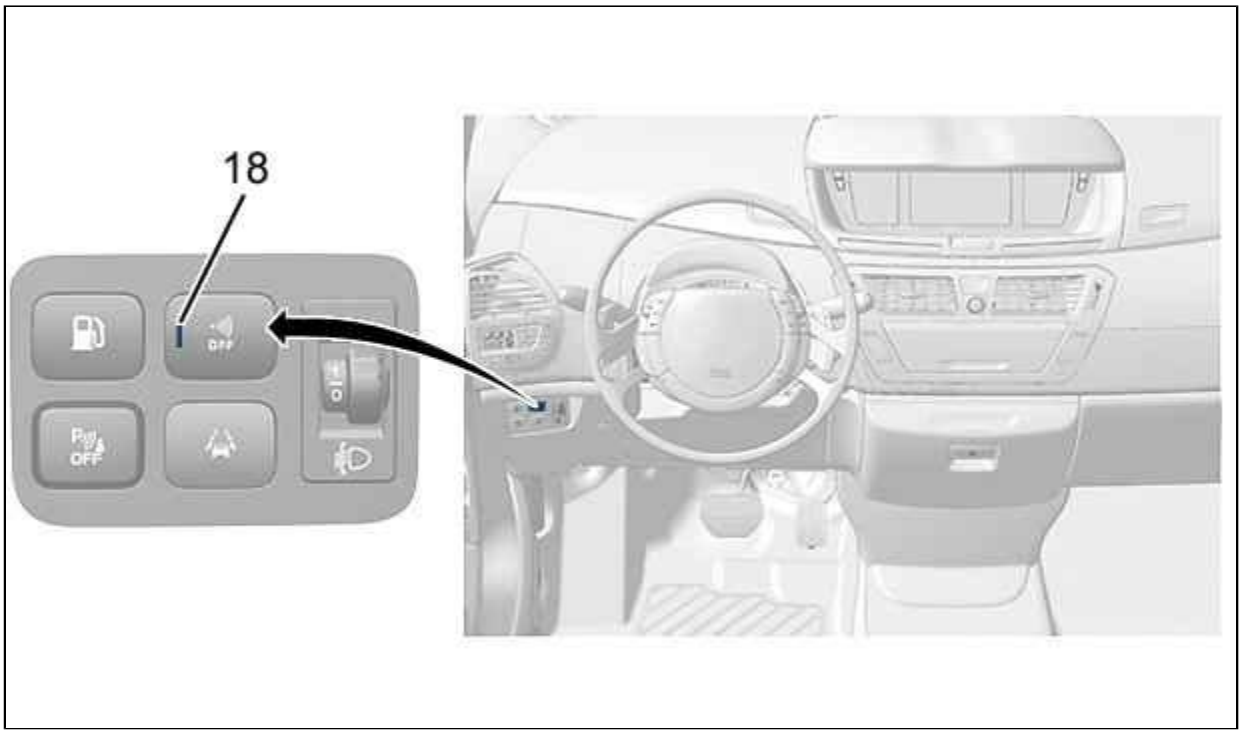

Рисунок : C5FP17BD

(18) Световой индикатор охранной сигнализации.

Функционирование охранной сигнализации	Визуализация состояния охранной сигнализации
Состояние индикатора охранной сигнализации (1 Герц)	Система - в дежурном режиме
	Срабатывание охранной сигнализации
Быстрое мигание (5 Герц)	Система в состоянии ожидания или охранная сигнализация сработала
Выключен	Запоминание срабатывания
	Кроме состояния ожидания
Непрерывное включение в течение не более 5 минут или до активации охранной системы	В состоянии ожидания и до закрытия всех дверей и крышек

ПРИМЕЧАНИЕ : При неисправности сети управления сиреной визуальный индикатор светится непрерывно (подача сигнала +APC).

4. Периметрическая защита

Периметрическая защита при слежении учитывает следующие элементы :

- Периметрическая защита при слежении учитывает следующие элементы
- Крышка багажника
- Открываемое заднее стекло
- Капот двигателя

Периметрическая защита дверей и крышек начинает работать через 5 секунд после активации охранной сигнализации.
Если хотя бы одна дверь автомобиля не закрыта до второго щелчка, за запиранием следует отпирание дверей (Функция возврата) :

- Слежение начинается после закрытия последней двери или крышки, которая была незакрыта
- В противном случае начинается отсчет времени задержки, пользователь имеет 45 секунд для закрытия двери или крышки, по истечению этой задержки активируется периметрическая защита
- По истечению этой задержки закрытие открытой двери или крышки приводит к срабатыванию охранной сигнализации
- Открытие правильно запертых дверей приводит к срабатыванию охранной сигнализации

5. Объемная защита

Система объемной защиты определяет любое проникновение в салон путем анализа перемещения или изменения объема воздуха с помощью ультразвуковых объемных датчиков.
Система объемной защиты салона начинает работать через 45 секунд после активации охранная сигнализация.

ПРИМЕЧАНИЕ : Слежение с помощью системы объемной защиты должно осуществляться при неизменном объеме.

5.1. Объемная защита

Когда система электрооборудования автомобиля находится в состояние (SEV)
"ARRET" (ОСТАНОВКА), объемная защита может быть отключена по желанию путем нажатия на кнопку системы объемной защиты, более чем через одну секунду.
Выключение принимается во внимание, если постановка системы на охрану осуществляется в течение 5 минут.
Запрос на выключение подтверждается постоянным включением индикатора охранной сигнализации.
Индикатор охранной сигнализации гаснет через 5 минут, если система не была поставлена на охрану.
Индикатор охранной сигнализации начинает мигать с момента постановки на охрану.
Команда на нейтрализацию игнорируется с момента, когда состояние системы электрооборудования автомобиля начинает отличаться от "ARRET" (ОСТАНОВКА).

5.2. Автоматическое выключение

Защита объема салона автоматически выключается после 10 включений в течение одного периода бодрствования.

6. Управление состояниями охранной сигнализации

6.1. Счетчики числа срабатываний

Система охранной сигнализации включает в себя следующие счетчики :

- Счетчик системы объемной защиты
- Счетчик охранной сигнализации системы электрооборудования автомобиля (SEV)
- Счетчик тревожных сигналов дверей (Двери, дверь багажного отделения, капот, заднее открывающееся стекло)

Эти счетчики инициализируются в 0 при активации слежения.

ПРИМЕЧАНИЕ : В результате взлома счетчик, который вызвал срабатывание сирены, увеличивает свои показания. Любой взлом, происходящий в период активации сирены, не принимается к сведенью.

Когда счетчики срабатывания электрической системы охранной сигнализации (SEV) и счетчик охраны открывающихся элементов (двери, дверь багажного отделения, капот, открывающееся заднее стекло) достигает 10, включается выдержка времени в 15 минут, которая может параметрироваться при программировании. По ее истечению, счетчик повторно инициализируется на 0.

ВНИМАНИЕ : Когда показания счетчика объемной защиты достигнут 10, объемная защита нейтрализуется.

6.2. Определение проникновений

Система охранной сигнализации определяет проникновение в автомобиль в следующих случаях :

- Обнаружение открытой двери, двери багажного отделения, капота или заднего стекла
- Изменение состояния системы электрооборудования автомобиля и отсутствие водителя пассажиров в салоне
- Определение движущегося объекта

6.3. Сигнализация о проникновениях

При обнаружении попытки проникновения в салон система выполняет следующие операции :

- Срабатывание сирены в течение 30 секунд
- Включение фонарей и боковых повторителей указателей поворота (или фар в зависимости от страны)
- Если определена попытка взлома, система охранной сигнализации выполнит следующие действия
- Увеличение показателей счетчика, вызвавшего срабатывание охранной сигнализации

Через 30 секунд охранная сигнализация переходит в режим ожидания.

ПРИМЕЧАНИЕ : Через 5 секунд охранная сигнализация переходит в режим ожидания.