| | | | |
|---|---|---|---|
| автомобиль : XSARA II | | OPR : 10180 | |
| область | освещение - сигнализация | функция | фары ближнего света / фары дальнего света |
| составные части | | | |

**принцип**

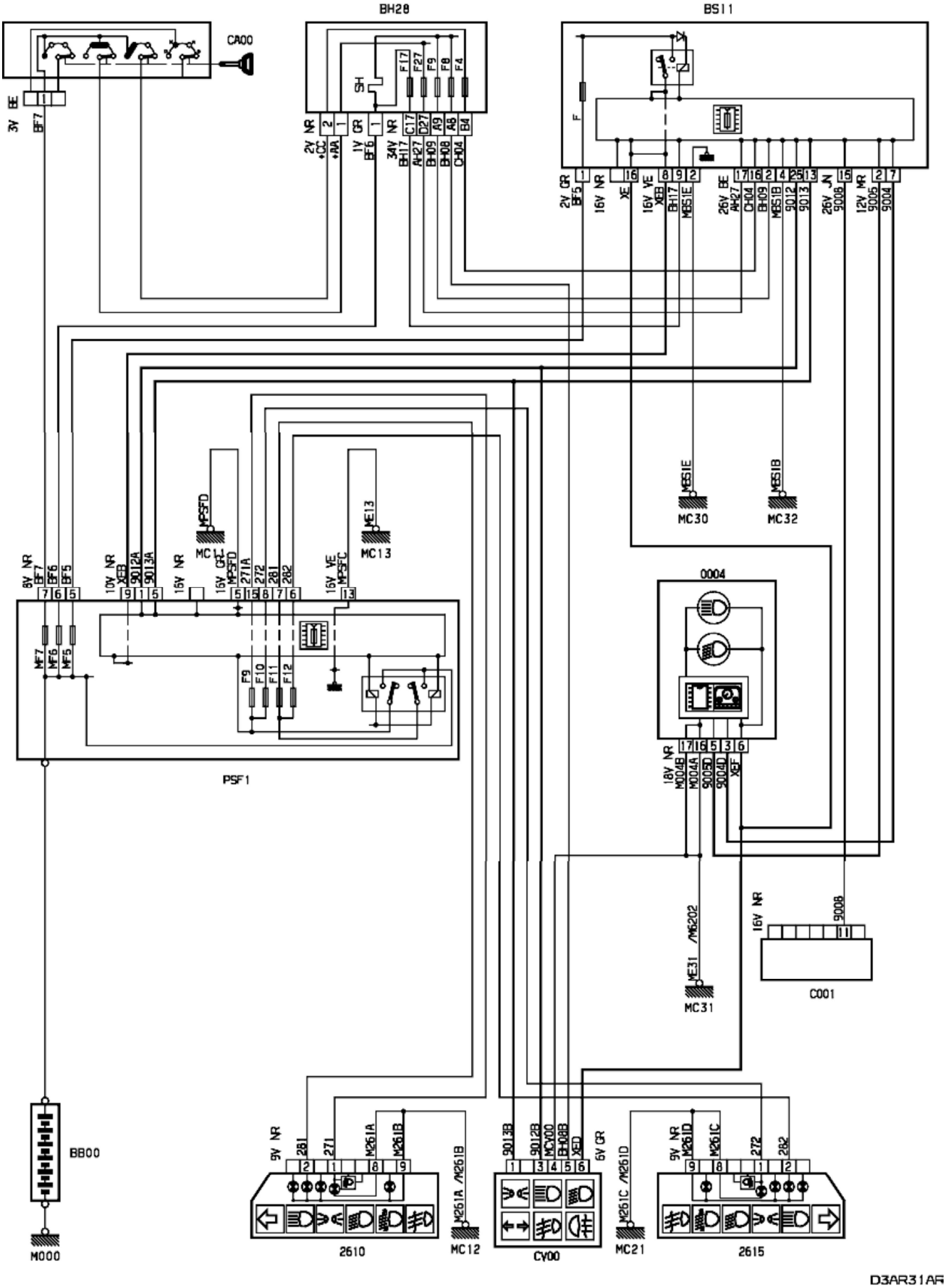


**прокладка трубопроводов (кабелей, тросов)**

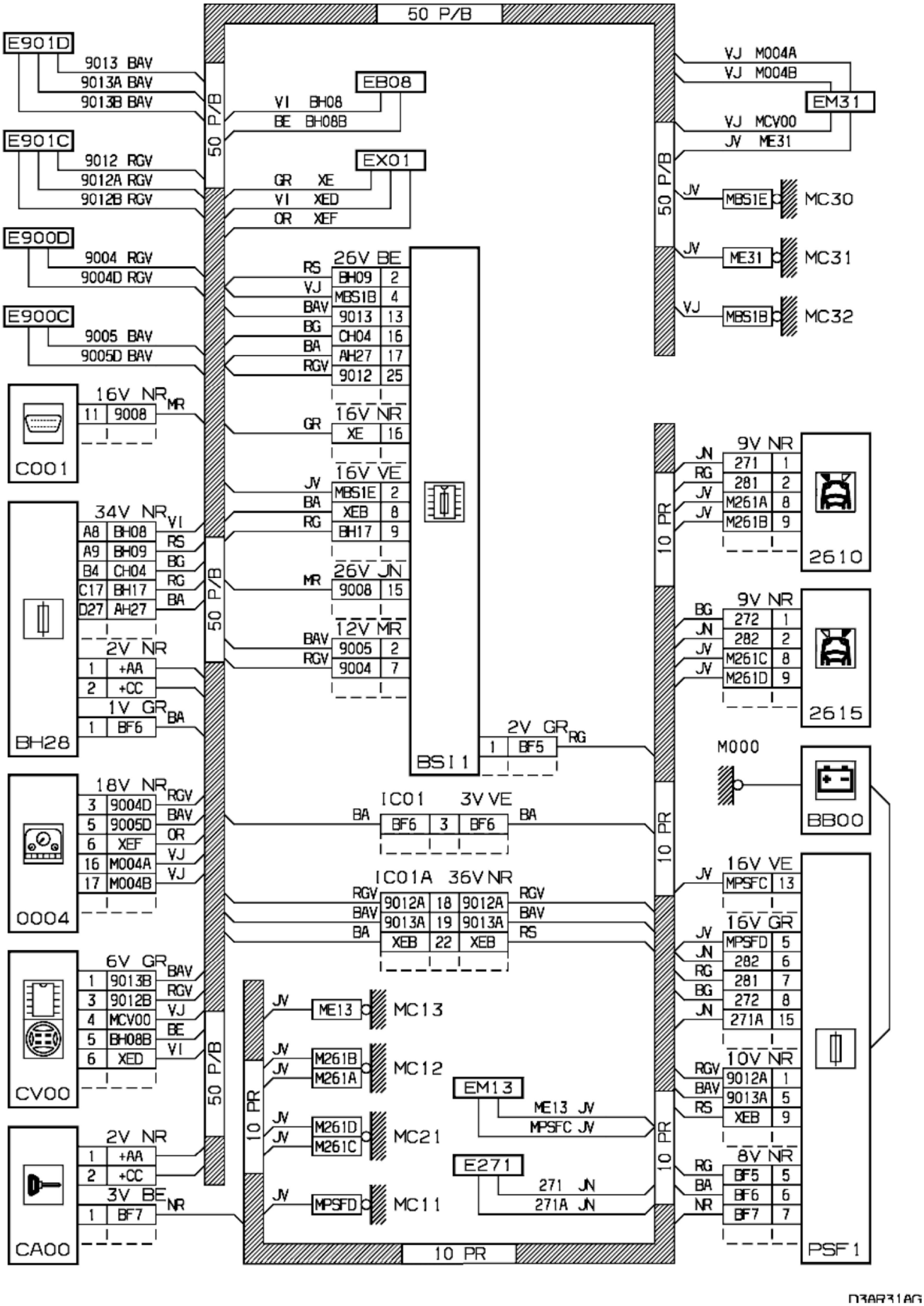
50 P/B
E901D
9013 BAV
9013A BAV
9013B BAV
E901C
9012 RGV
9012A RGV
9012B RGV
E900D
9004 RGV
9004D RGV
E900C
9005 BAV
9005D BAV
EB08
VI BH08
BE BH08B
EX01
GR XE
VI XED
OR XEF
26V BE
RS BH09 2
VJ MBS1B 4
BAV 9013 13
BG CH04 16
BA AH27 17
RGV 9012 25
16V NR
GR XE 16
16V VE
JV MBS1E 2
BA XEB 8
RG BH17 9
26V JN
MR 9008 15
12V MR
BAV 9005 2
RGV 9004 7
BSI1
2V GR
1 BF5 RG
16V NR
11 9008 MR
C001
34V NR
A8 BH08 VI
A9 BH09 RS
B4 CH04 BG
C17 BH17 RG
D27 AH27 BA
2V NR
1 +AA
2 +CC
1V GR
1 BF6 BA
BH28
18V NR
3 9004D RGV
5 9005D BAV
6 XEF OR
16 M004A VJ
17 M004B VJ
0004
IC01 3V VE
BA BF6 3 BF6 BA
IC01A 36V NR
RGV 9012A 18 9012A RGV
BAV 9013A 19 9013A BAV
BA XEB 22 XEB RS
6V GR
1 9013B BAV
3 9012B RGV
4 MCV00 VJ
5 BH08B BE
6 XED VI
CV00
2V NR
1 +AA
2 +CC
3V BE
1 BF7 NR
CA00
10 PR
JV ME13 MC13
JV M261B
JV M261A MC12
JV M261D
JV M261C MC21
JV MPSFD MC11
EM13
ME13 JV
MPSFC JV
E271
271 JN
271A JN
VJ M004A
VJ M004B
EM31
VJ MCV00
JV ME31
JV MBS1E MC30
JV ME31 MC31
VJ MBS1B MC32
9V NR
JN 271 1
RG 281 2
JV M261A 8
JV M261B 9
2610
9V NR
BG 272 1
JN 282 2
JV M261C 8
JV M261D 9
2615
M000
BB00
16V VE
JV MPSFC 13
16V GR
JV MPSFD 5
JN 282 6
RG 281 7
BG 272 8
JN 271A 15
10V NR
RGV 9012A 1
BAV 9013A 5
RS XEB 9
8V NR
RG BF5 5
BA BF6 6
NR BF7 7
PSF1
D3AR31AG

null

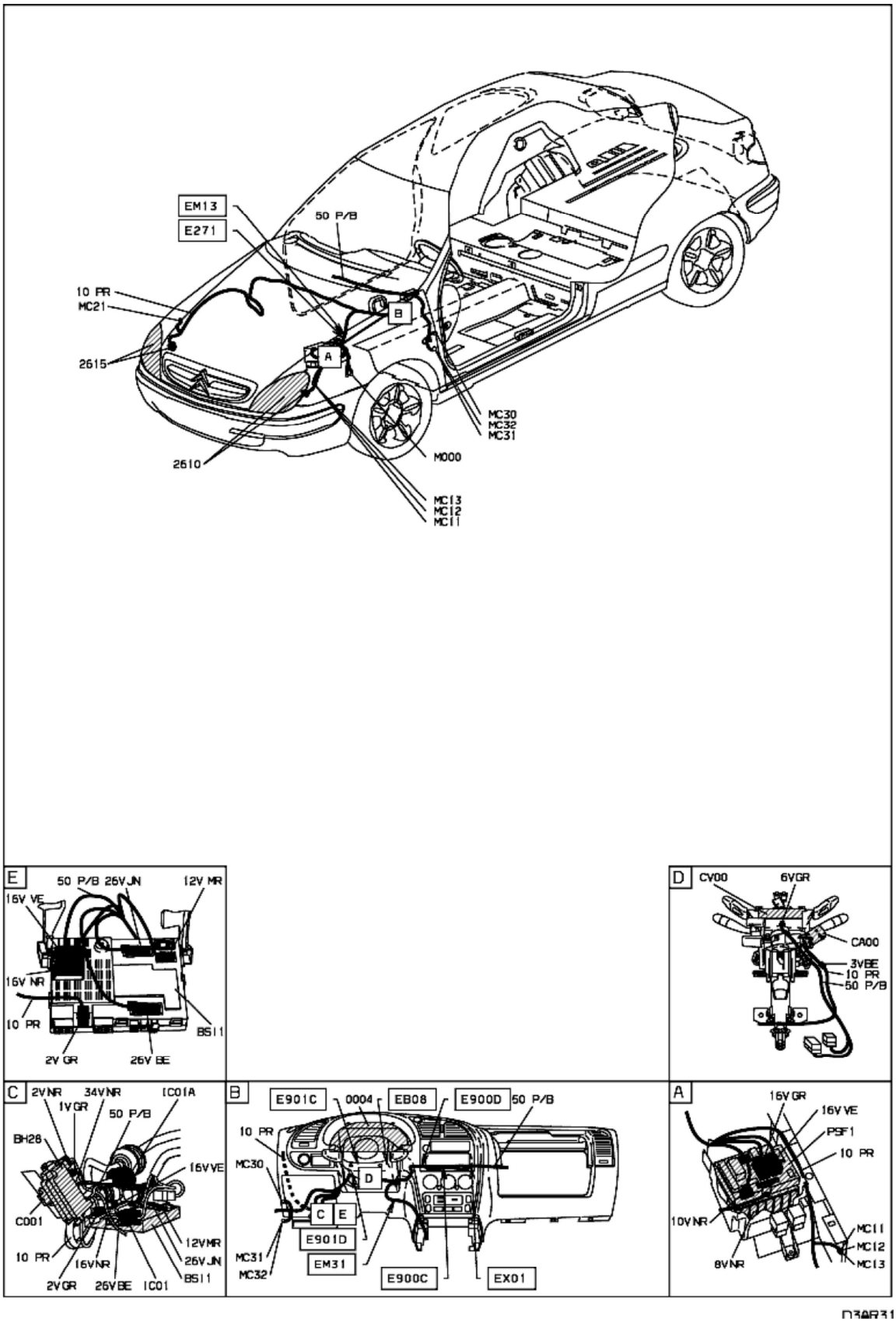


D3AR31A1

собственность PSA Peugeot Citroen

16/11/2011