автомобиль : DS3		номер VIN: VF7SA5FN8BW628377 / OPR : 12794	
область	силовой агрегат	функция	Запуск двигателя
составные части			

принцип

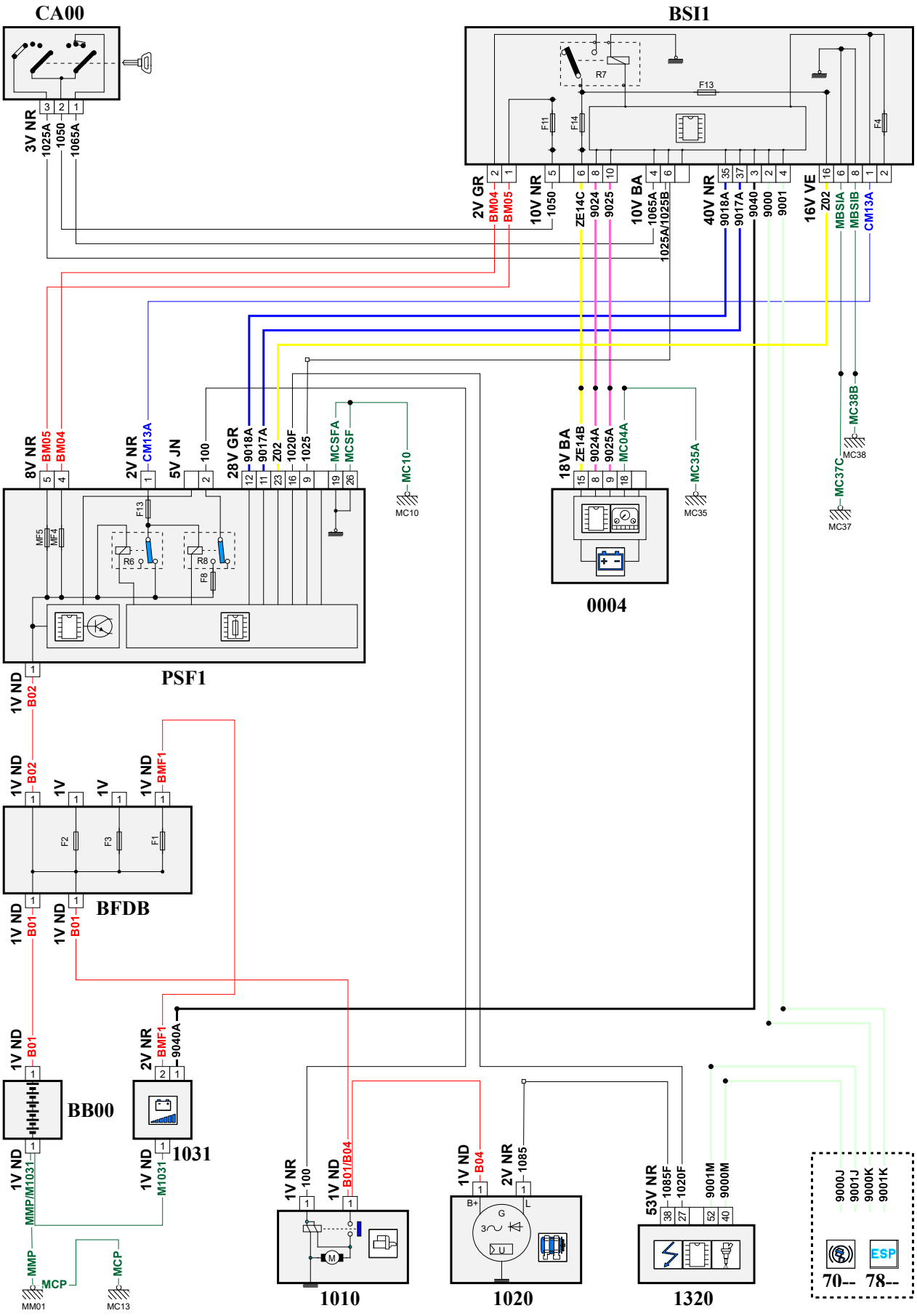

собственность PSA Peugeot Citroen

25/07/2023