автомобиль : C5 (X7)		номер VIN: VF7RD5FNABL518832 / OPR : 12562	
область	освещение - сигнализация	функция	габаритные фонари
составные части			

принцип

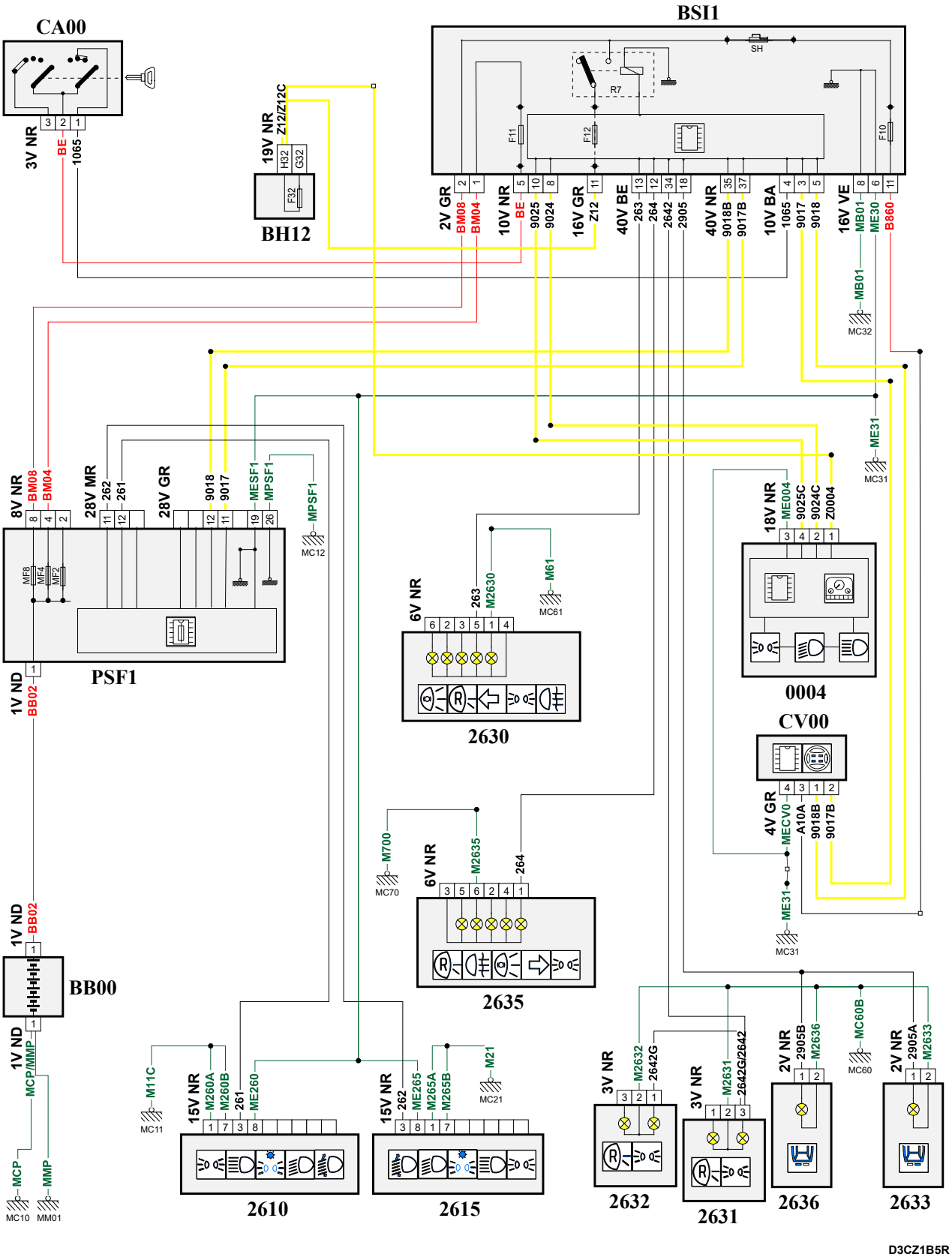

собственность PSA Peugeot Citroen

03/07/2023