РАЗБОРКА-СБОРКА : ПЕРЕДНЯЯ ДВЕРЬ

ОБЯЗАТЕЛЬНО : Соблюдайте чистоту и правила безопасного выполнения работ .

ПРИМЕЧАНИЕ : Используйте продукты, рекомендованные изготовителем .

1. Обязательная замена деталей

Наименование	Количество
Герметизирующую панель двери	1

2. Оборудование

Приспособление	Артикул	Наименование
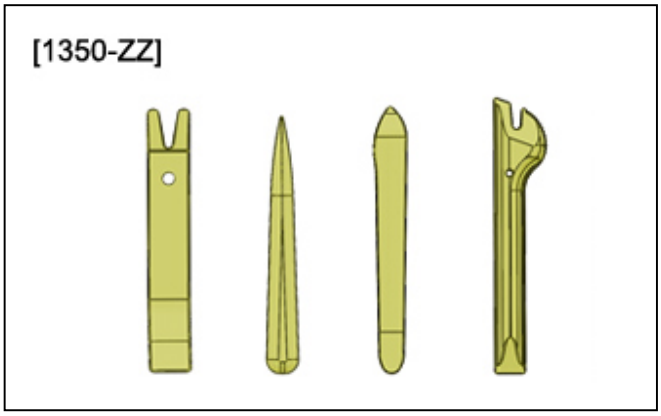 Рисунок : E5AG02MT	[1350-ZZ]	Инструмент для снятия обшивки

3. Разборка

Снять переднюю дверь .

3.1. Отделку передней двери

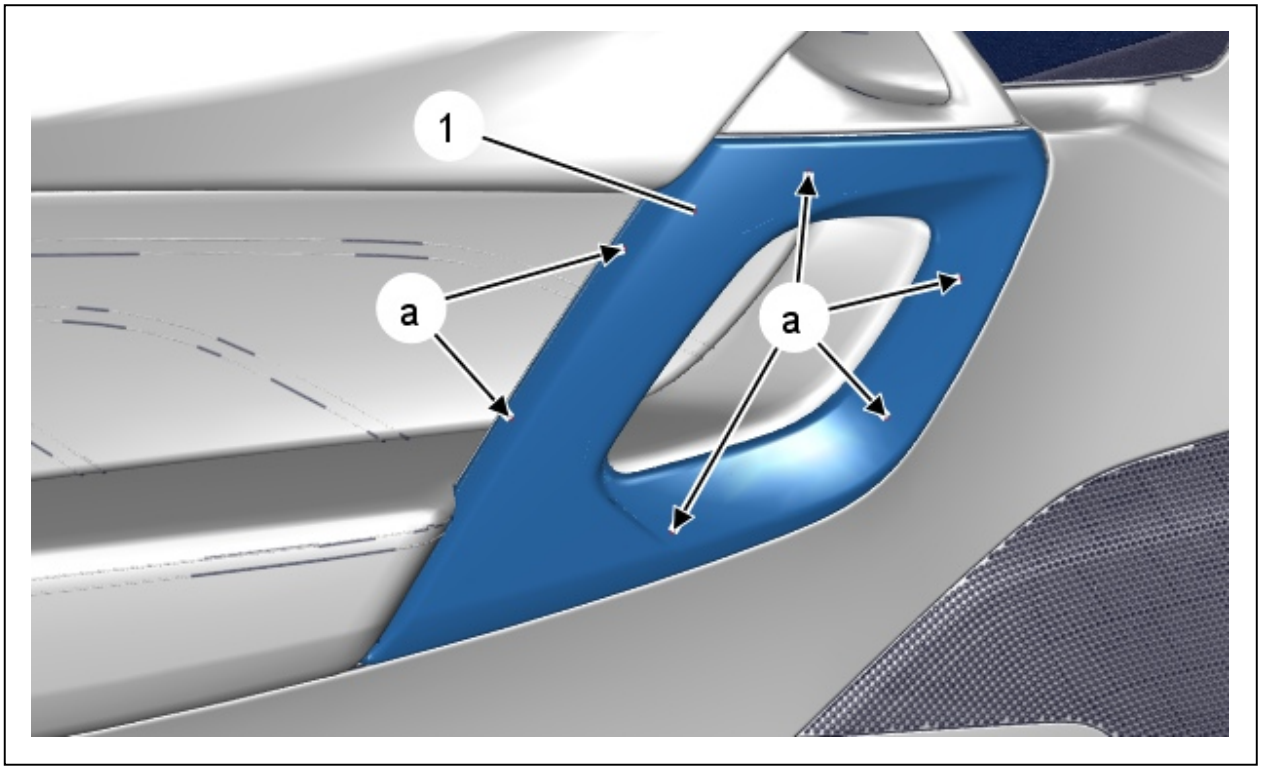

Рисунок : C4CS0PZD

Отсоединить декоративную накладку (1) (в "a") ; С помощью приспособления [1350-ZZ].
Снять декоративную накладку (1).

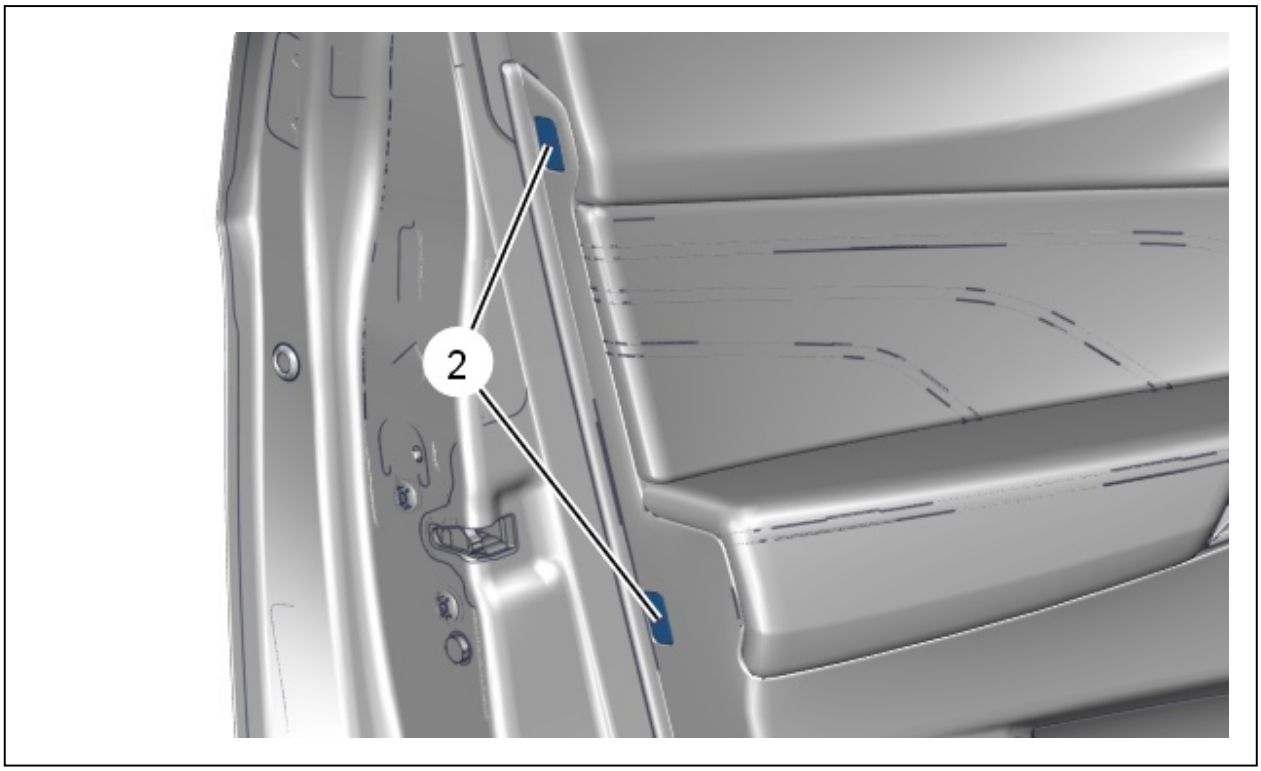

Рисунок : C4CS0Q0D

Снять крышки (2) ; С помощью приспособления [1350-ZZ].

Рисунок : C4CS0Q1D

Снять болт (3).

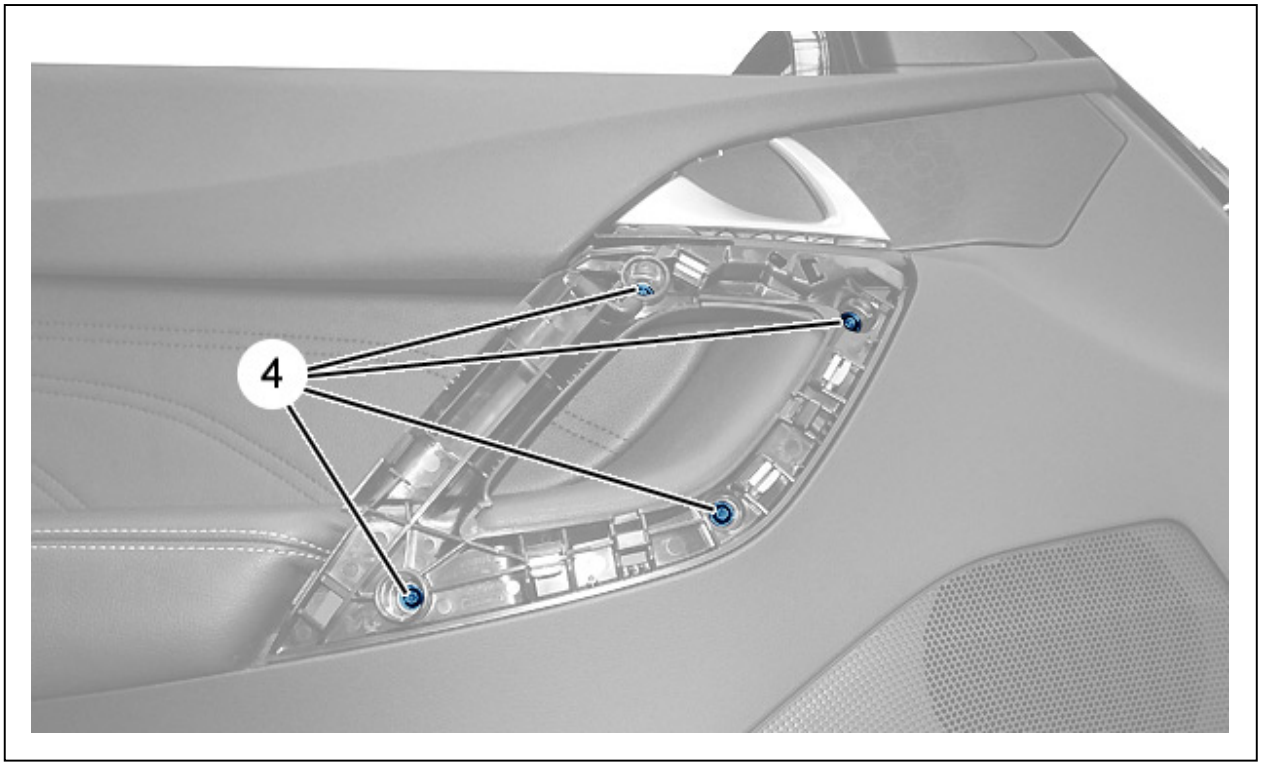

Рисунок : C4CS0Q2D

Снять болт (4).

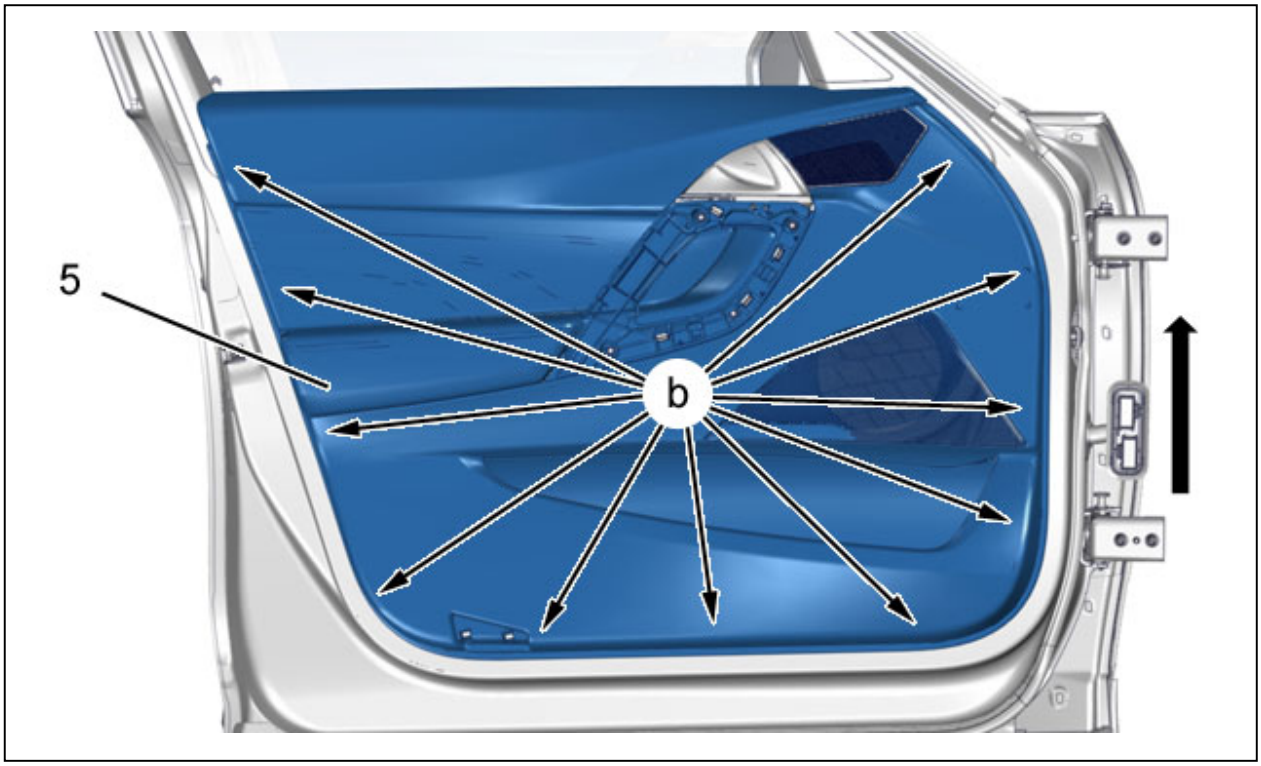

Рисунок : C4CS0Q4D

Открепить облицовку передней двери (5) (в "b") ; С помощью приспособления [1350-ZZ].

Отделите :

- Обивку передней двери (5) (Потянув на себя)
- Обивку передней двери (5) (Как показано стрелкой)

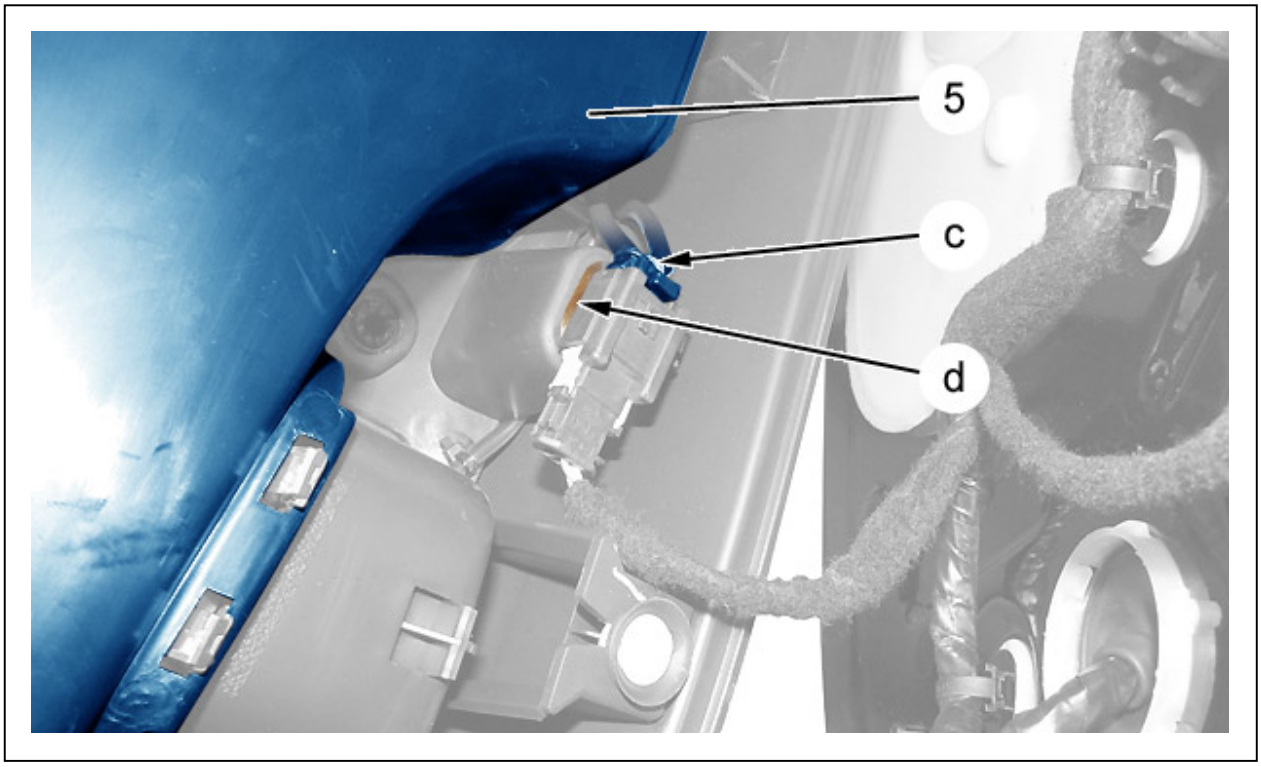

Рисунок : C4CS0Q5D

Отсоединить разъем (в "c").

Отсоедините разъем (в "d") ; С помощью приспособления [1350-ZZ].

Снимите облицовку передней двери (5).

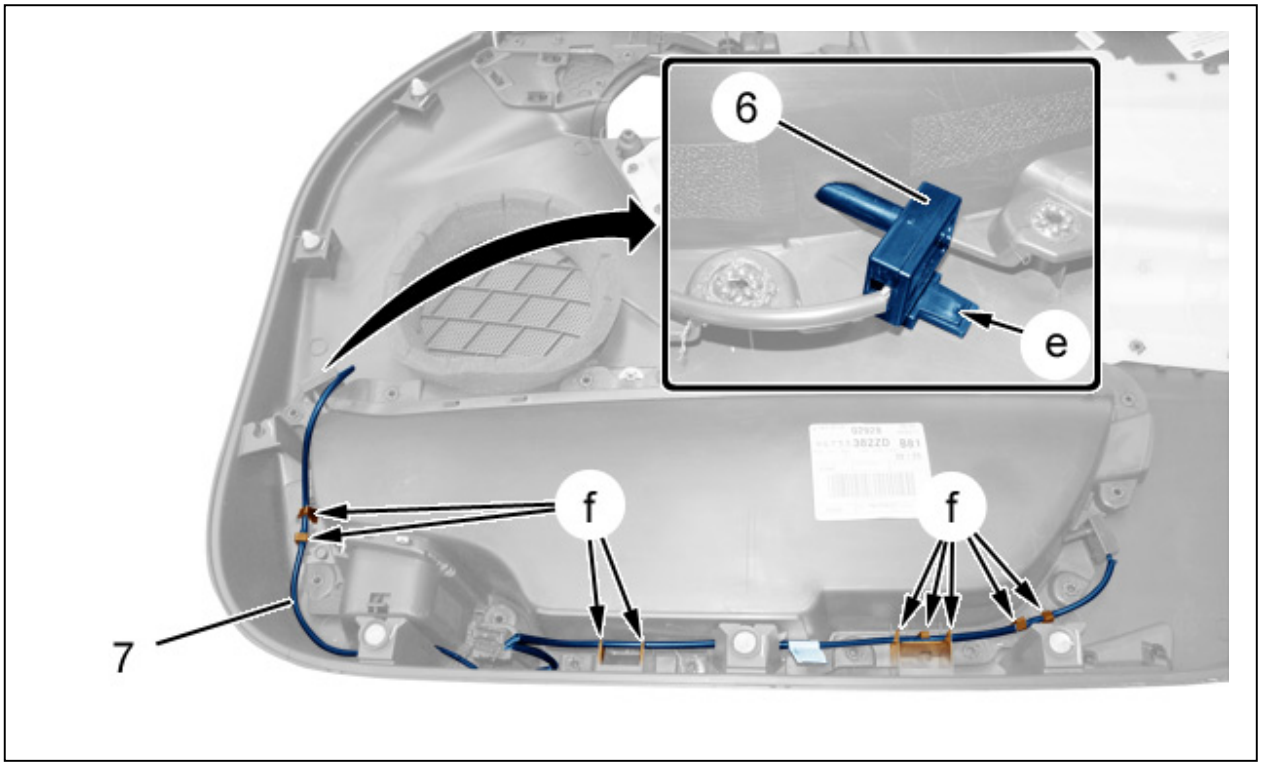

Рисунок : C4CS0Q6D

Открепить плафоны (6) (в "e") ; С помощью приспособления [1350-ZZ].
Отделите жгут проводов (7) (в "f").
Снять :

- Лампы подсветки (6)
- Жгут электрических проводов (7)

3.2. Ручки открывания дверей из салона

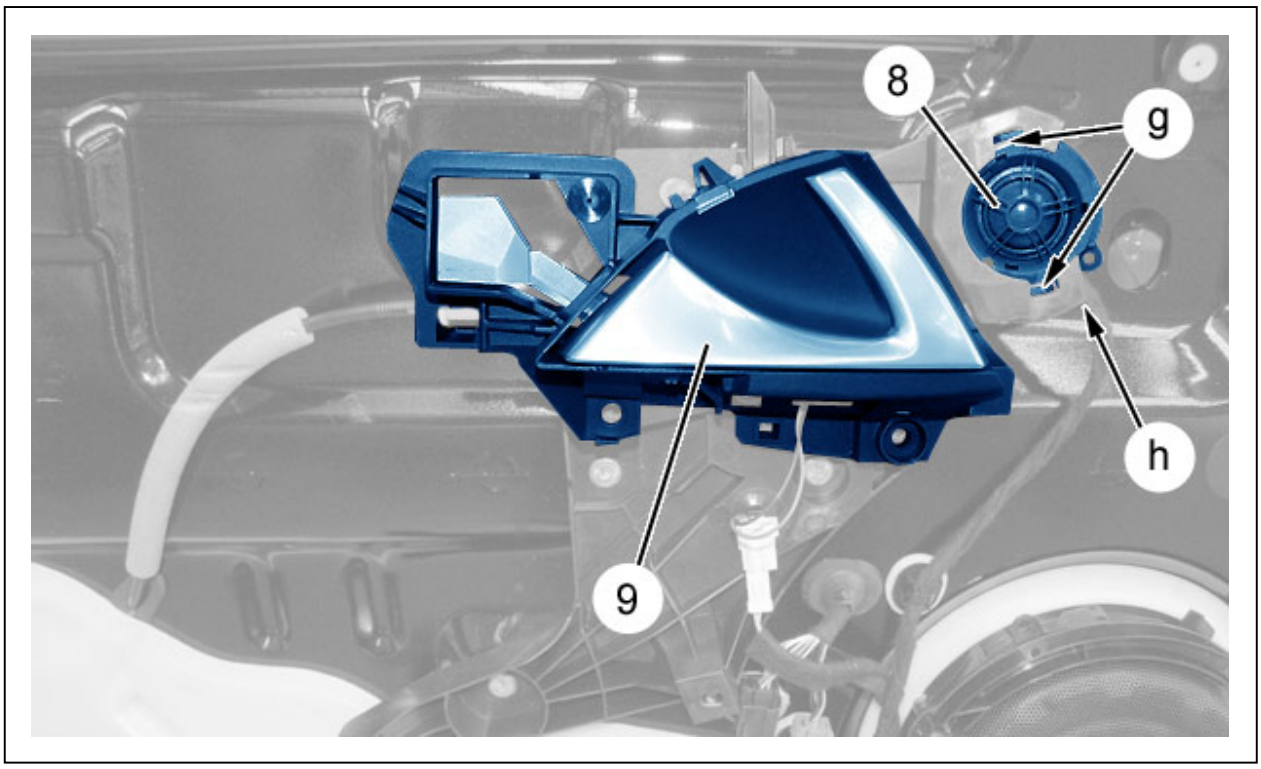

Рисунок : C4CS0Q7D

Отсоедините высокочастотный динамик (8) (в "g") ; С помощью приспособления [1350-ZZ].
Снимите высокочастотный динамик (8).
Отсоединить разъем (в "h").

Снять высокочастотный динамик (8).
Отделить ручку открывания изнутри салона (9) (Как показано стрелкой).

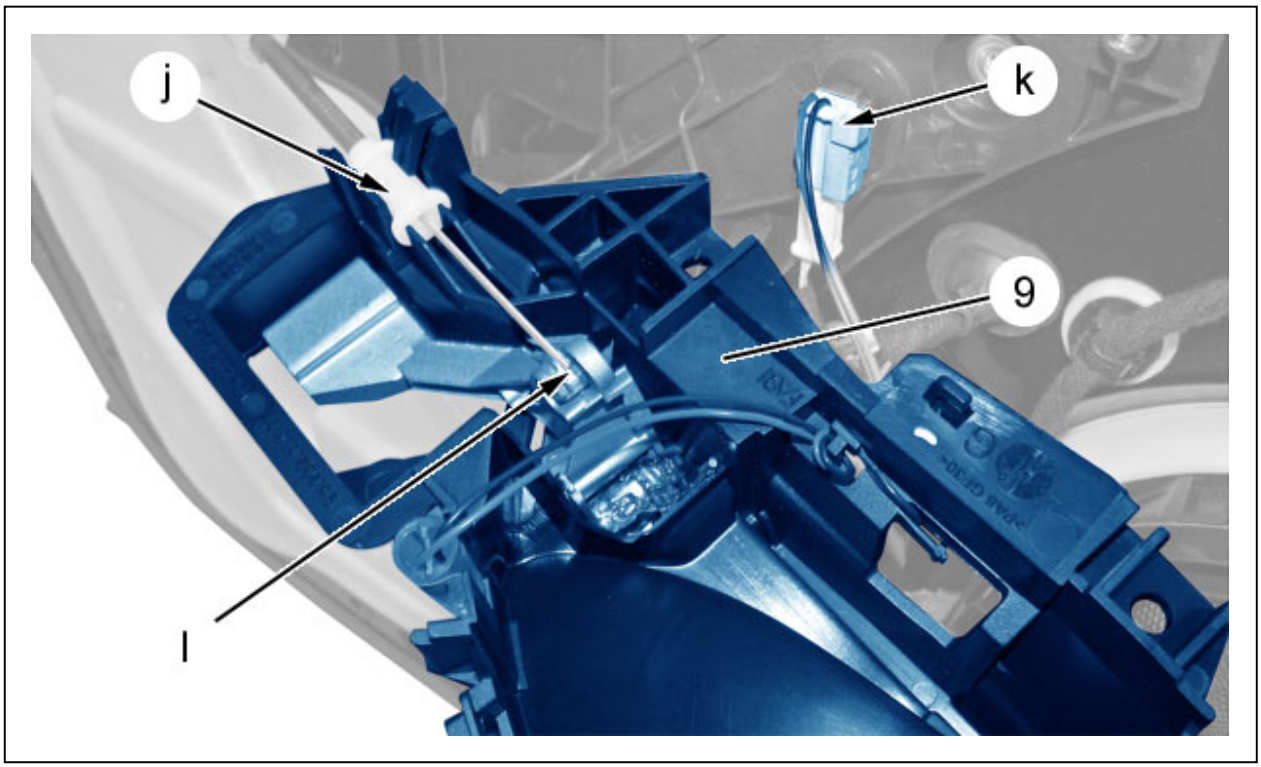

Рисунок : C4CS0Q8D

Отсоединить разъем (в "k").
Отсоедините :

- Крепление оболочки троса привода (в "j")
- Конец троса (в "l")

Снять внутреннюю ручку открывания (9).

3.3. Динамик

Снимите громкоговоритель из передней двери ⓘ .

3.4. Наружного зеркала заднего вида

Снять наружное зеркало заднего вида ⓘ .

3.5. Накладка боковины салона

Снимите накладку боковины салона передней двери ⓘ .

3.6. Внутренний уплотнитель стекла

Снять внутренний уплотнитель стекла ⓘ .

3.7. Герметичная панель

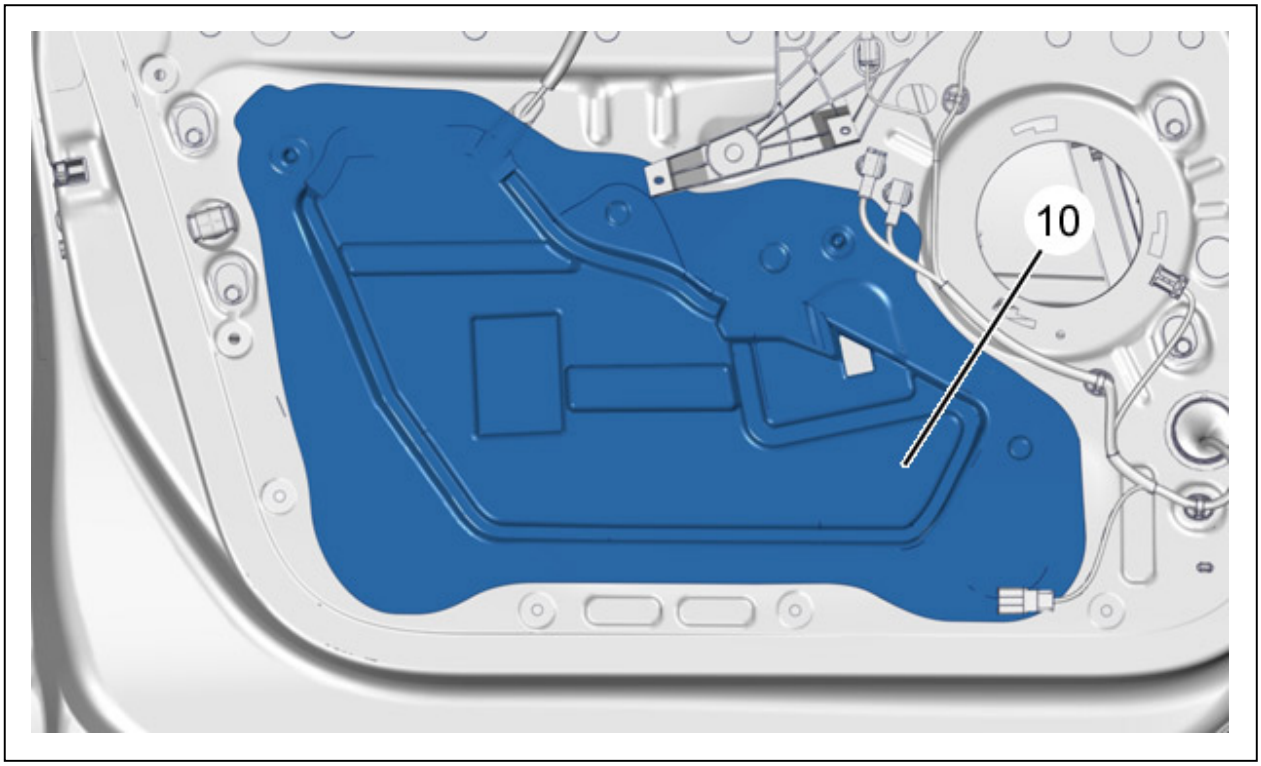

Рисунок : C4CS0Q9D

Отклеить герметизирующую панель (10) ; С помощью приспособления [1350-ZZ].

ПРИМЕЧАНИЕ : Удалить с двери в зоне наклеивания герметичной панели все следы клея с помощью очистителя с индексом "J1".

3.8. Стекло передней двери

Снять подвижное стекло ⓘ .

3.9. Механизм стеклоподъемника передней двери

Снимите механизм стеклоподъемника ⓘ .

3.10. Наружная ручка передней двери

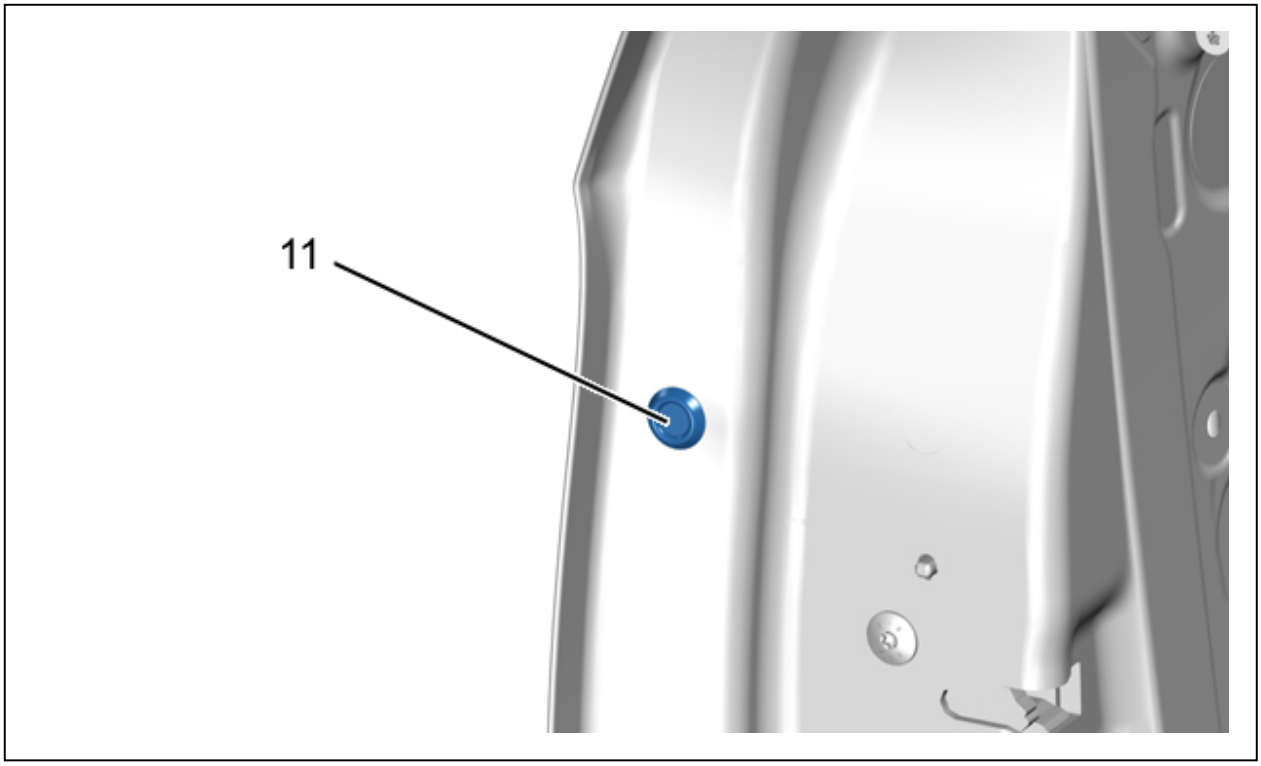

Рисунок : C4CS0QAD

Снять крышку (11) ; С помощью приспособления [1350-ZZ].

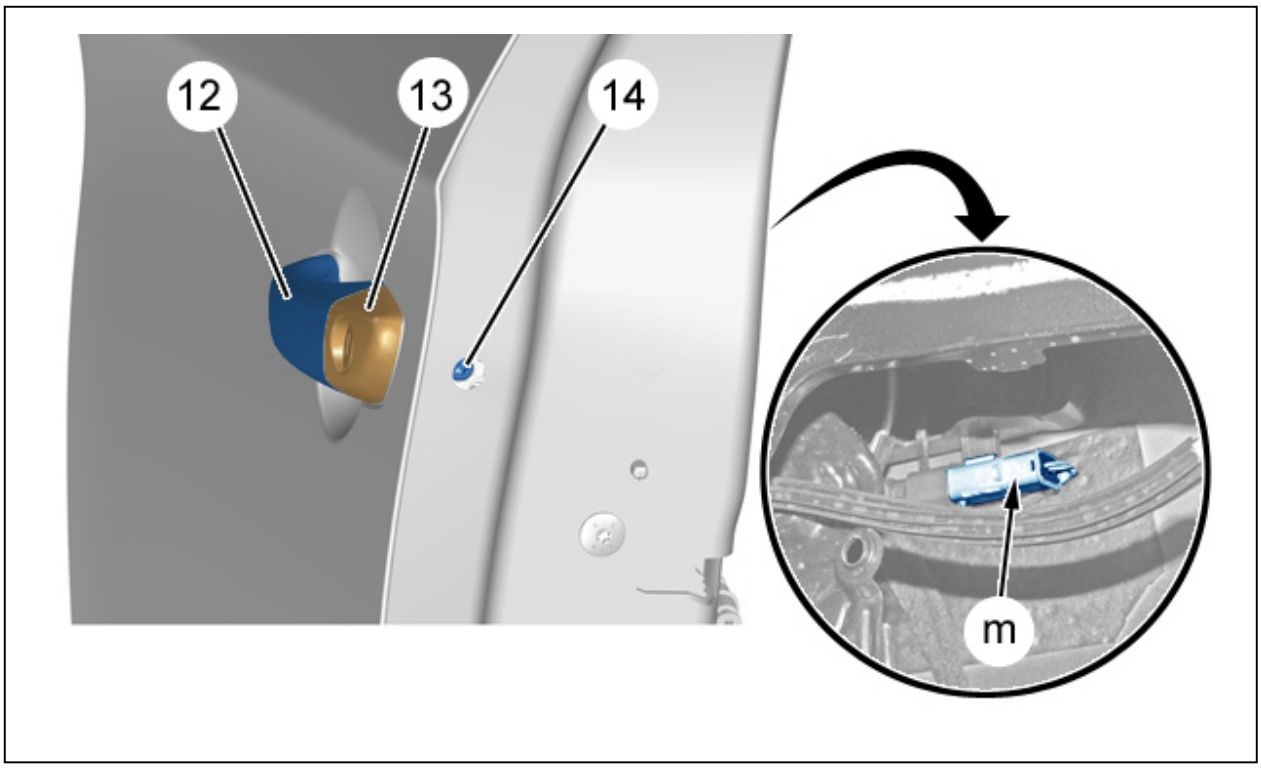

Рисунок : C4CS0QBD

Отсоединить разъем (в "m") (Через паз в двери).
Ослабить болт крепления (14) замка (13) Не снимая болта (14).
Приложить давление к болту (14) (1 фиксированное положение).
Открыть наружную ручку (12).
Приложить давление к болту (14) (1 фиксированное положение).
Освободить и снять замок двери (13).
Снимите ручку (12).

3.11. Наружный механизм управления открытием

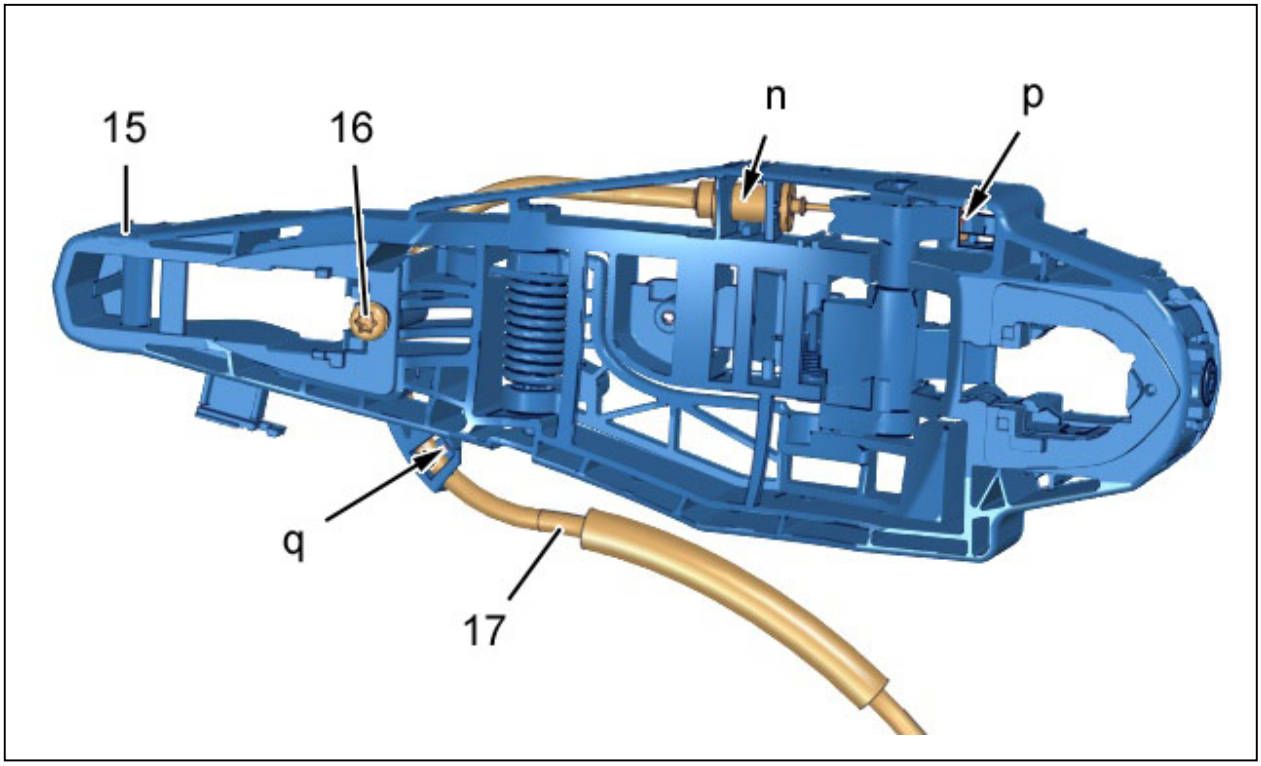

Рисунок : C4CS0QCD

Снимите болт (16).

Освободить приводной механизм наружной ручки через внутреннее отверстие двери.

Отсоедините :

- Крепление оболочки троса привода (/) (в "n")
- Конец троса (в "p")

Отсоедините оболочку (17) (в "q") ; С помощью приспособления [1350-ZZ].

Снять наружный механизм управления открытием (15).

3.12. Направляющая (задняя часть)

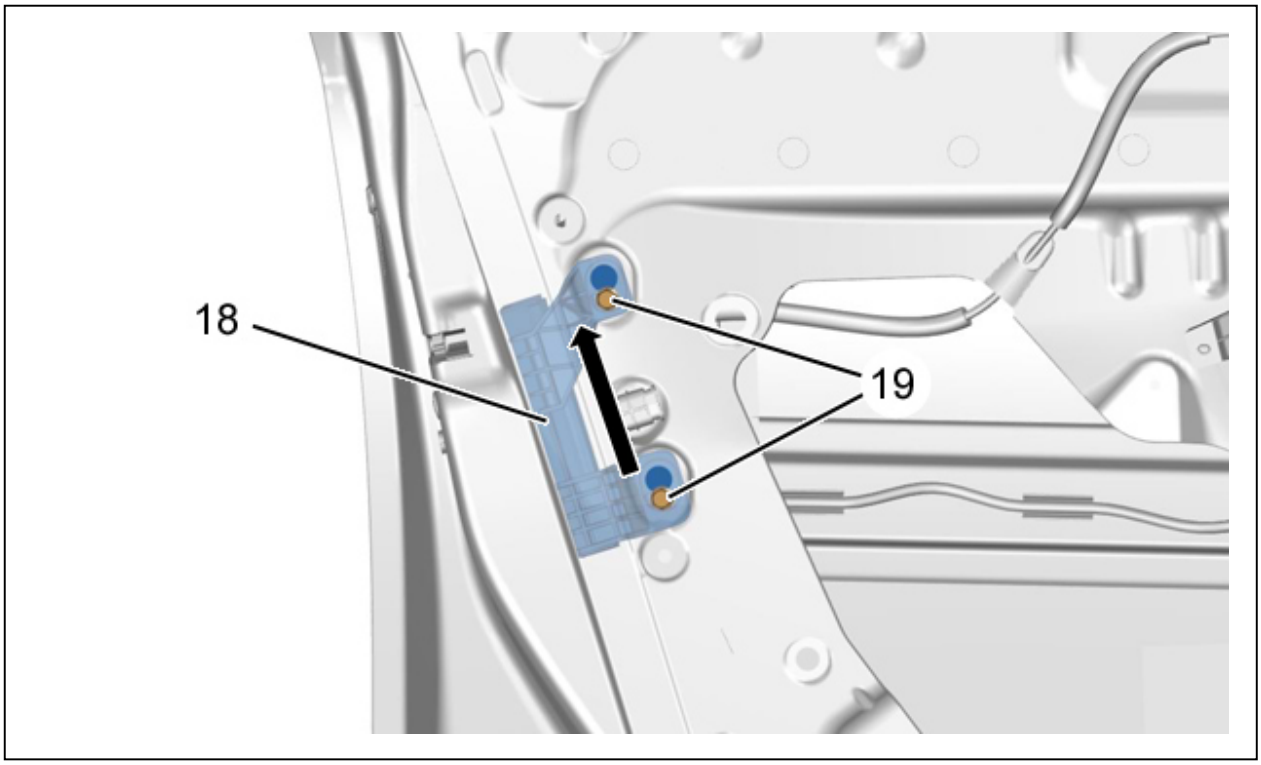

Рисунок : C4CS0QDD

Ослабить затяжку болтов (19).

Освободить направляющую (18) (Как показано стрелкой).

Снять направляющий элемент (18) (Через паз в двери).

3.13. Замок

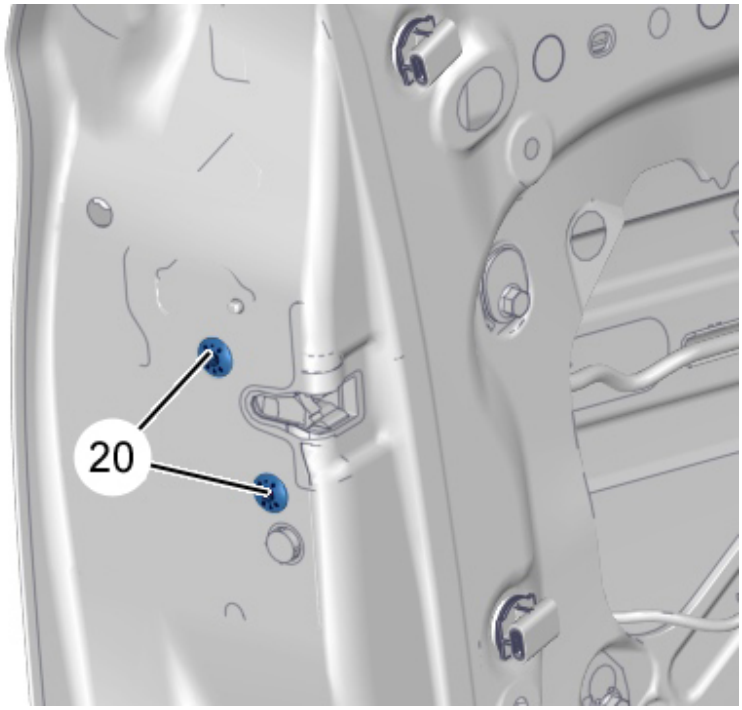

Рисунок : C4CS0QED

Снять болт (20).

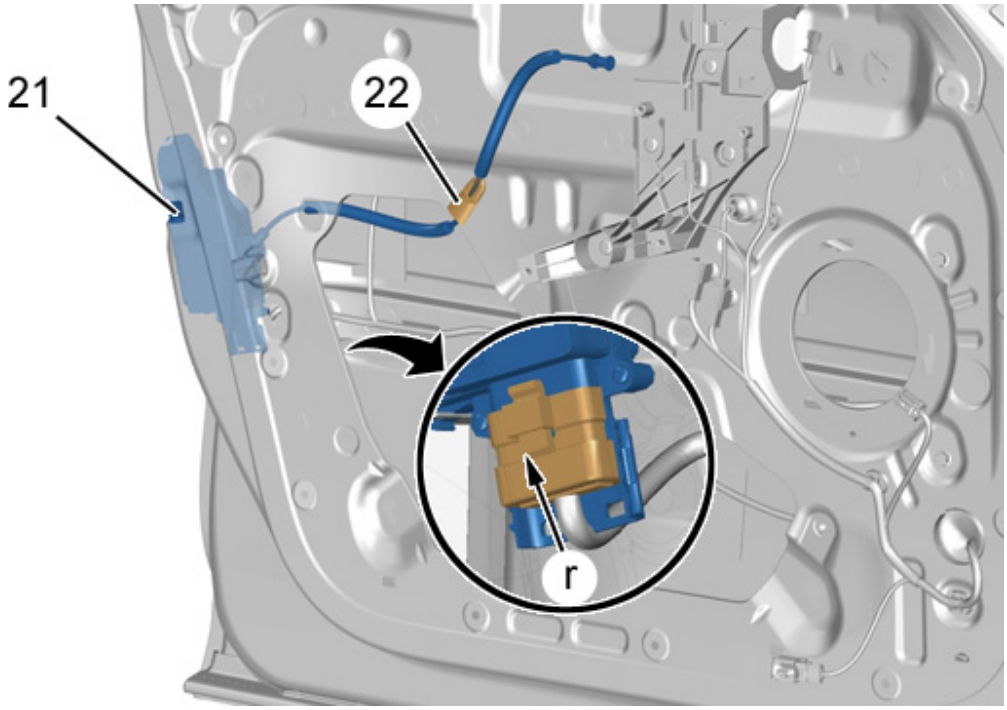

Рисунок : C4CS0QFD

Отсоединить разъем (в "r").
Снять уплотнитель (22).
Освободить замок (21) через внутреннее отверстие двери.
Снять замок (21).

3.14. Направляющая (передняя часть)

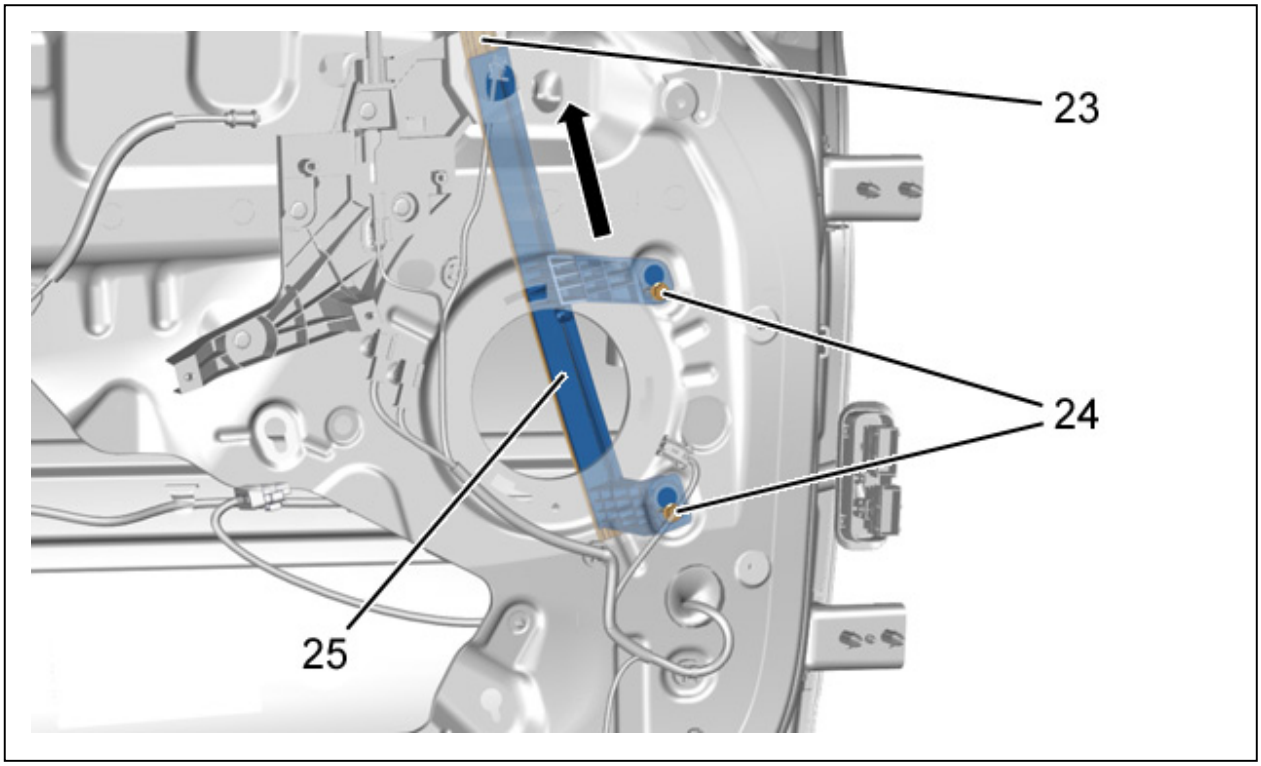

Рисунок : C4CS0QGD

Ослабить затяжку болтов (24).

Отделите :

- Уплотнитель кулисы стекла (23)
- Направляющую (25) (Как показано стрелкой)

Снять направляющий элемент (25) (Через паз в двери).

3.15. Декоративные элементы

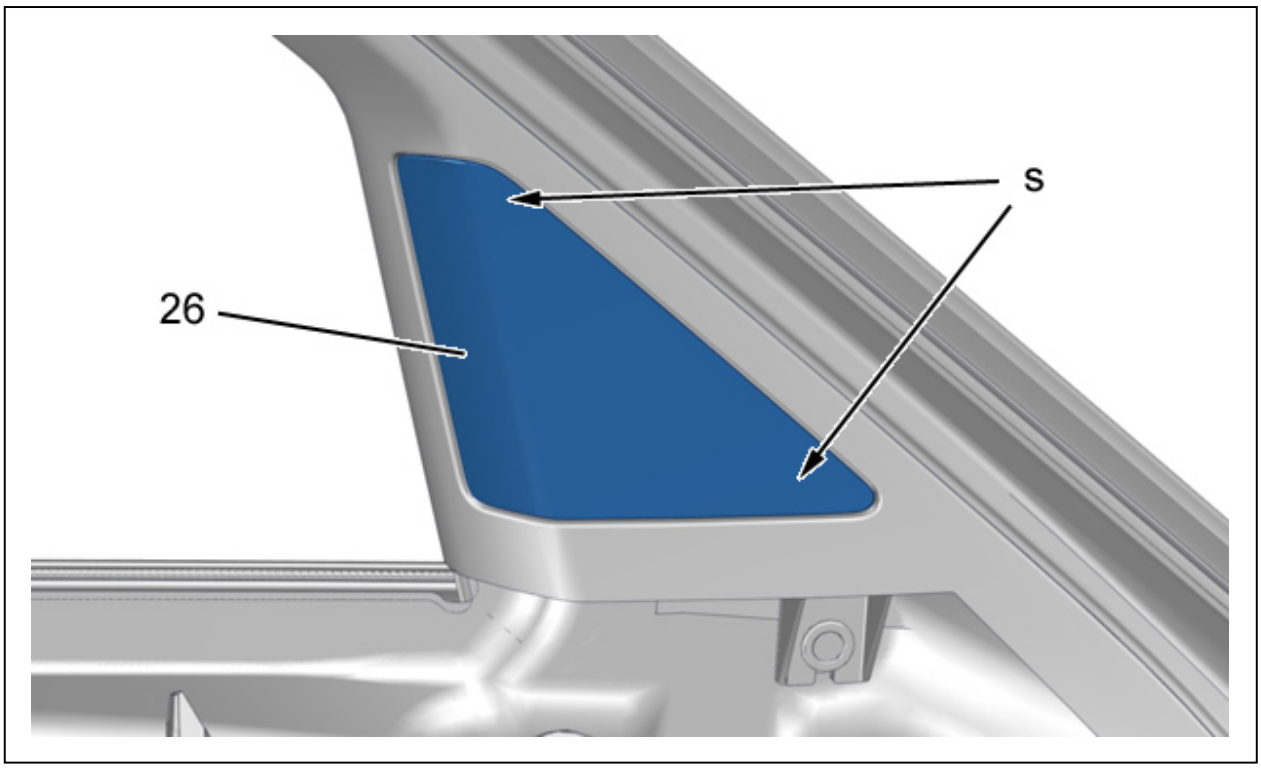

Рисунок : C4CS0QHD

Открепить накладку (26) (в "s") ; С помощью приспособления [1350-ZZ].

Снять декоративную накладку (26).

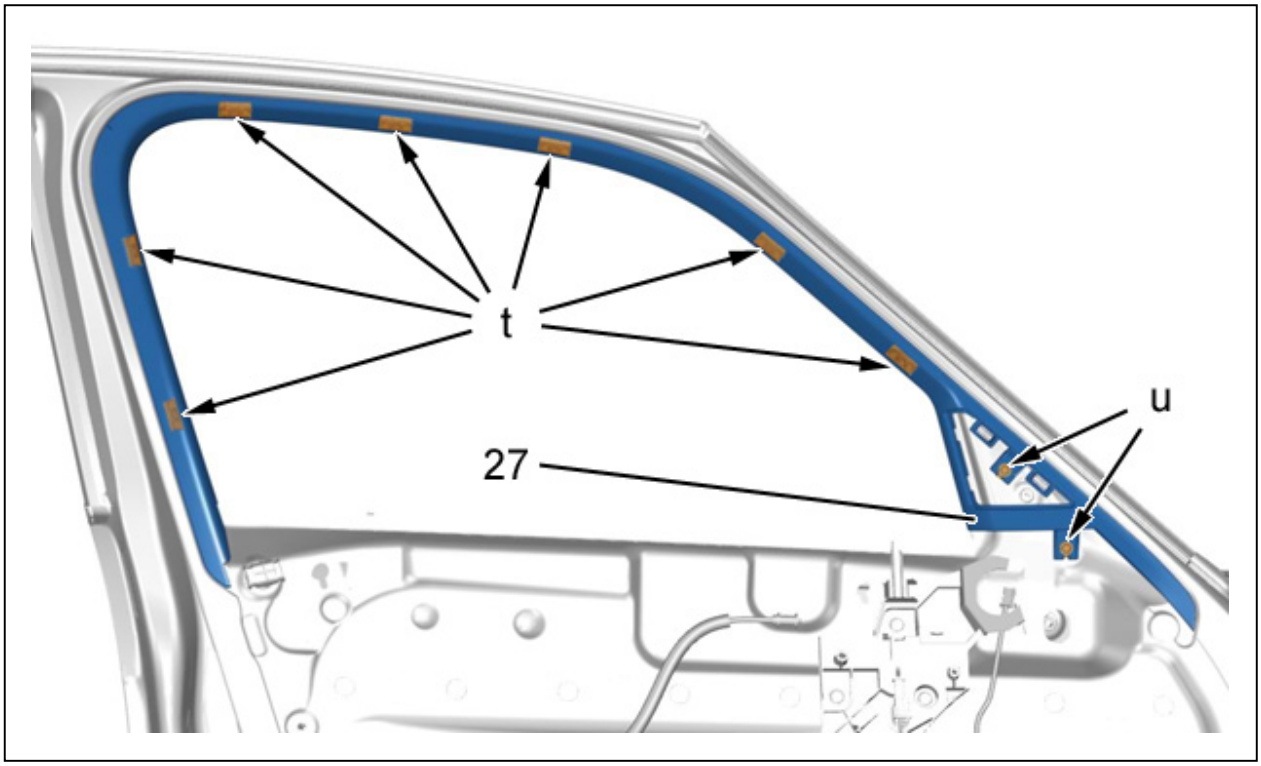

Рисунок : C4CS0QID

Открепить накладку (27) (В "t" и "u") ; С помощью приспособления [1350-ZZ].
Снять декоративную накладку (27).

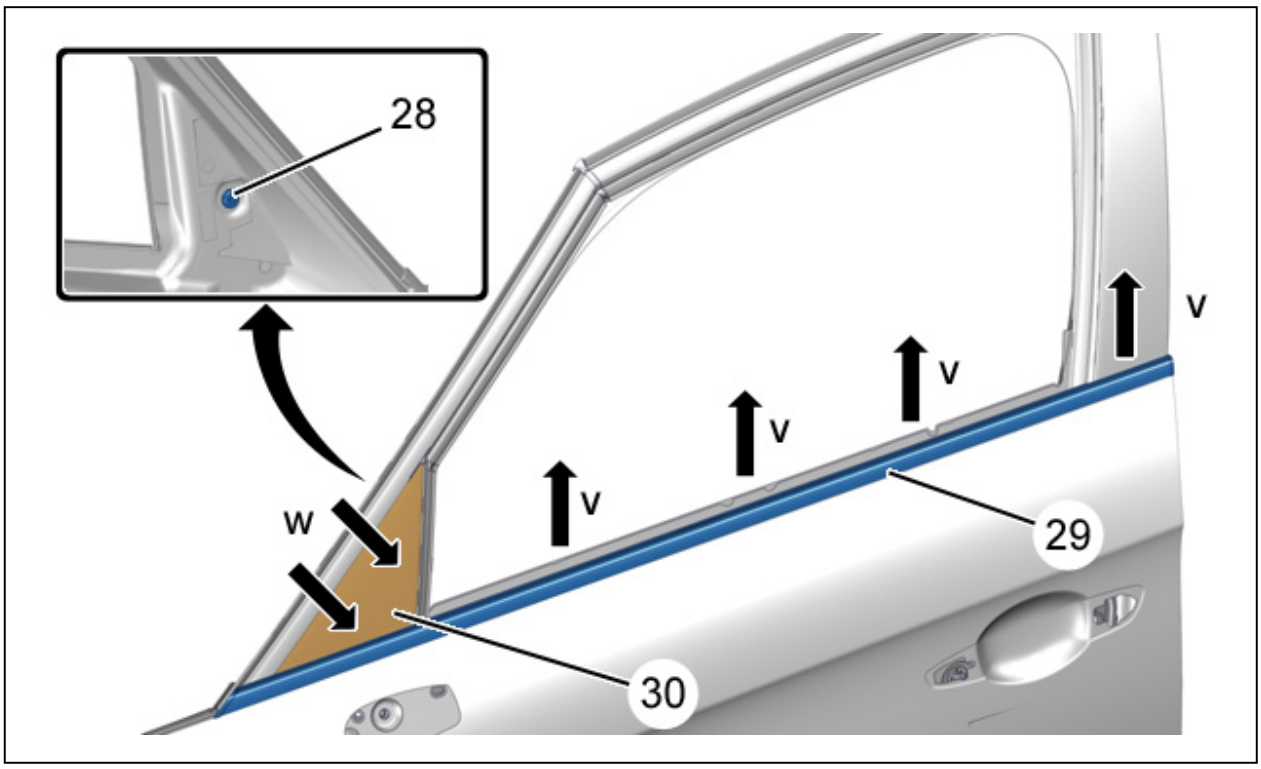

Рисунок : C4CS0QJD

Отделить наружный уплотнитель стекла (29) (Как показано в "v") ; С помощью приспособления [1350-ZZ].
Снять :

- Наружный уплотнитель стекла (29)
- Болт (28)

Отделить накладку (30) (как показано стрелкой "w").
Снять декоративную накладку (30).

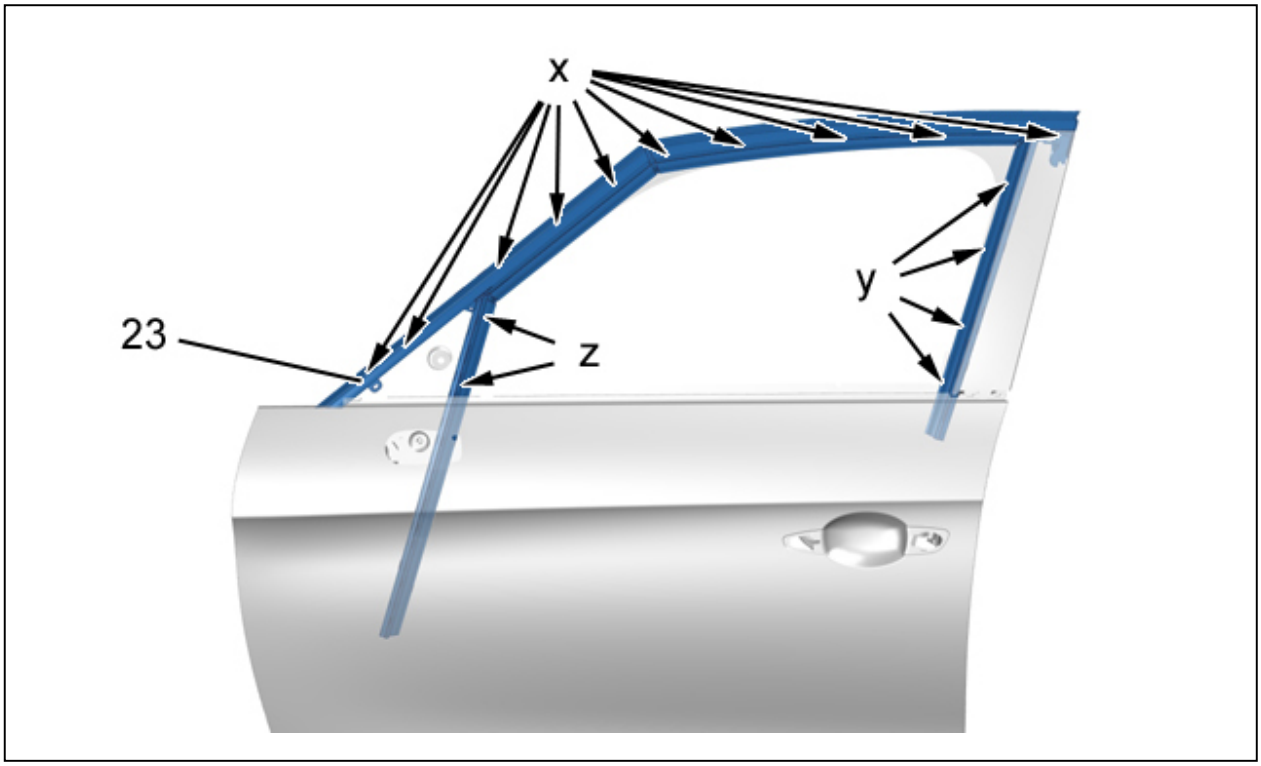

Рисунок : C4CS0QKD

Снять вкладыш уплотнения направляющей стекла передней двери (23) (В зоне "y", затем в зоне "z") ; С помощью приспособления [1350-ZZ].

Освободить уплотнитель направляющей стекла передней двери (23) (в "x") (Снаружи двери).

Снять уплотнение направляющей стекла передней двери (23).

3.16. Накладку стойки передней двери

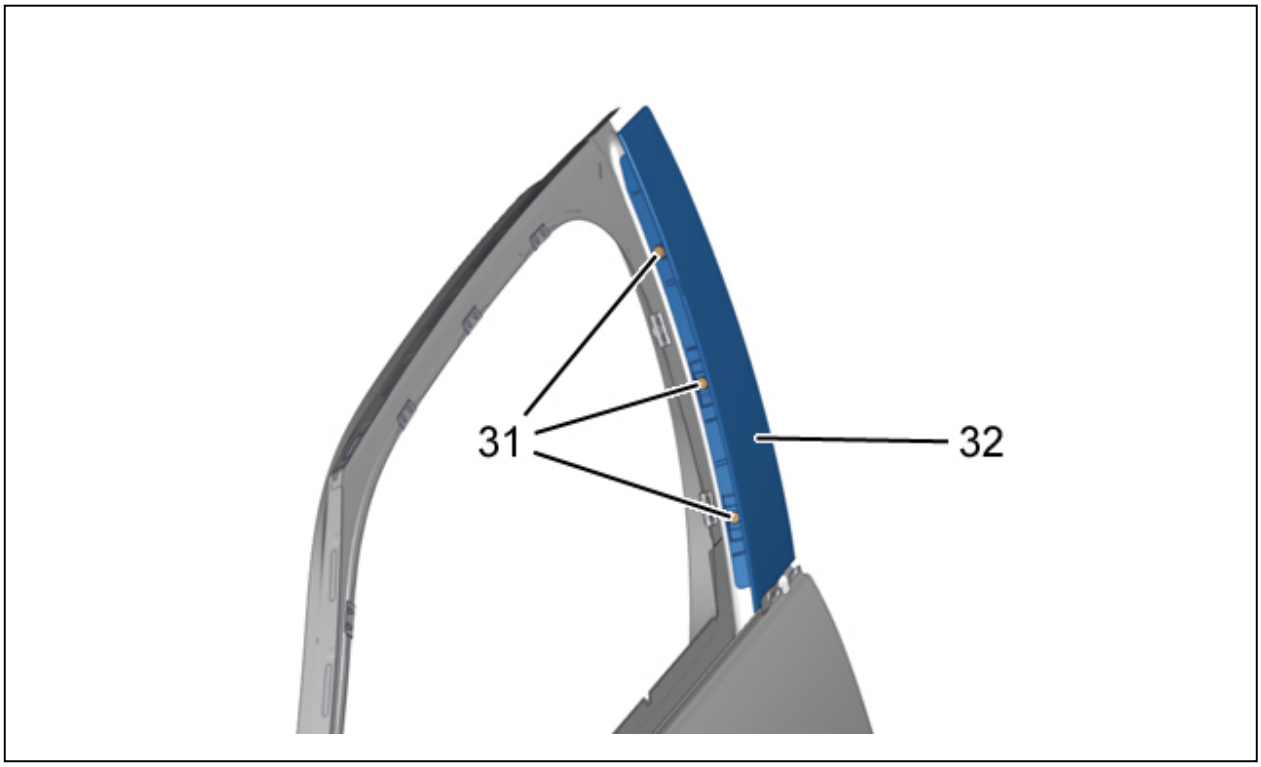

Рисунок : C4CS0QLD

Срезать стержни заклепок , прежде чем начать сверление.

Высверлите головки заклепок (31) ; С помощью дрели со сверлом диаметром 8 мм.

Высверлить остальные заклепки.

ПРИМЕЧАНИЕ : Удалить остатки заклепок из нижней части двери с помощью пылесоса.

Снять накладку стойки передней двери (32).

3.17. Опора ручки

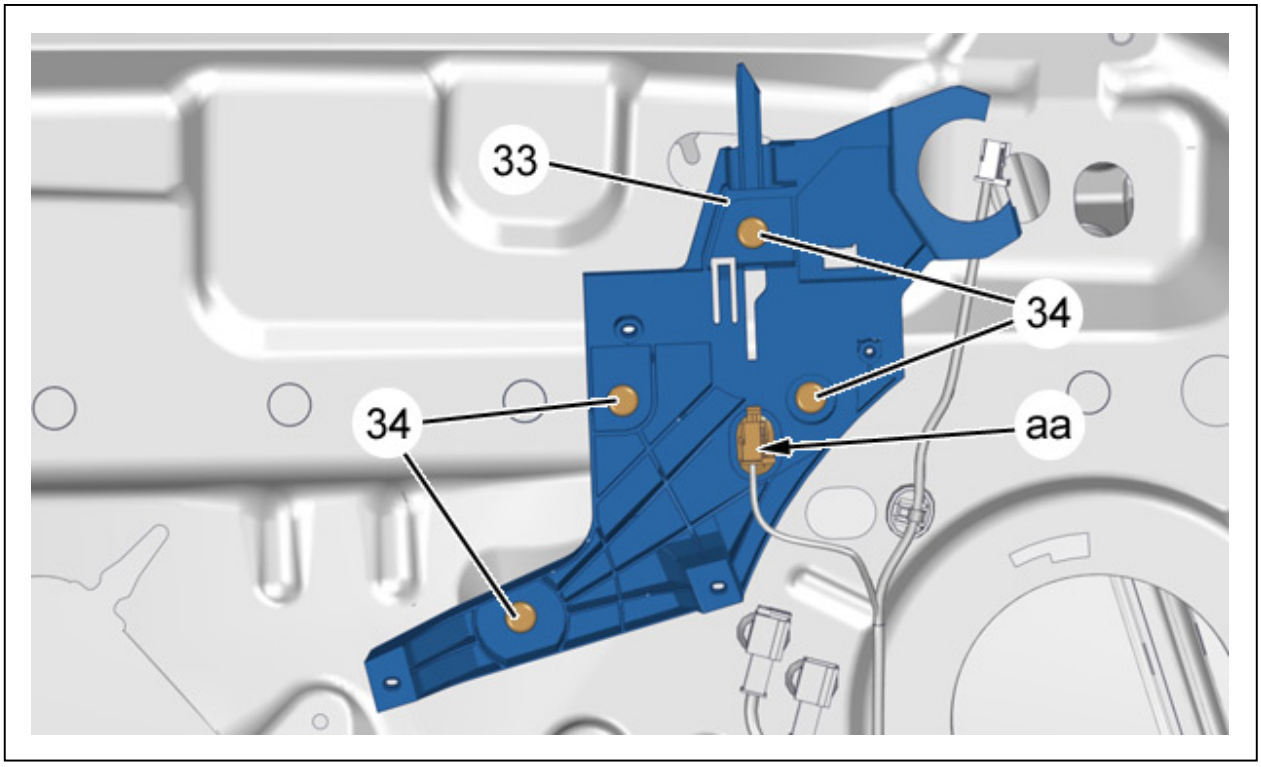

Рисунок : C4CS0QMD

Отсоедините разъем (в "aa") ; С помощью приспособления [1350-ZZ].
Срезать стержни заклепок , прежде чем начать сверление.
Высверлите головки заклепок (34) ; С помощью дрели со сверлом диаметром 8 мм.
Высверлить остальные заклепки.

ПРИМЕЧАНИЕ : Удалить остатки заклепок из нижней части двери с помощью пылесоса.

Снять опору ручки (33).

3.18. Уплотнители

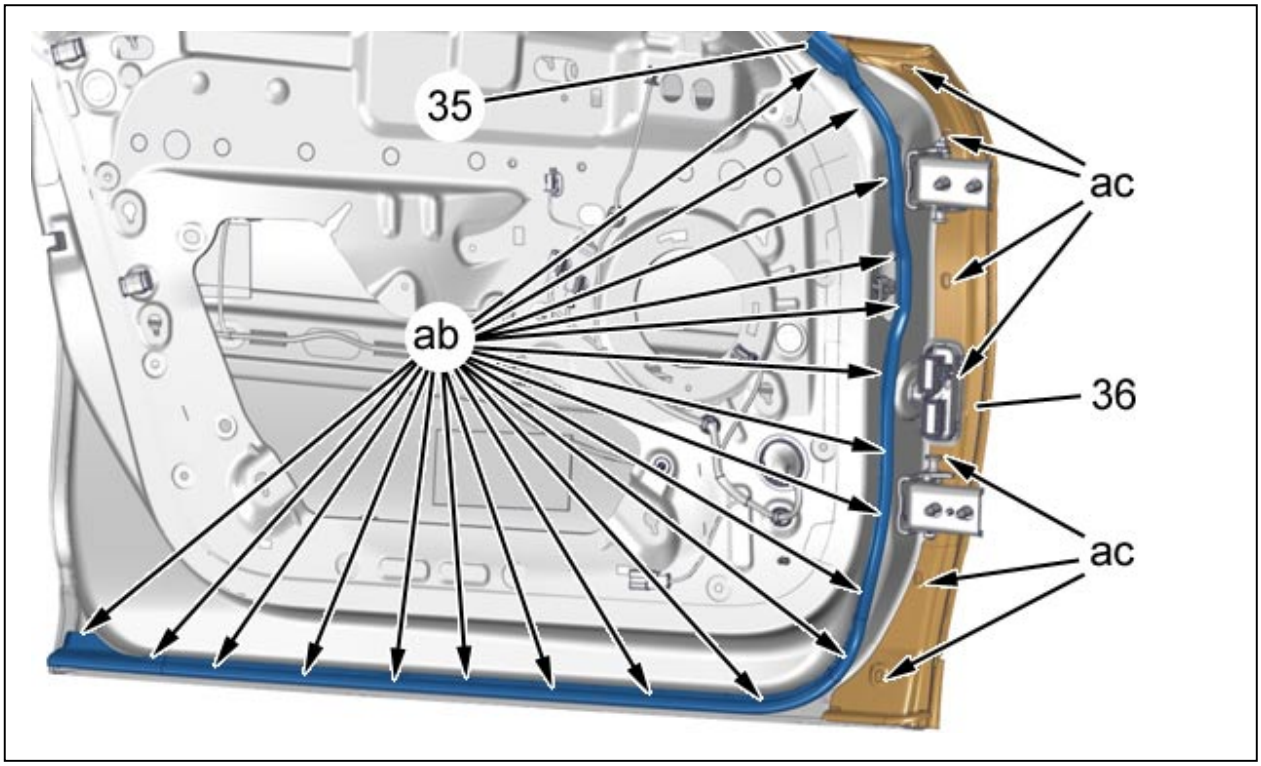

Рисунок : C4CS0QND

Отсоединить фиксаторы (В "ab" и "ac") ; С помощью приспособления [1350-ZZ].

Снять уплотнитель (35), (36).

3.19. Жгут электрических проводов

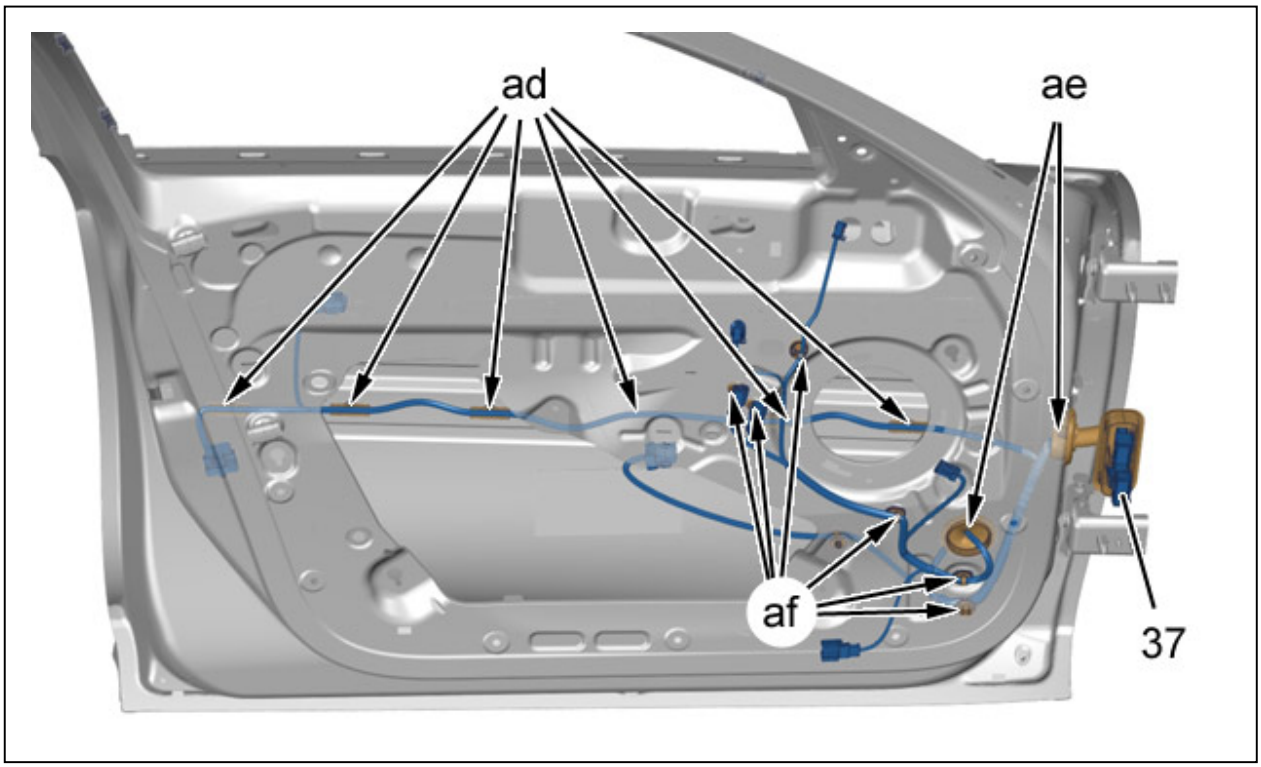

Рисунок : C4CS0QOD

ПРИМЕЧАНИЕ : Отметить прокладку электрического жгута (38).

Отсоединить ; С помощью приспособления [1350-ZZ] :

- Крепежные хомуты (в "ad")
- Фиксаторы жгута проводов (в "af")
- Втулки для электрических жгутов (в "ae")

Отделите жгут проводов (37).
Снимите жгут проводов (37).

3.20. Тяги двери

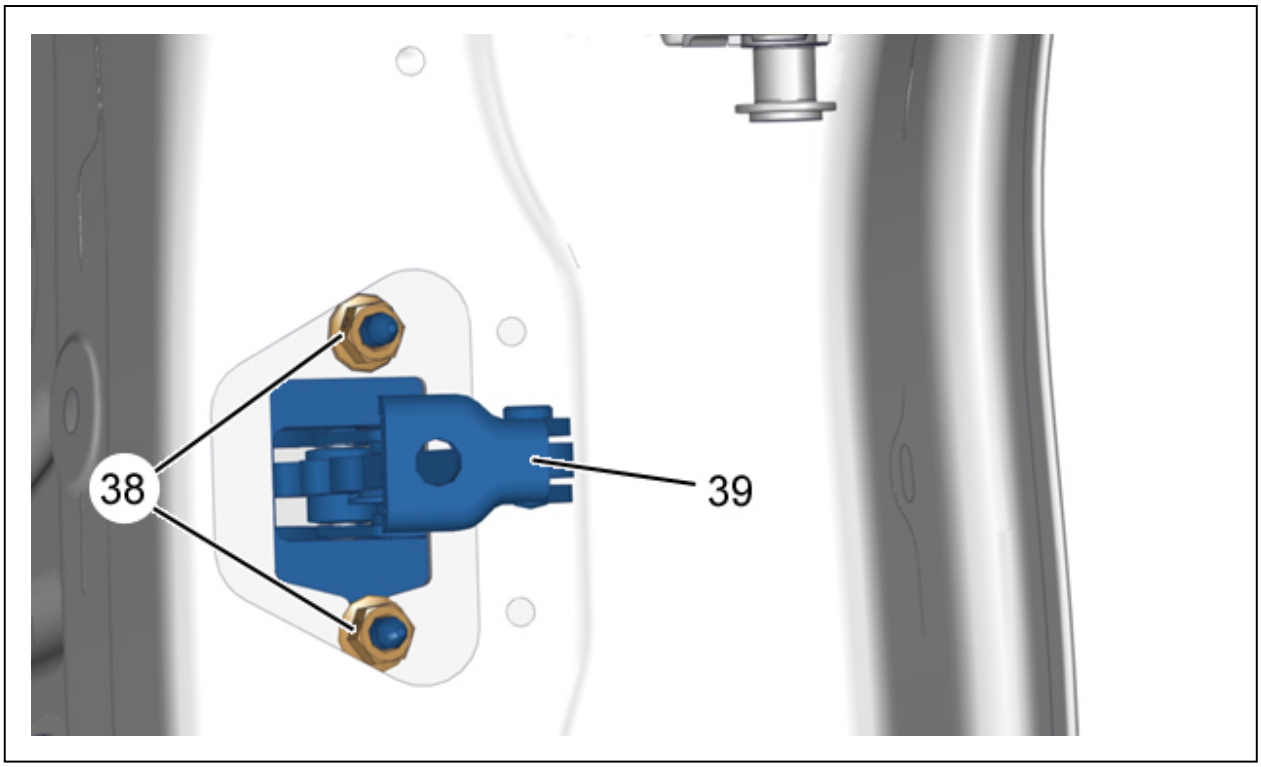

Рисунок : C4CS0QPD

Снять :

- Гайки (38)
- Тягу двери (39) (Через внутреннее отверстие двери)

3.21. Шарниры двери

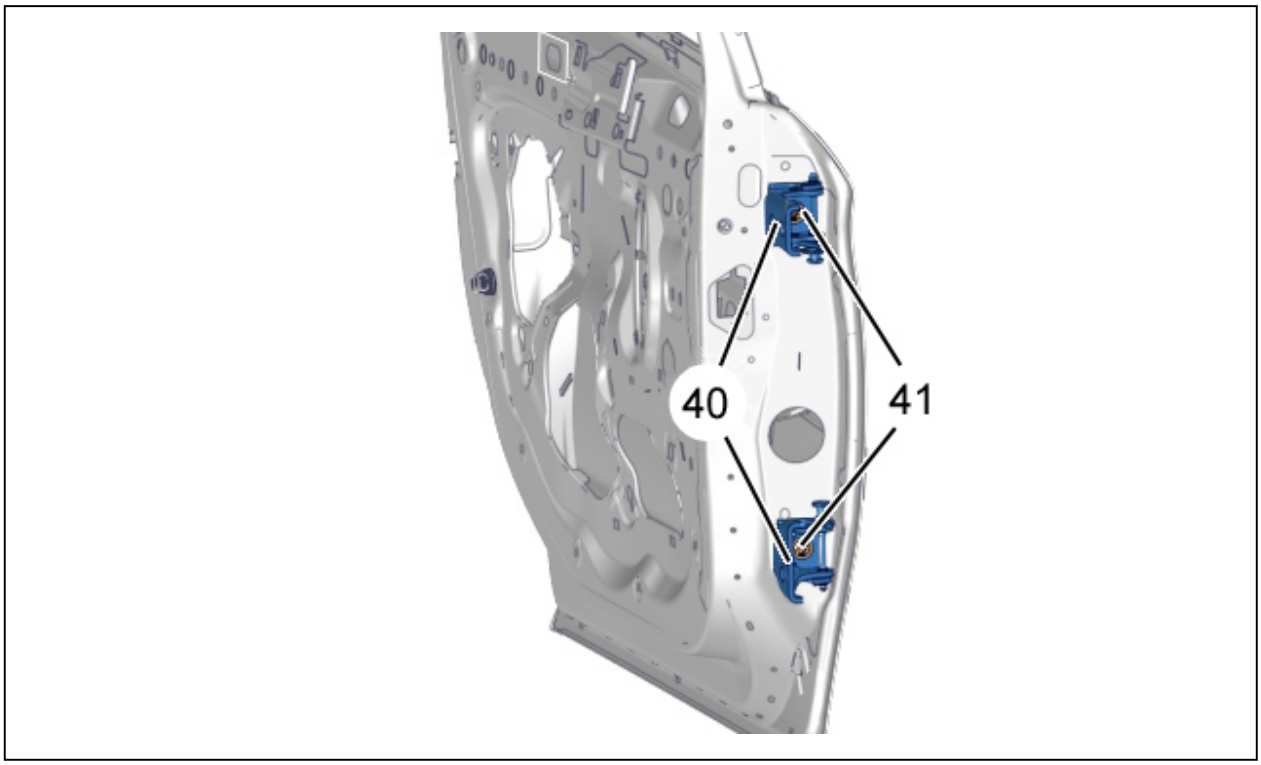

Рисунок : C4CS0QQD

Снять :

- болтов (41)
- Шарниры (40)

4. Сборка

ПРИМЕЧАНИЕ : Обязательно заменить дефектные фиксаторы и хомуты.

ВНИМАНИЕ : Установите новые уплотнения без складок и разрывов ; Необходима полная чистота опорной поверхности на панели двери ; Провести роликом по предварительно наклеенному листу ; Эти рекомендации необходимы, чтобы избежать возможного проникновения воды, пыли или шума.

Действовать в последовательности, обратной операциям по разборке.

ВНИМАНИЕ : Соблюдайте требуемые моменты затяжки ⓘ .

Моменты затяжки :

- болтов (41)
- Гайки (38)
- Болт (16)

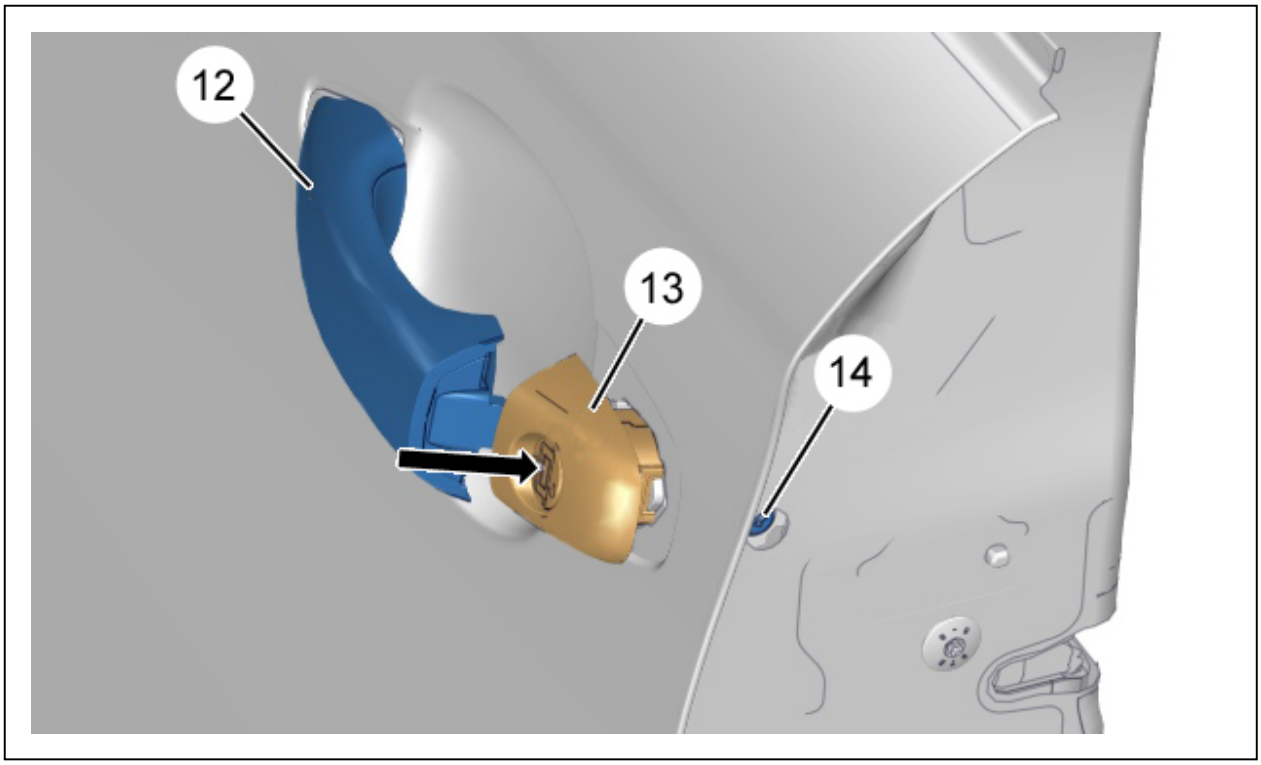

Рисунок : C4CS0QRD

Вставьте :

- Ручка (12)
- Замок (13)

Приложить давление к болту (14) (1 фиксированное положение).
Запереть фиксатор (13) (Как показано стрелкой).
Затянуть болт (14) с требуемым моментом.
Действовать в последовательности, обратной операциям по разборке.
Проверить работу различного оборудования.