| | | | |
|---|---|---|---|
| **автомобиль : C8 full CAN** | | **номер VIN: VF7EBRFJC13299370 / OPR : 10803** | |
| **область** | **силовой агрегат** | **функция** | **Запуск двигателя** |
| **составные части** | | | |

**принцип**

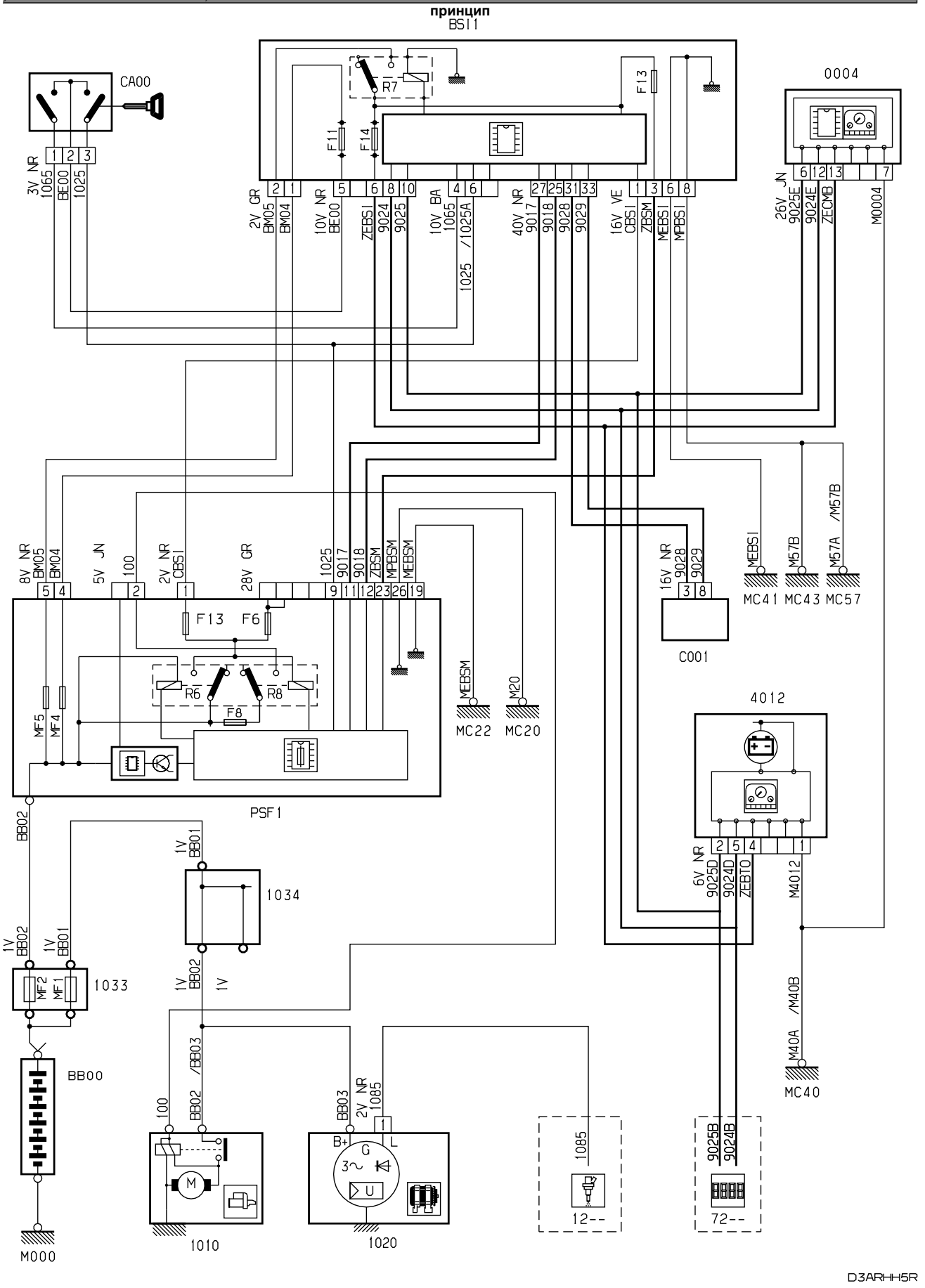


**собственность PSA Peugeot Citroen**

**20/03/2023**