СНЯТИЕ - УСТАНОВКА : ПЕРЕДНЕГО БАМПЕРА

ПОЛОВИНА СРОКА СЛУЖБЫ

ОБЯЗАТЕЛЬНО : Соблюдайте чистоту и правила безопасного выполнения работ ⓘ .

1. Оборудование

Приспособление	Артикул	Обозначение
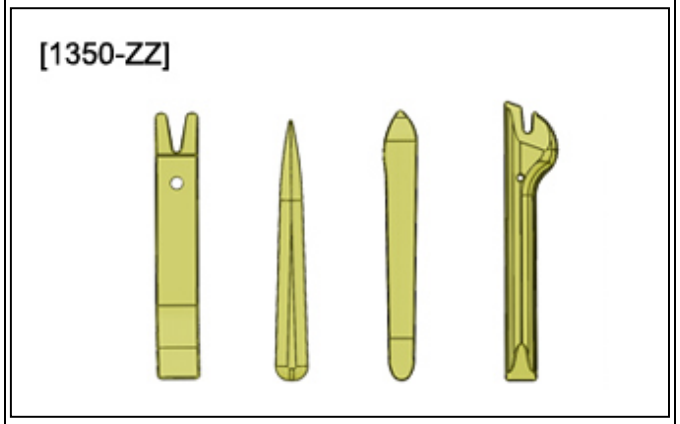 Рисунок : E5AG02MT	[1350-ZZ]	Инструмент для снятия обшивки

2. Снятие

Установите автомобиль на 2 стоечный подъемник.
Открыть капот.
Отсоединить сервисную аккумуляторную батарею ⓘ .
Снять передний подкрылок ⓘ .

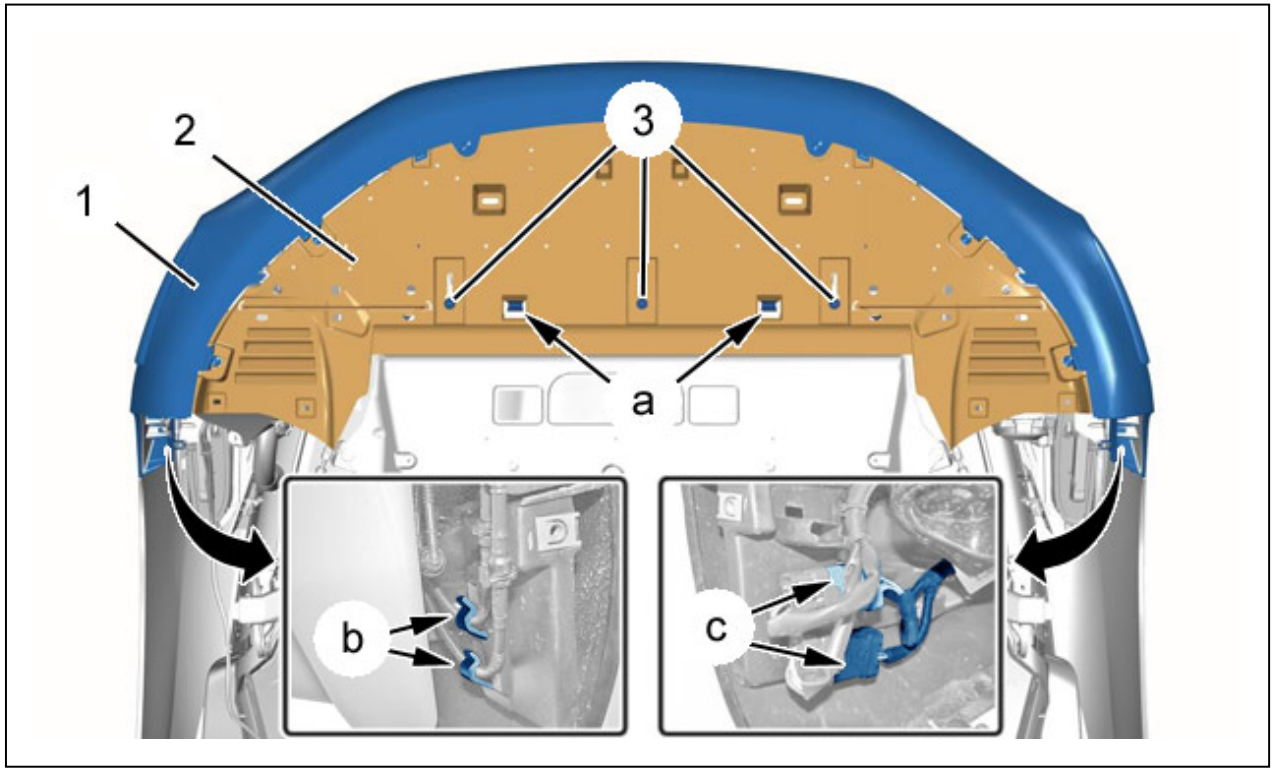

Рисунок : C5JG0UOD

ПРИМЕЧАНИЕ : Для снятия переднего бампера (1) не требуется снимать дефлектор (2).

Снять болт (3).
Освободить дефлектор (2) (в "a") ; С помощью приспособления [1350-ZZ].
Отсоединить трубки омывателя фар (в "b").
Отсоединить разъемы (в "c").

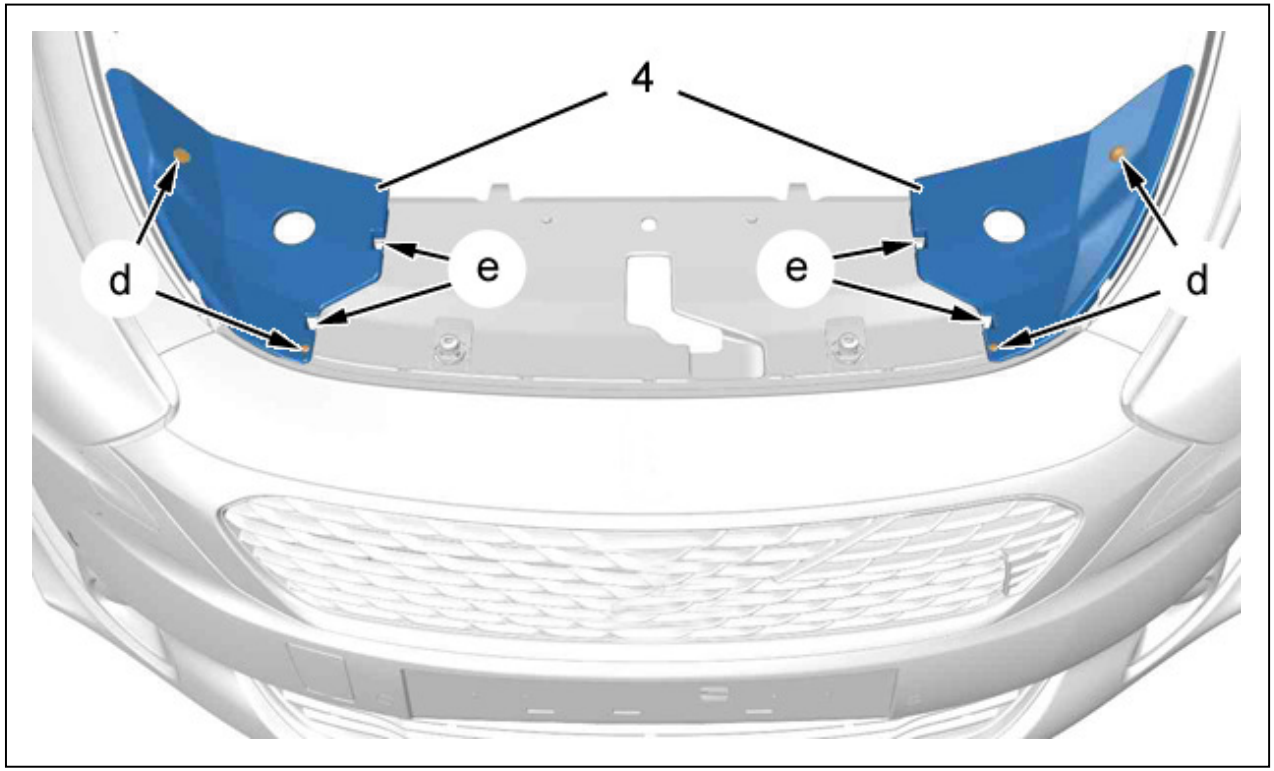

Рисунок : C5JG1VWD

Отсоединить ; С помощью приспособления [1350-ZZ] :

- Фиксаторы (в "d")
- Запорные элементы (в "e")

Снять декоративные элементы (4).

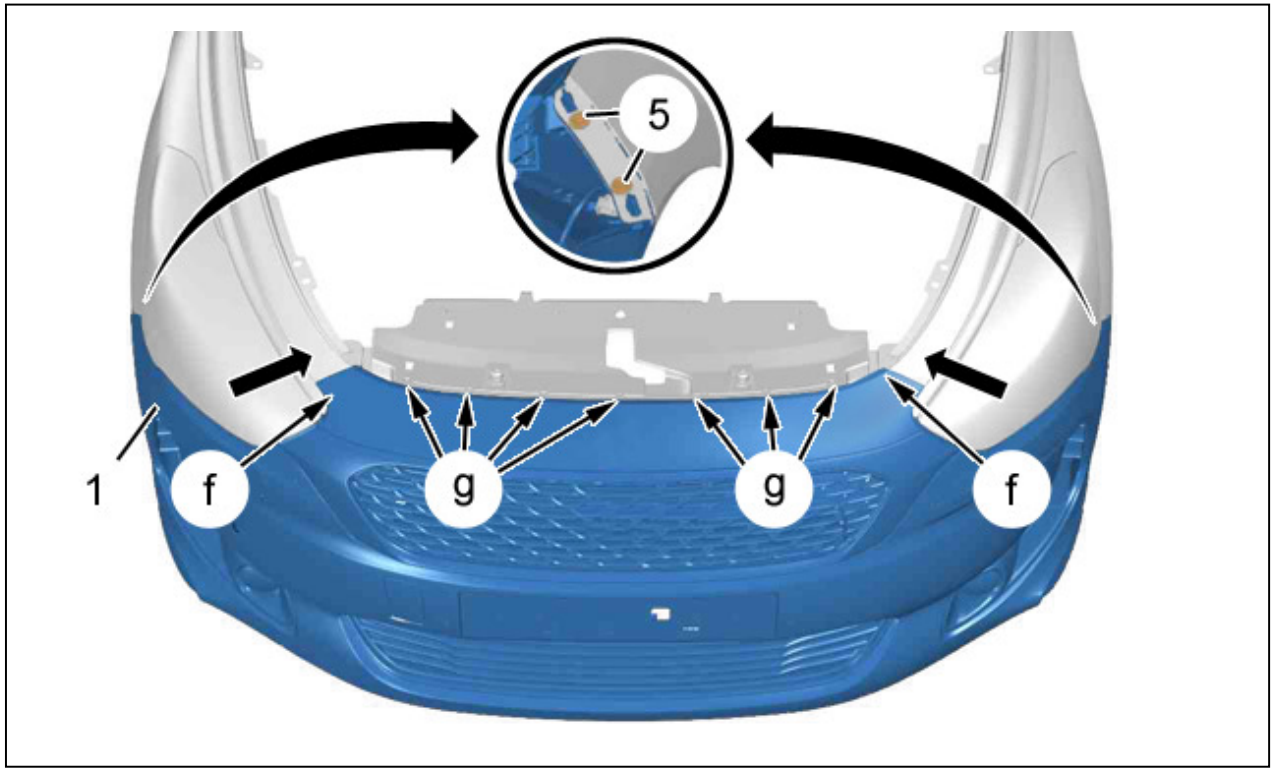

Рисунок : C5JG1VXD

Снять болт (5).

Отсоедините запорные элементы (в "f") (В соответствии со стрелками).

Отсоединить передний бампер (1) (в "g") ; При помощи тонкой отвертки.

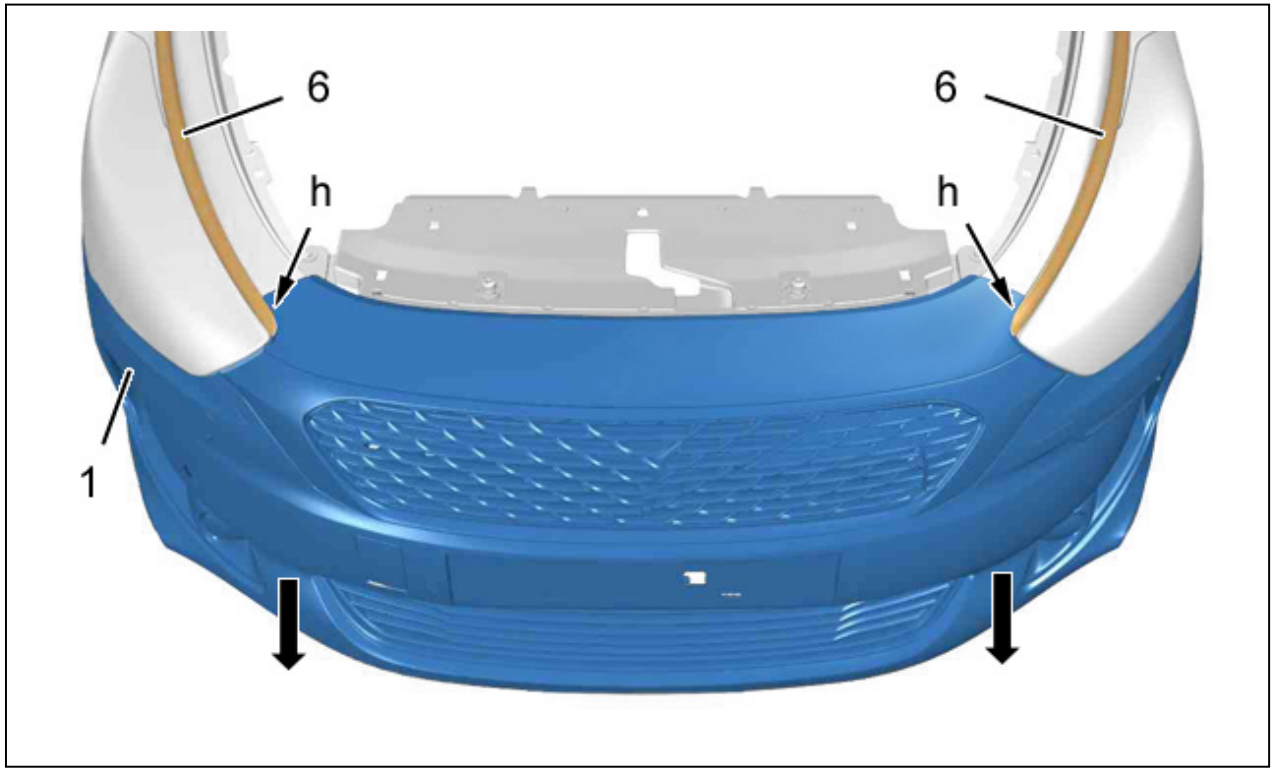

Рисунок : C5JG1VYD

Открепить накладки передних крыльев (6) (в "h") ; С помощью приспособления [1350-ZZ].
Отделить передний бампер (1) (Соблюдая осторожность) (В соответствии со стрелками).
Снять передний бампер (1).

3. Установка

Установка производится в порядке, обратном операциям по снятию.

ВНИМАНИЕ : Соблюдайте требуемые моменты затяжки ⓘ .

Присоединить сервисную аккумуляторную батарею ⓘ .
Проверить работу различного оборудования.