автомобиль : 407		номер VIN: VF36D6FZB21107952 / OPR : 10180	
область	силовой агрегат	функция	электронный впрыск
составные части			

принцип

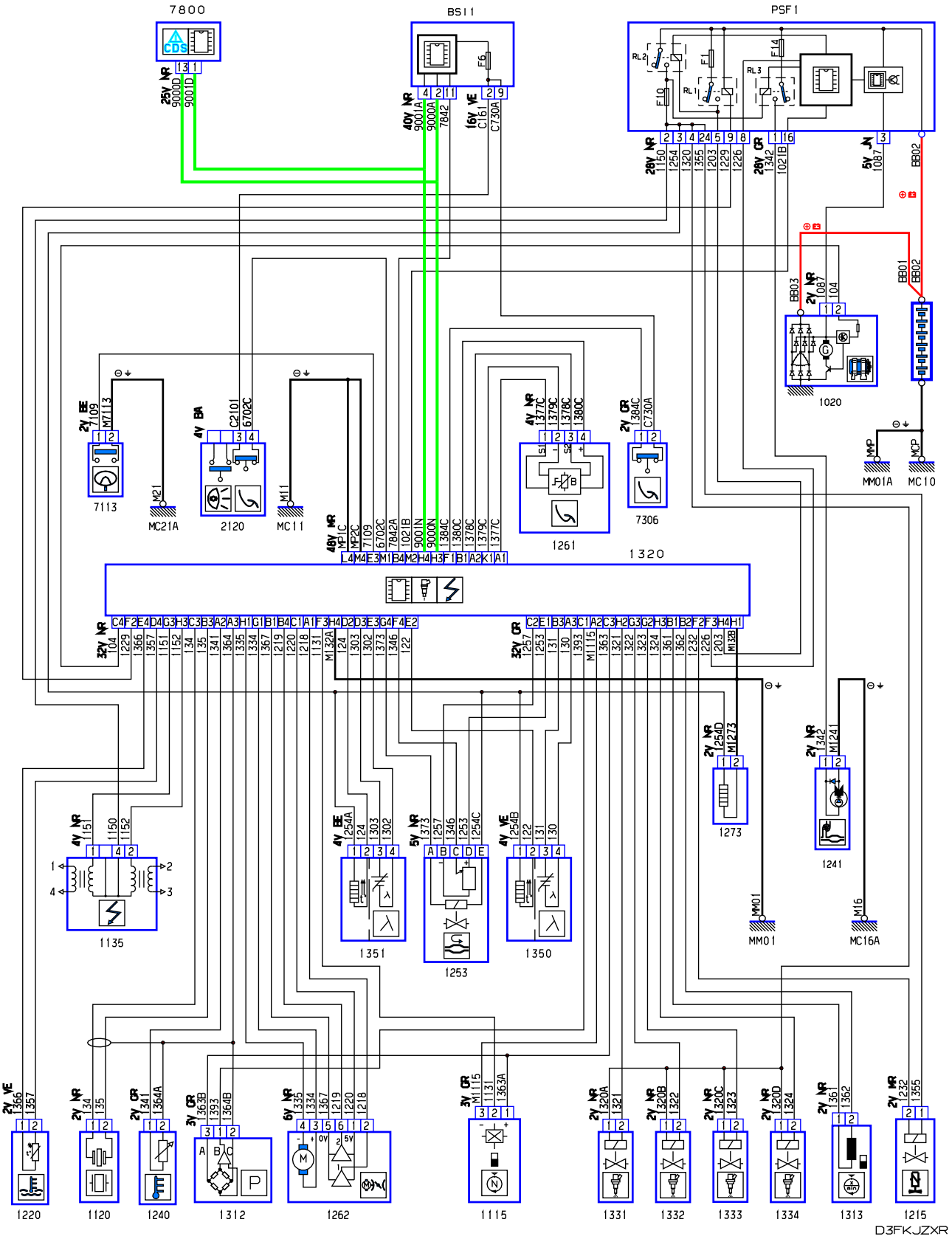

собственность PSA Peugeot Citroen

13/02/2023