59 CLM

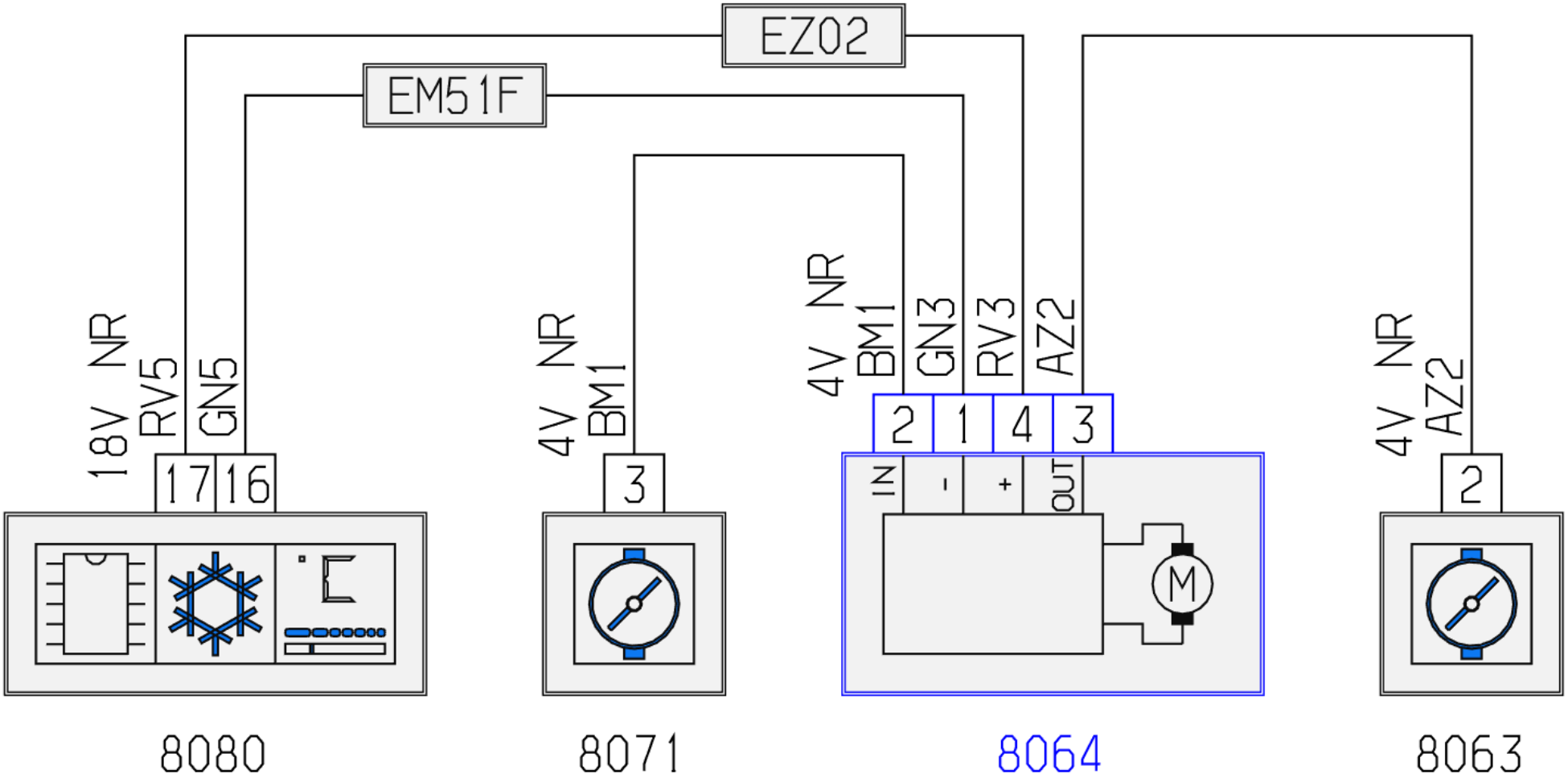
EZ02
EM51F
18V NR
RV5
GN5
17
16
4V NR
BM1
3
4V NR
BM1
GN3
RV3
AZ2
2
1
4
3
IN
-
+
OUT
M
4V NR
AZ2
2
8080
8071
8064
8063