автомобиль : C4 PICASSO		номер VIN: VF7UA9HZH45384965 / OPR : 11613	
область	силовой агрегат	функция	электронный впрыск
составные части			

принцип

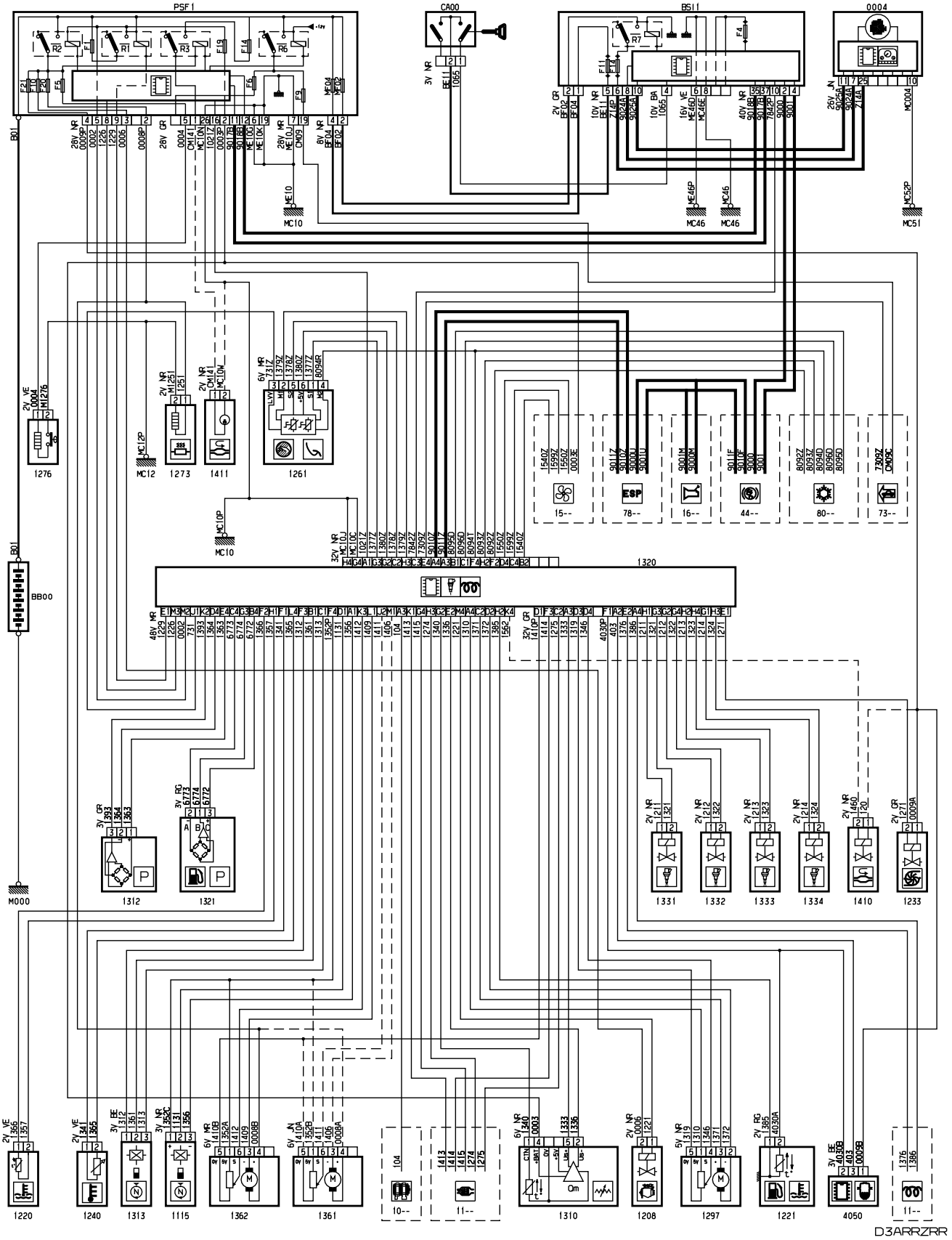

прокладка трубопроводов (кабелей, тросов)

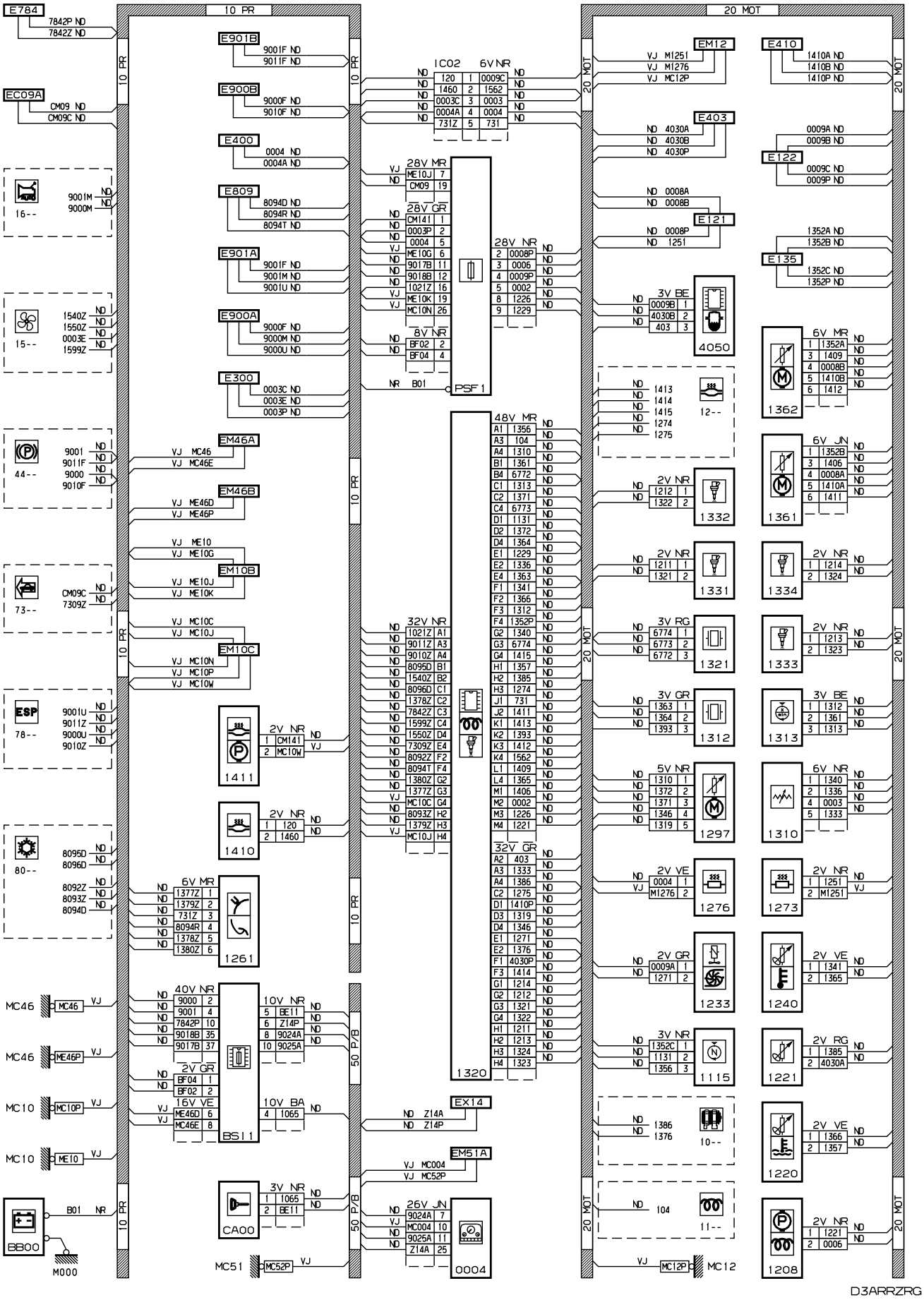
10 PR
20 MOT
50 P/B
E784
7842P ND
7842Z ND
EC09A
CM09 ND
CM09C ND
E901B
9001F ND
9011F ND
E900B
9000F ND
9010F ND
E400
0004 ND
0004A ND
E809
8094D ND
8094R ND
8094T ND
E901A
9001F ND
9001M ND
9001U ND
E900A
9000F ND
9000M ND
9000U ND
E300
0003C ND
0003E ND
0003P ND
EM46A
EM46B
EM10B
EM10C
1C02 6V NR
28V MR
28V GR
28V NR
8V NR
PSF1
48V MR
32V NR
32V GR
1320
EX14
EM51A
26V JN
0004
BS11
CA00
BB00
M000
MC46
MC46
MC10
MC10
MC51
MC52P
EM12
E403
E121
E410
E122
E135
3V BE
4050
6V MR
1362
6V JN
1361
2V NR
1332
1331
1334
3V RG
1321
1333
3V GR
1312
1313
5V NR
1297
1310
2V VE
1276
1273
2V GR
1233
1240
3V NR
1115
1221
1220
1208
MC12P
MC12
D3ARRZRG

null

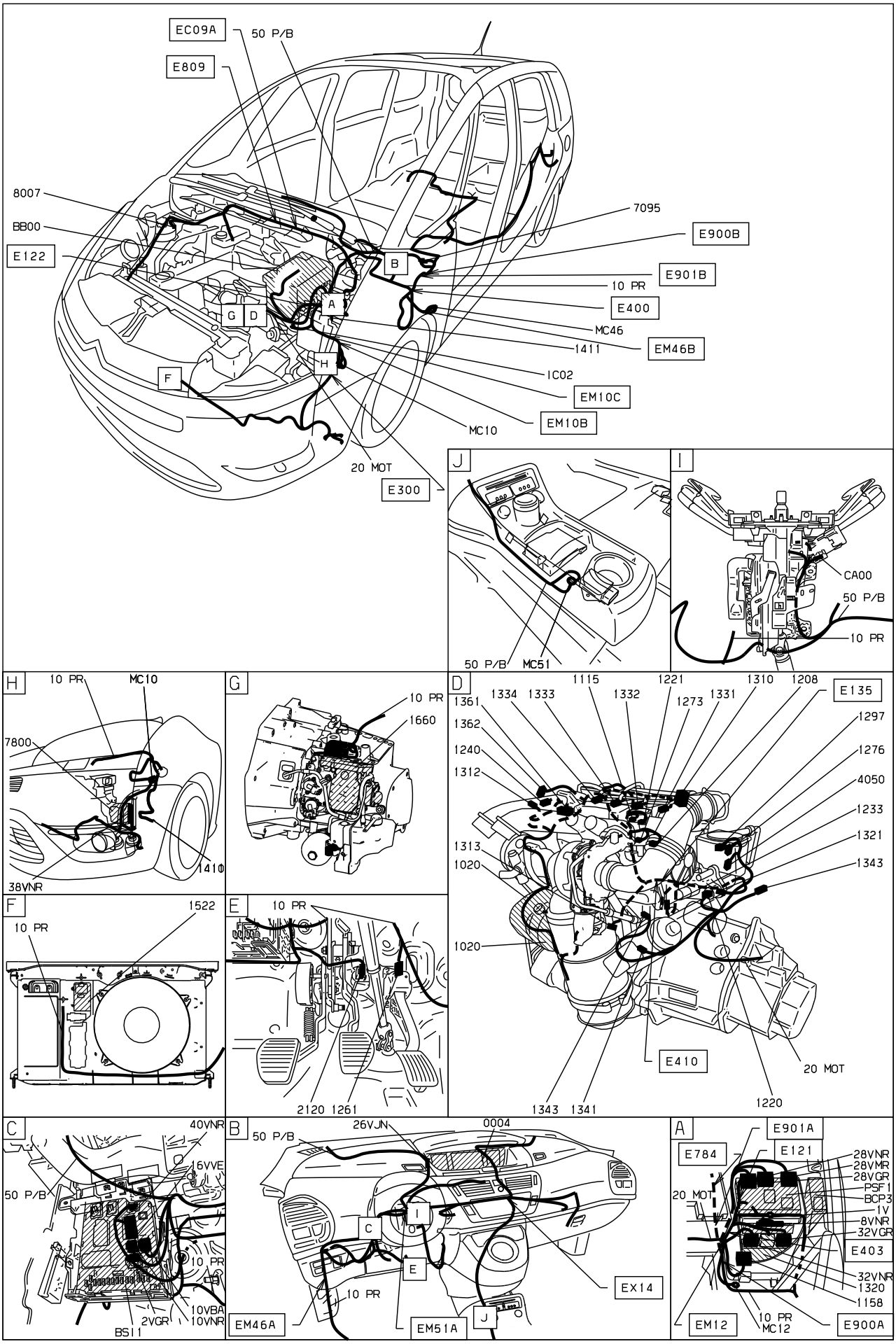

D3ARRZR1

собственность PSA Peugeot Citroen

28/12/2022