автомобиль : 207 (A7)		номер VIN: VF3WCKFVC33922220 / OPR : 11173	
область	силовой агрегат	функция	электронный впрыск
составные части			

принцип

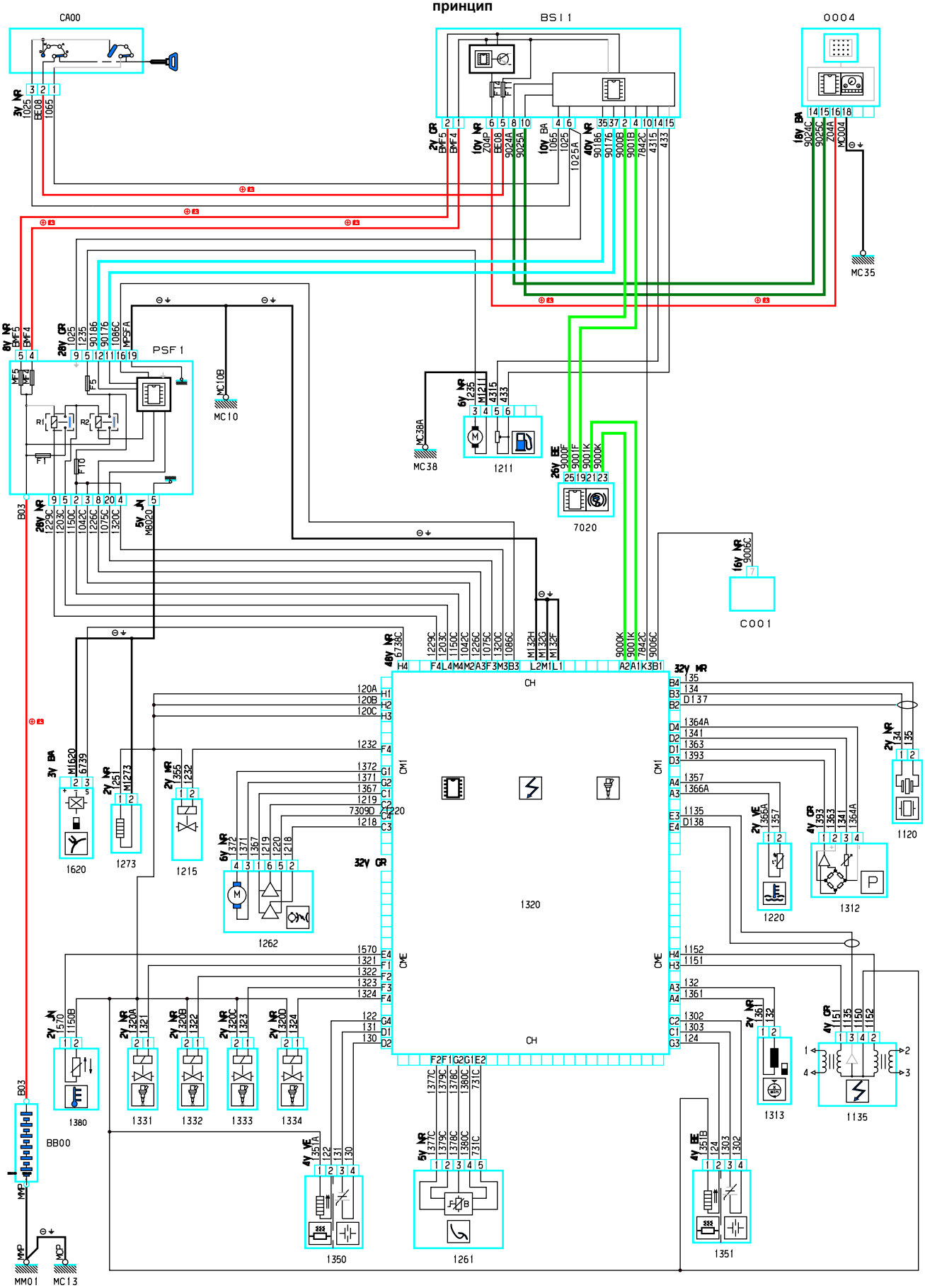

собственность PSA Peugeot Citroen

16/12/2022