ОБЯЗАТЕЛЬНО : **Соблюдайте чистоту и правила безопасного выполнения работ** ⓘ .

1. Инструменты

инструмент	Номер	Обозначение
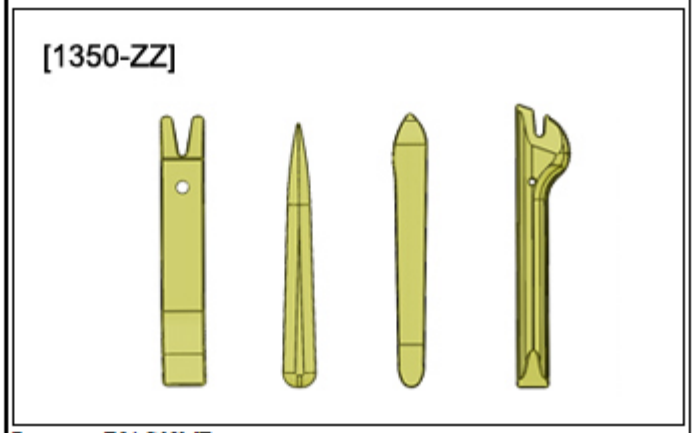 Рисунок : E5AG02MT	[1350-ZZ]	Инструмент для снятия обшивки
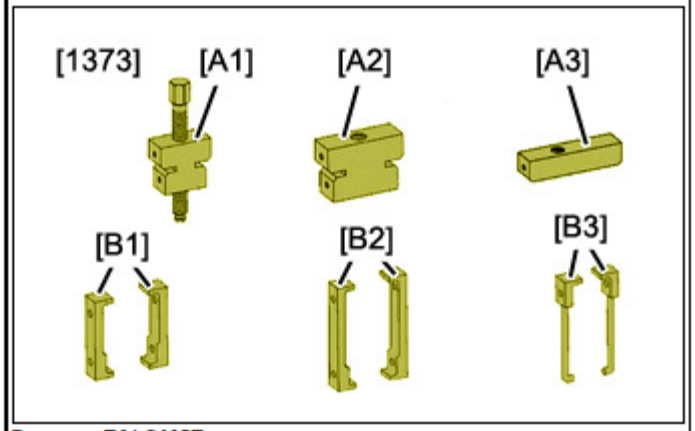 Рисунок : E5AG037T	[1373]	// съемник для рычагов стеклоочистителя

2. Снятие

Отсоединить аккумуляторную батарею ⓘ .

2.1. Рычаги стеклоочистителя

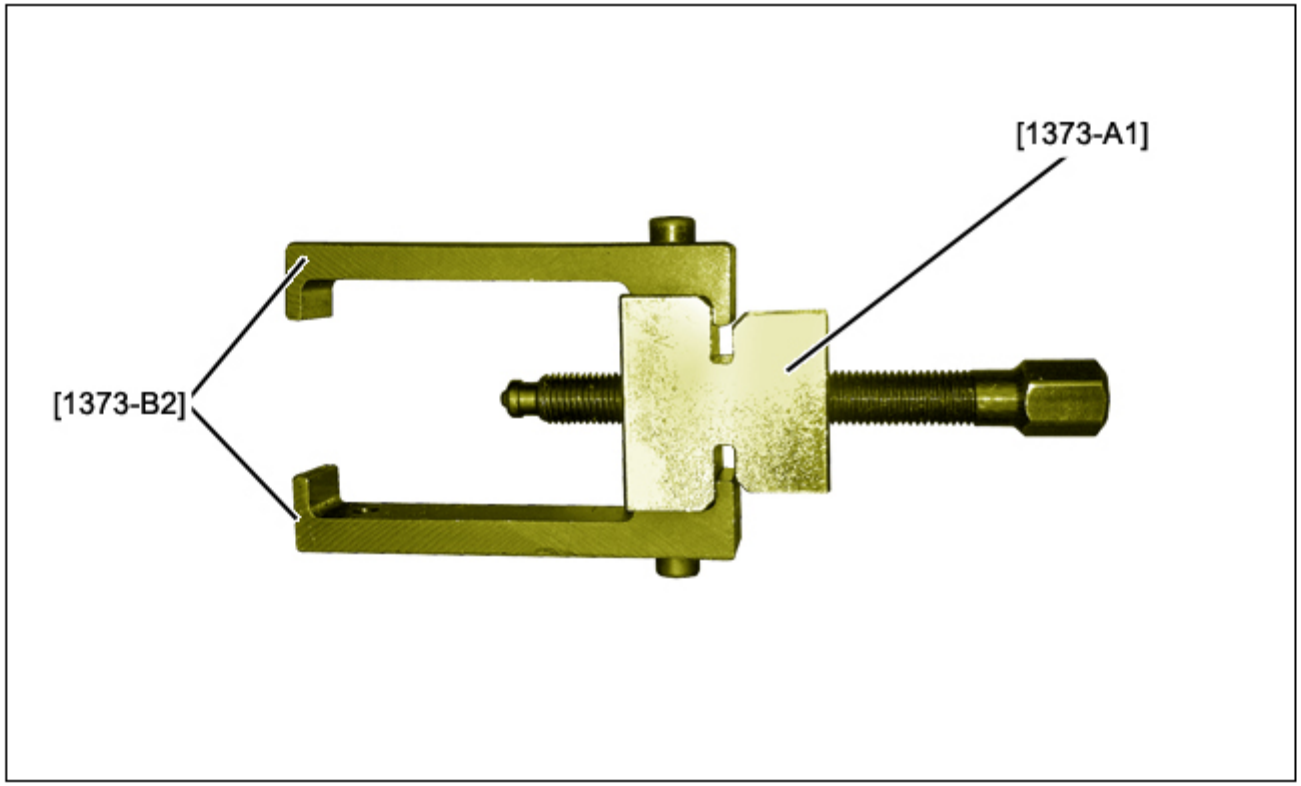

Рисунок : E5AB14XD

Используйте приспособления [1373-A1]и [1373-B2].

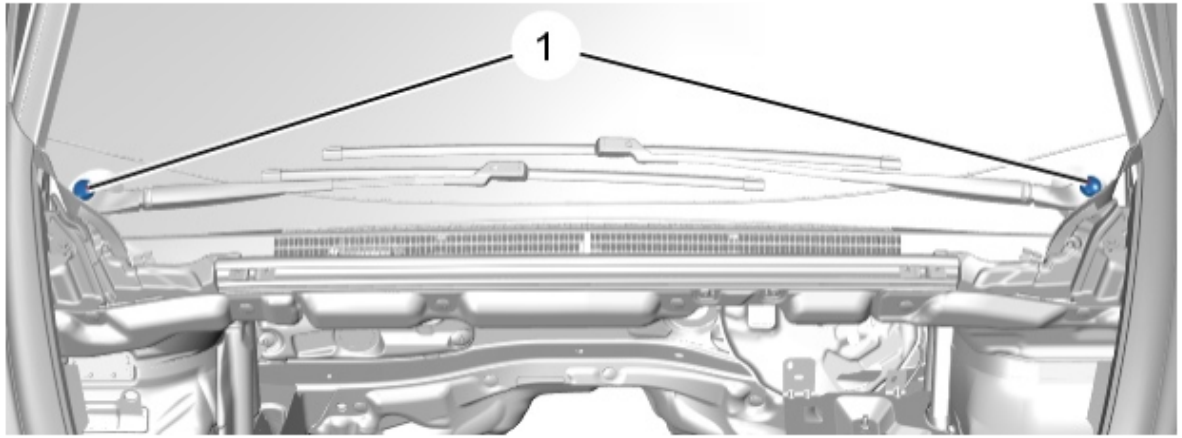

Рисунок : C5DGYEKD

Снять : Пластиковые крышки (1) ; С помощью приспособления [1350-ZZ].

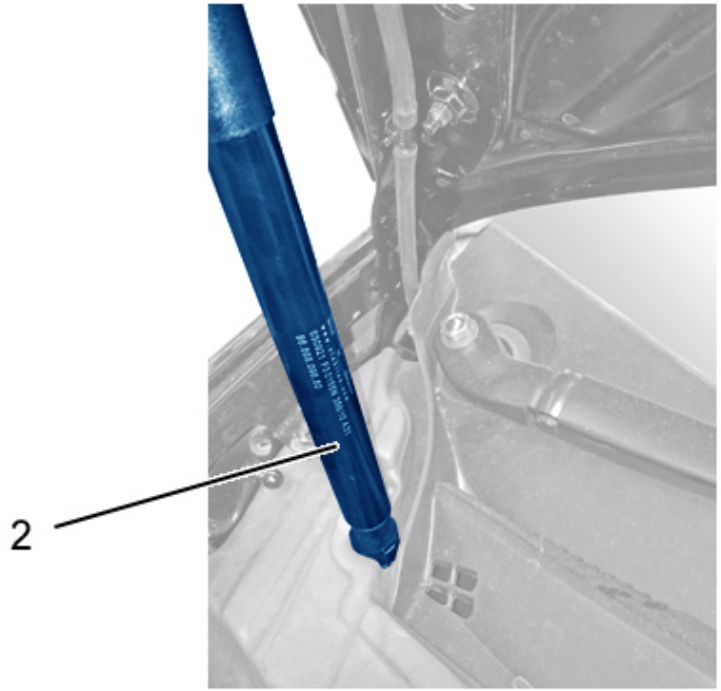

Рисунок : C5DGYF8D

Открыть капот.
Открепите упорную стойку (2) (Операция выполняется симметрично).
Поместить упорную стойку (2) на стойку оконного проема (Операция выполняется симметрично).

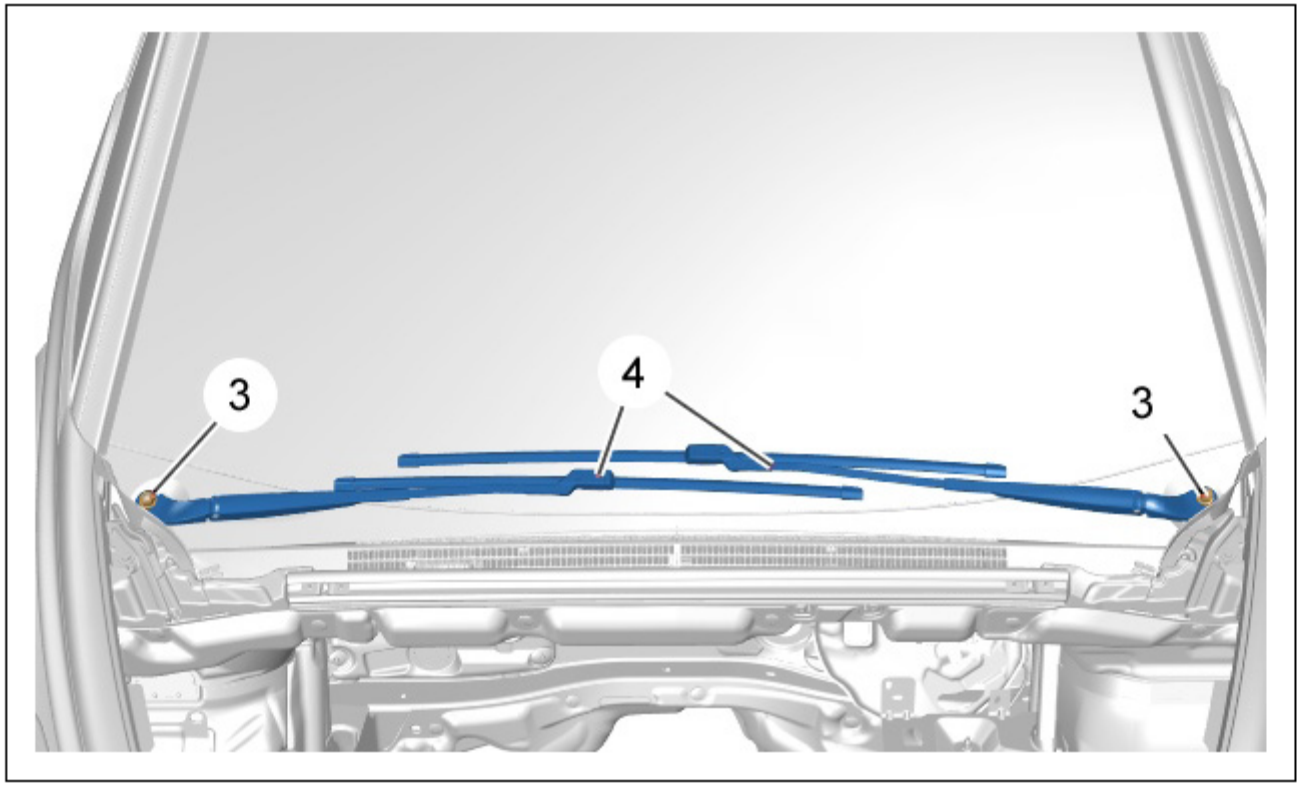

Рисунок : C5DGYF9D

Снять :

- Гайки (3)
- Рычаги стеклоочистителя (4) ; С помощью приспособления [1373]

2.2. Электродвигатель стеклоочистителя

Снять решетку воздухозаборника ⓘ .

ПРИМЕЧАНИЕ : Операции выполняются симметрично.

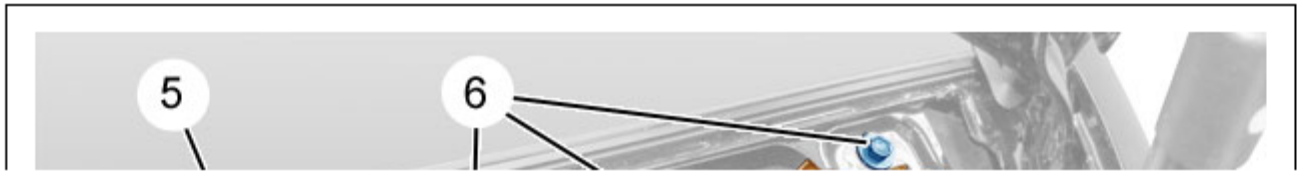

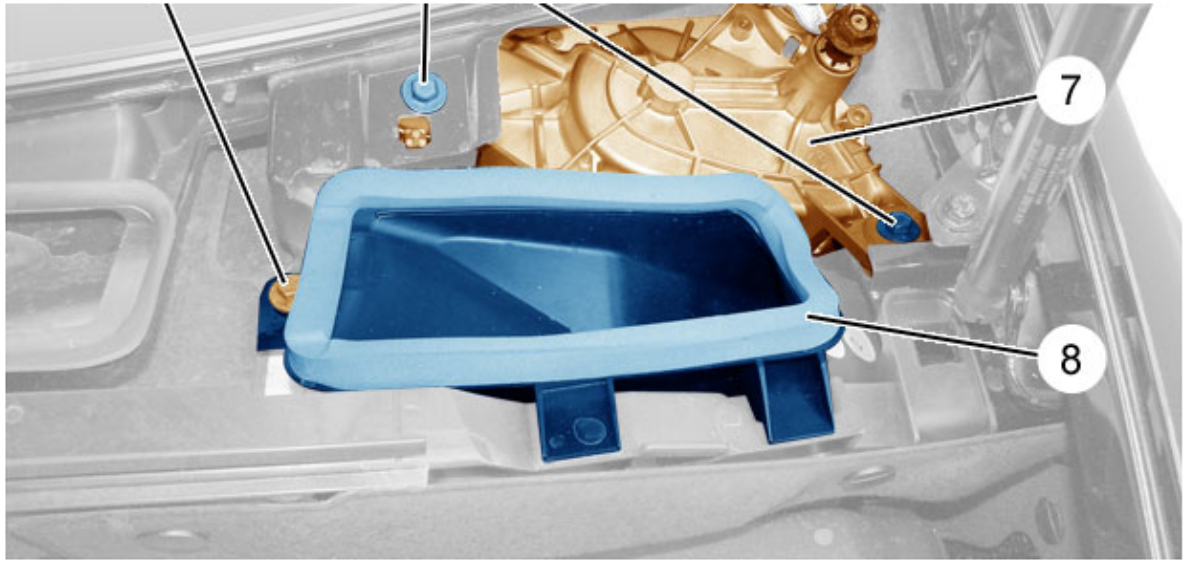

Рисунок : C5DGYFAD

Снять :

- Крепежный болт (5)
- Воздушный коллектор (8)
- болтов (6)

Отделить привод стеклоочистителя (7).

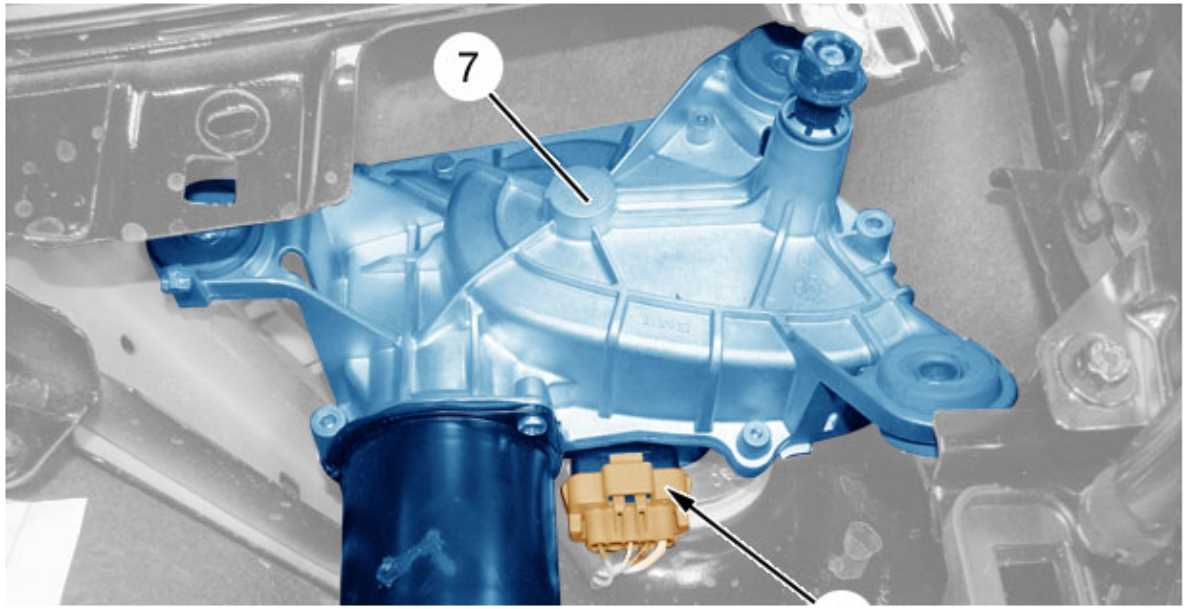

Рисунок : C5DGYFBD

Отсоединить разъем (в "a").
Снять привод стеклоочистителя (7).

3. Установка

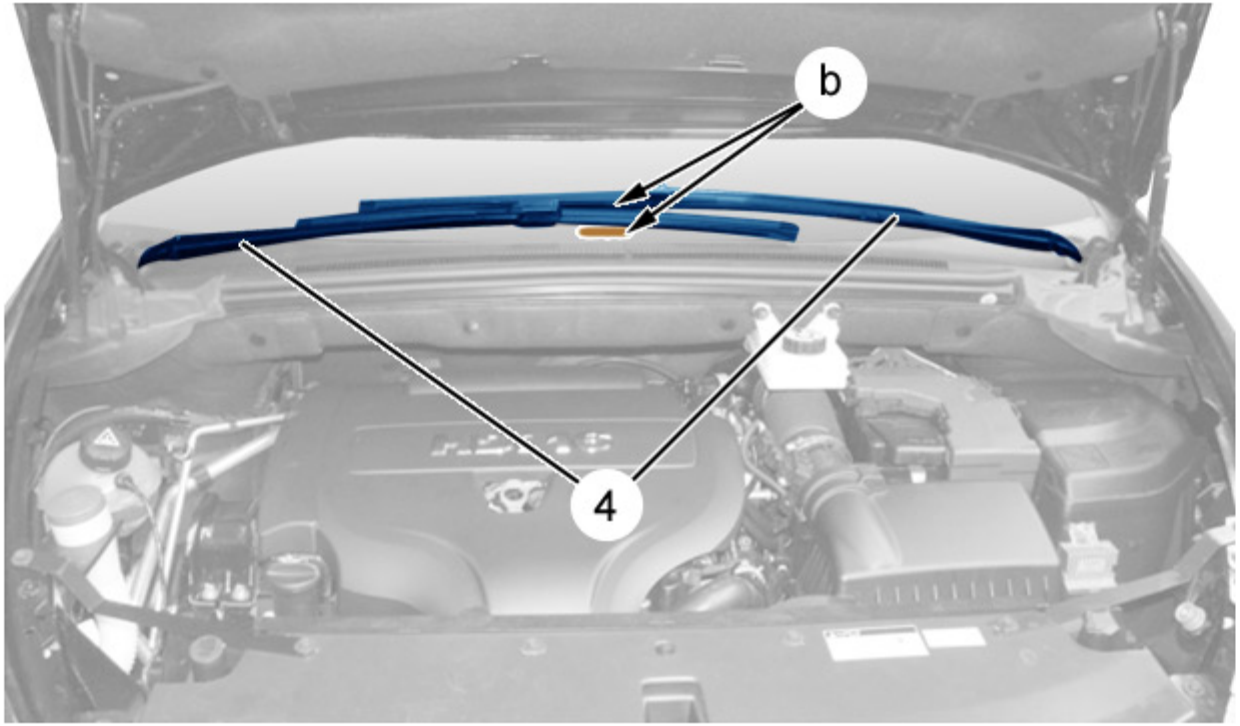

Рисунок : C5DGYFCD

ВНИМАНИЕ : Прежде чем затягивать крепления рычагов стеклоочистителя (4), включите стеклоочиститель ; Установить ручку управления работой стеклоочистителя в выключенное положение.

ВНИМАНИЕ : Установить рычаги стеклоочистителя (4) в соответствии с маркировкой на ветровое стекло (в "b").

Установка производится в порядке, обратном операциям по снятию.

ВНИМАНИЕ : Выполните операции, которые необходимо выполнить после снятия аккумуляторной батареи.

Подсоедините обратно аккумуляторную батарею.
Проверьте функционирование различного оборудования.