ОБЯЗАТЕЛЬНО : Соблюдайте чистоту и правила безопасного выполнения работ ⓘ .

1. Оборудование

инструмент	Артикул	Обозначение
[1350-ZZ] 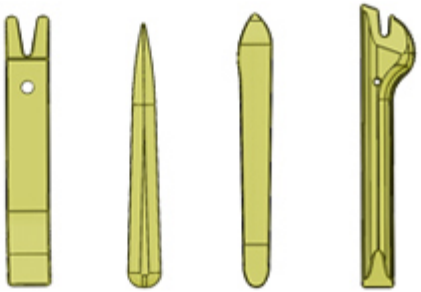 Рисунок : E5AG02MT	[1350-ZZ]	Инструмент для снятия обшивки

2. Снятие

Отсоединить аккумуляторную батарею ⓘ .
Снять облицовку потолка ⓘ .

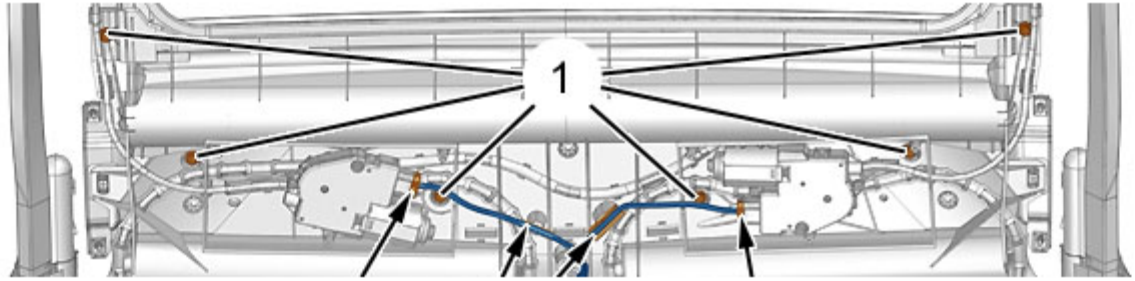

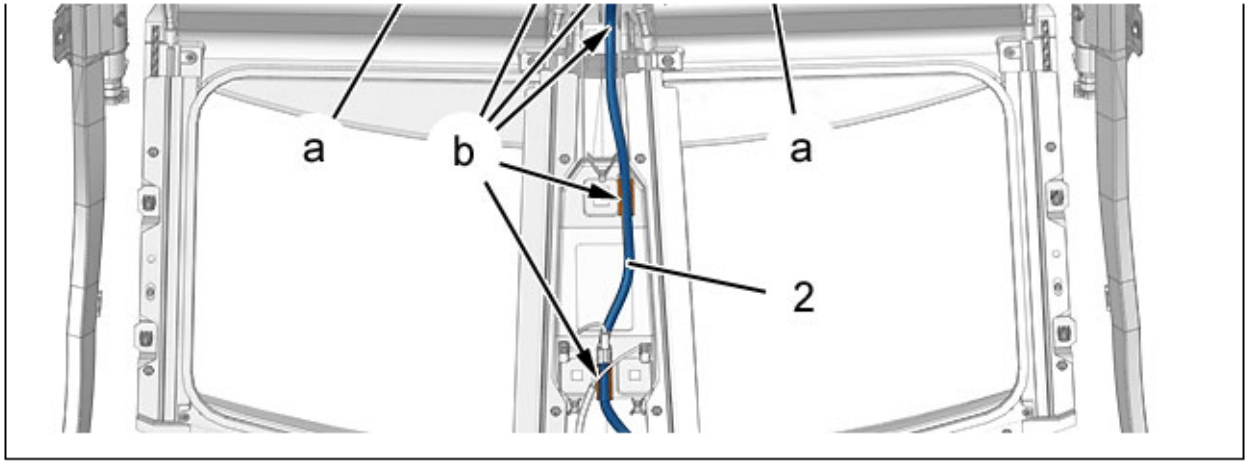

Рисунок : C5GG18ID

Отвернуть болт (1).
Отключить электрические разъемы (в "a").
Отсоедините жгут электрических проводов (2) (в "b") ; С помощью приспособления [1350-ZZ].
Отделите жгут проводов (2).

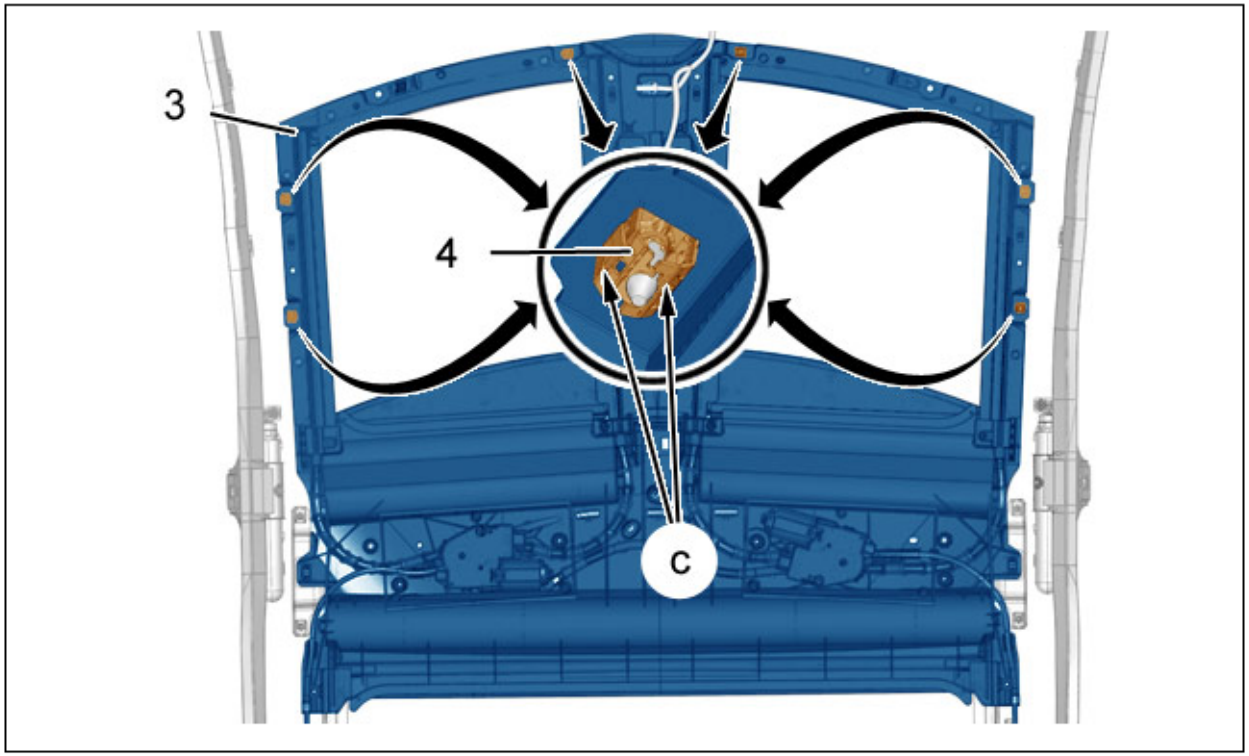

Рисунок : C5GG18JD

Открепите 6 крепления (4) (в "c") ; С помощью щипцов.
Отделить переднюю рамку (3) и опереть ее на передние сиденья автомобиля).

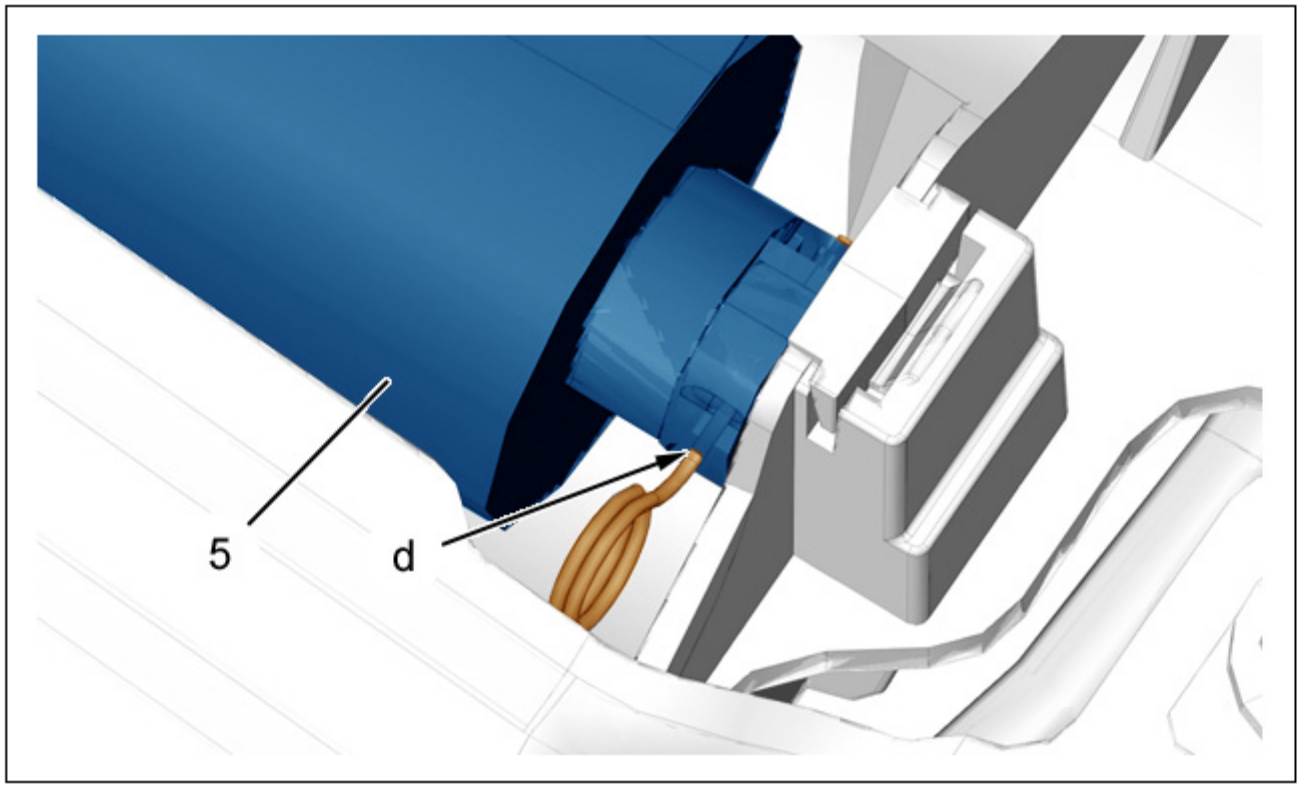

Рисунок : C5GG18KD

Зашплинтовать механизм солнцезащитной шторки (5) (в "d") с помощью металлического штифта максимальным диаметром 1,4 мм.

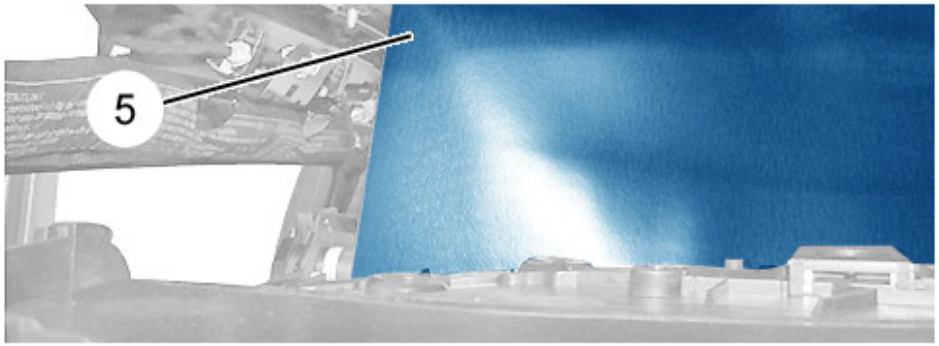

Рисунок : C5GG18LD

ПРИМЕЧАНИЕ : 3 человека необходимы для выполнения следующих операций.

ПРИМЕЧАНИЕ : Операции выполняются симметрично.

Отсоедините крепления солнцезащитной шторки (5) (в "e").

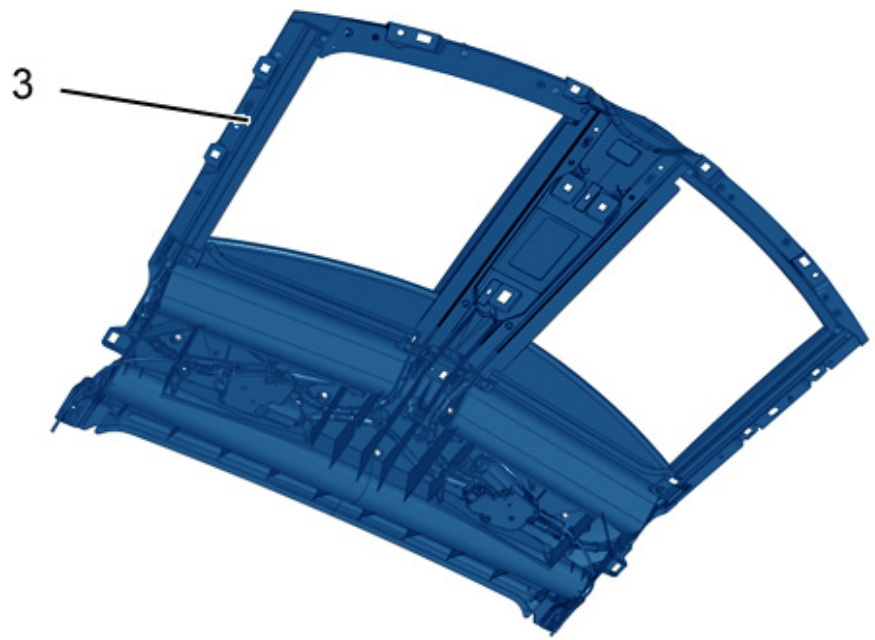

Рисунок : C5GG18MD

Снять переднюю рамку (3).

3. Установка

ВНИМАНИЕ : Обязательно заменить все дефектные фиксаторы.

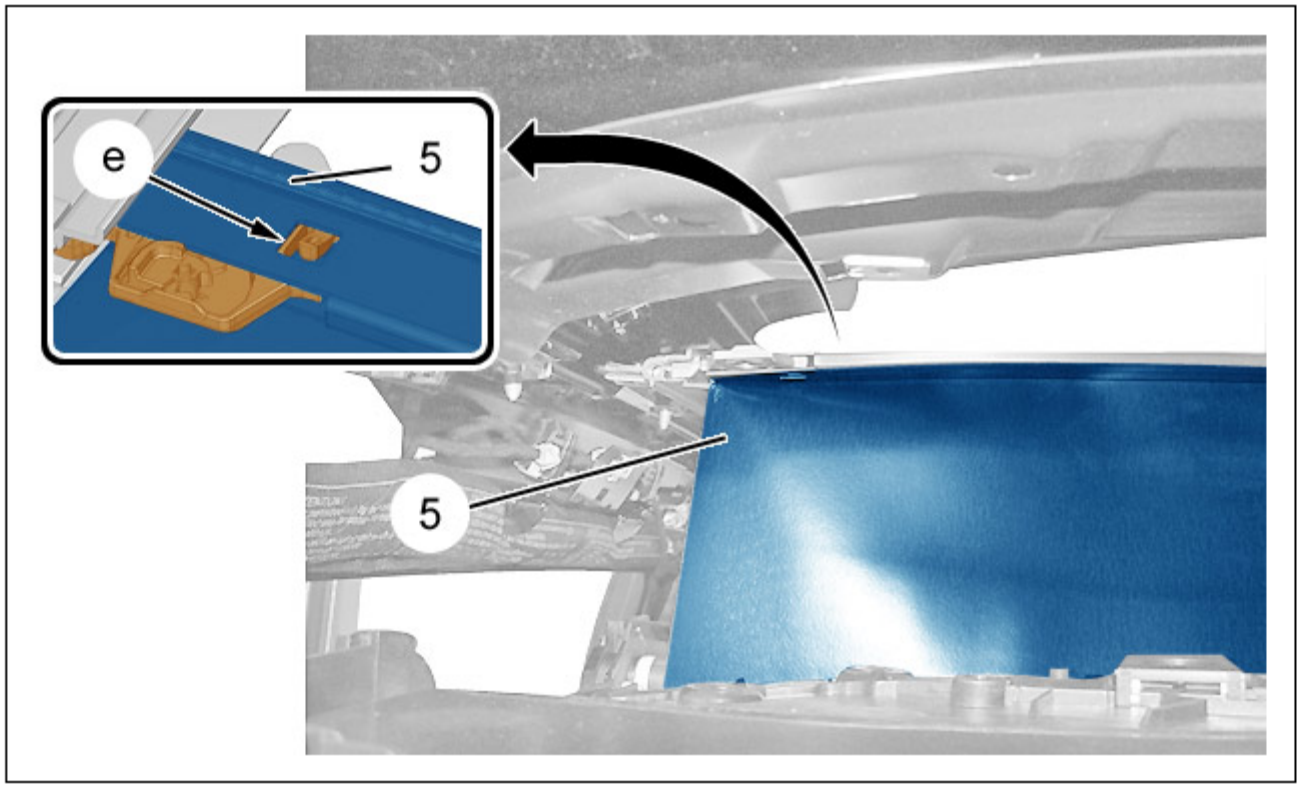

Рисунок : C5GG18LD

Закрепть солнцезащитную шторку (5) (в "e").
Снять блокировочную шпильку.

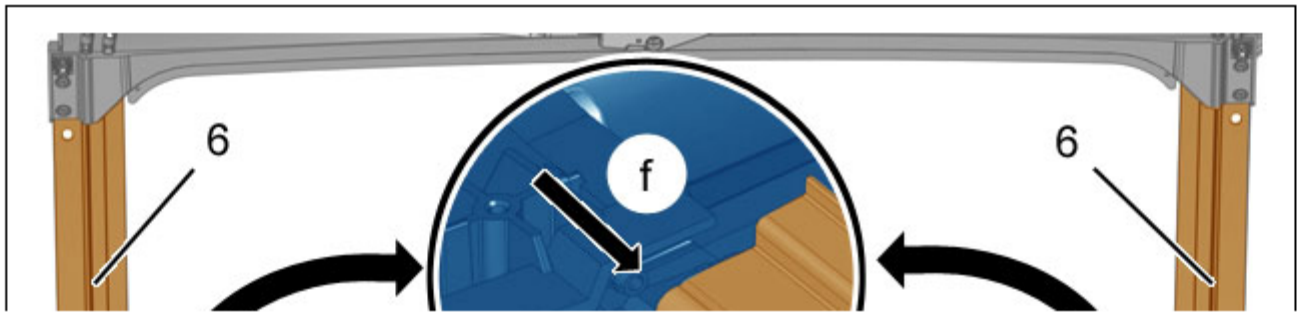

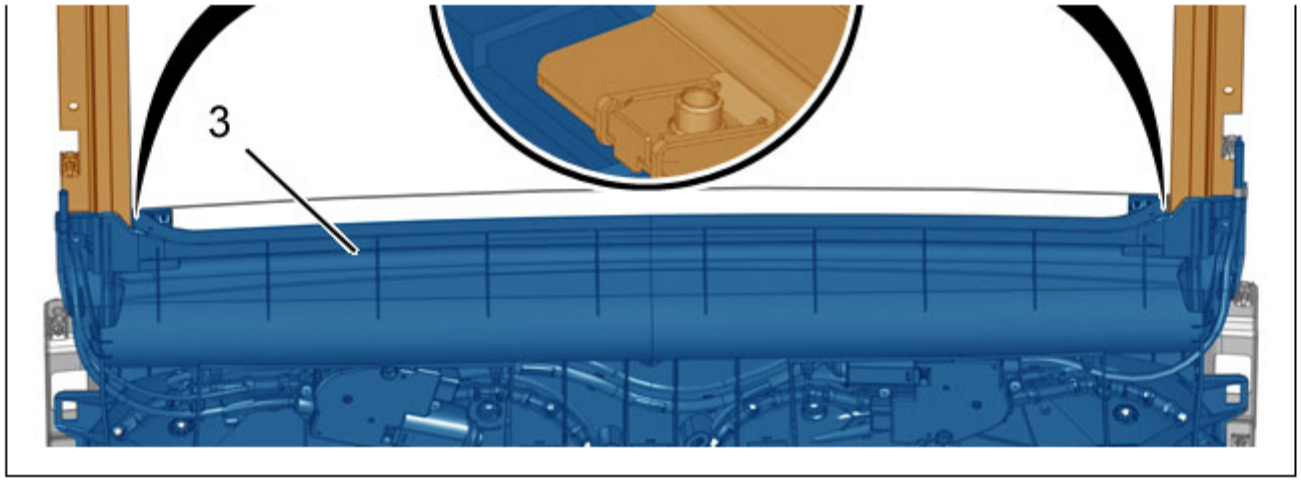

Рисунок : C5GG18OD

ПРИМЕЧАНИЕ : 3 человека необходимы для выполнения следующих операций.

Соединить переднюю рамку (3) с направляющими (6) (Как показано в "f").
Установите крепежные болты (1).
Зафиксируйте 6 креплений (4) (в "c").
Затянуть крепежные болты (1) моментом 0,6 дН.м.
Установка производится в порядке, обратном операциям по снятию.

ВНИМАНИЕ : Выполните операции, которые необходимо выполнить после снятия аккумуляторной батареи.

Подсоедините обратно аккумуляторную батарею.
Выполнить инициализацию электроприводов солнцезащитной шторки ⓘ .

ВНИМАНИЕ : Проверить работу солнцезащитной шторки перед установкой отделки крыши.

Установить на место облицовку крыши ⓘ .
Проверьте функционирование электрооборудования.