автомобиль : PARTNER КОММЕРЧЕСКИЙ ВАРИАНТ (B9)		номер VIN: VF37J5FS0BJ711130 / OPR : 12658	
область	удобство в салоне	функция	Охлаждение
составные части			

принцип

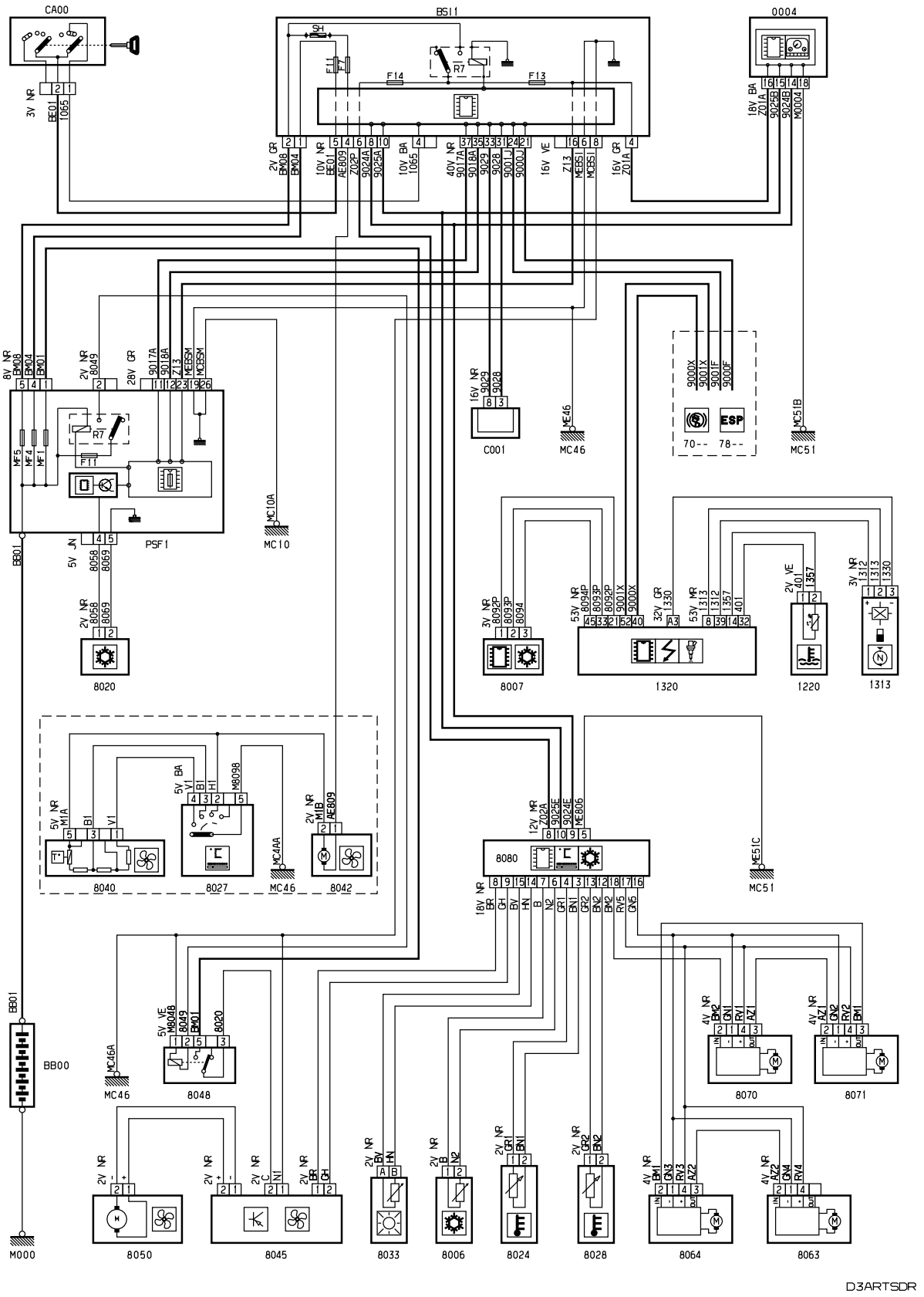

собственность PSA Peugeot Citroen

22/02/2022