автомобиль : C4 PICASSO		**номер VIN: VF7UA9HZCAJ789149 / OPR : 12359**	
область	**удобство в салоне**	**функция**	**телекоммуникация**
составные части			

принцип

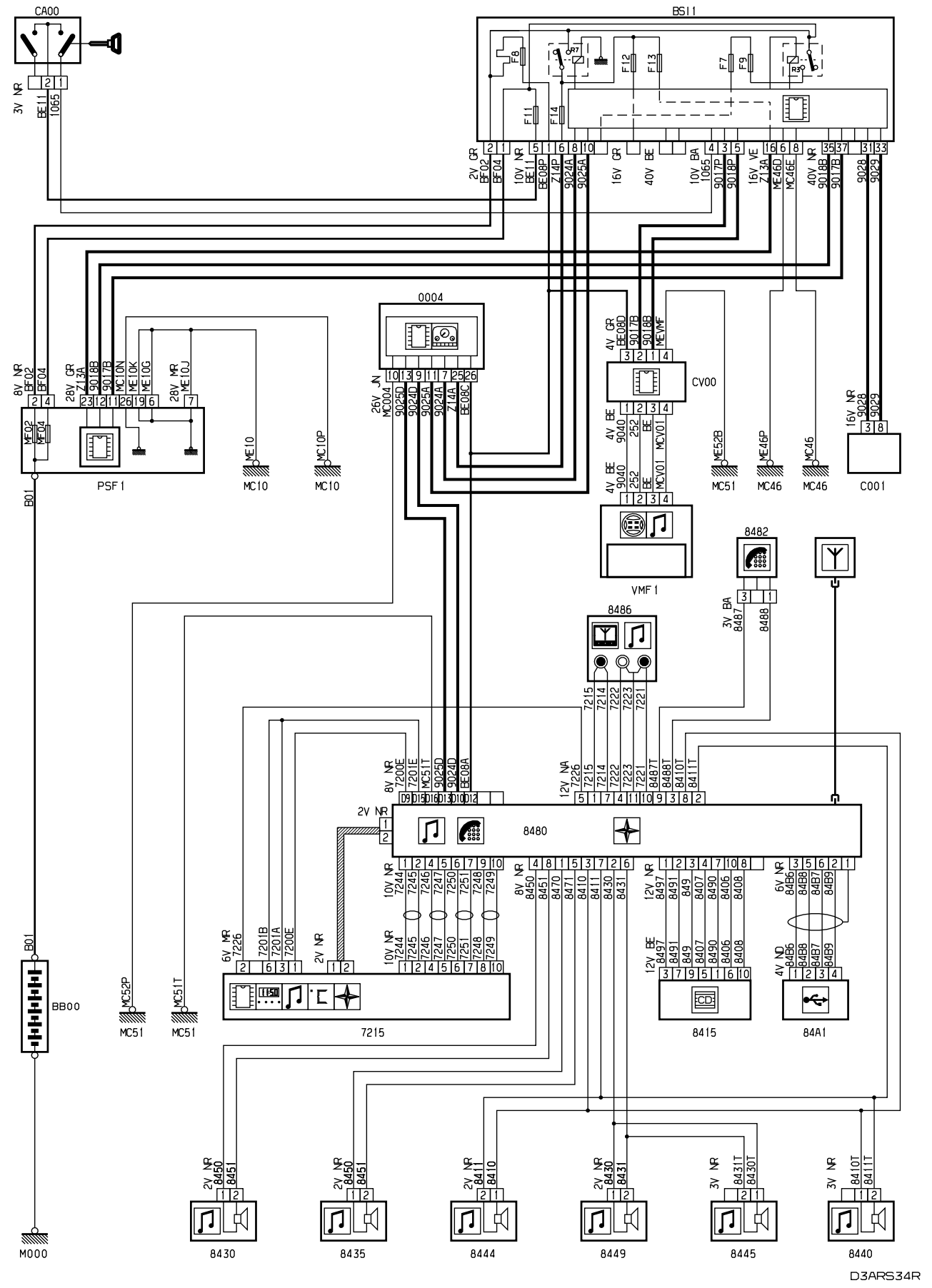

прокладка трубопроводов (кабелей, тросов)

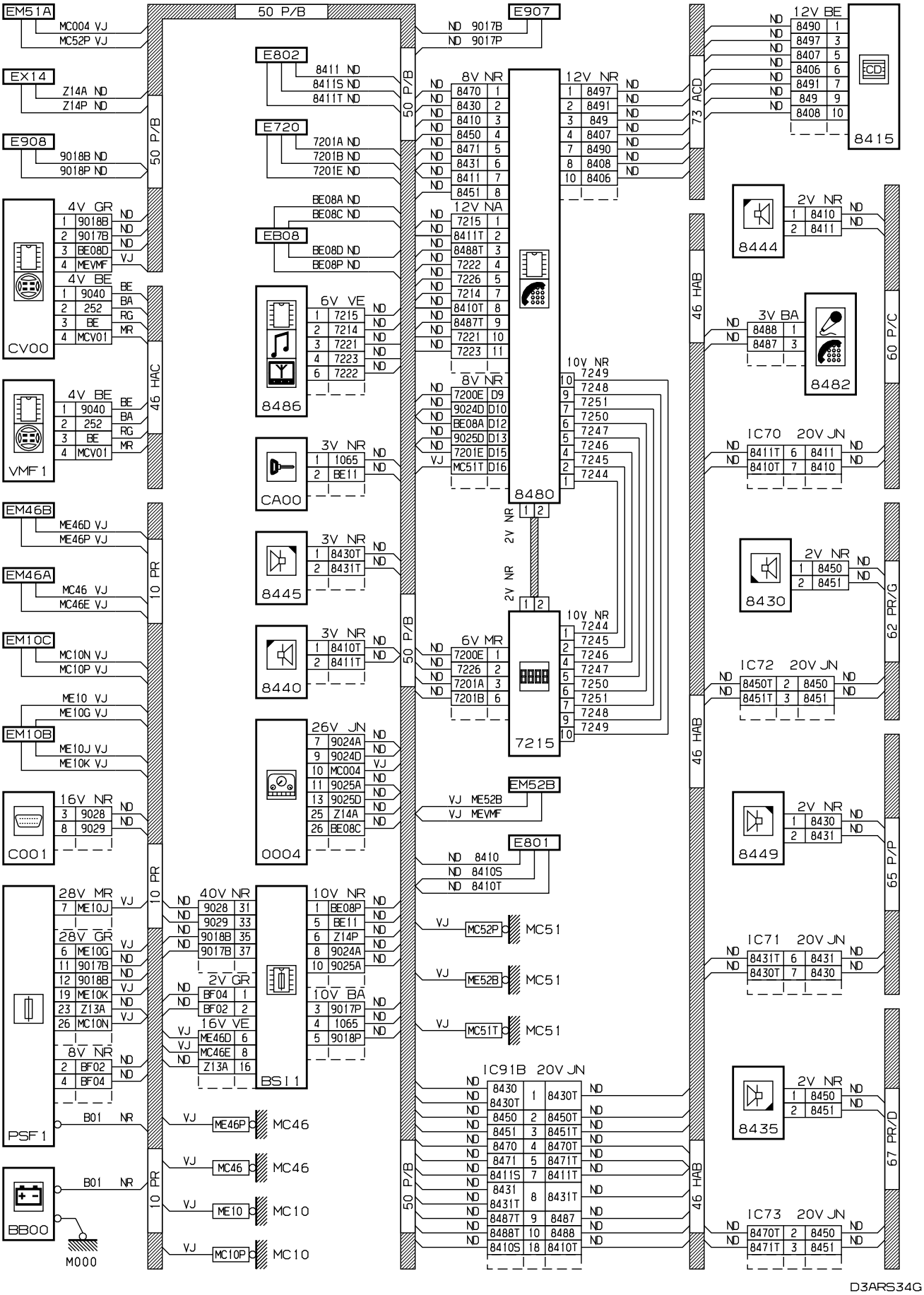

null

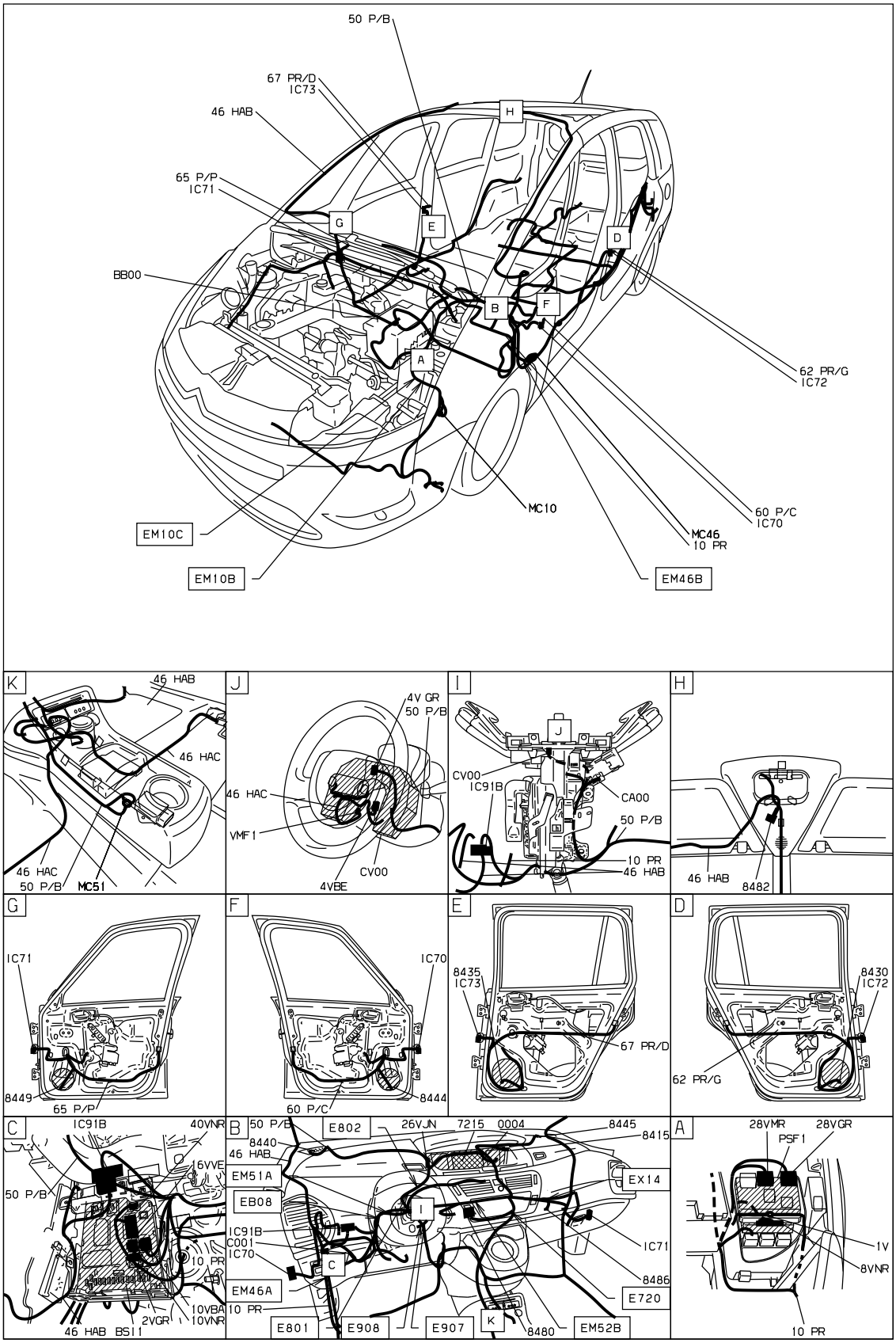

D3ARS341

собственность PSA Peugeot Citroen

10/02/2022