автомобиль : C4 PICASSO		номер VIN: VF7UA9HZHAJ529190 / OPR : 12118	
область	Общие сведения (характеристики)	функция	назначение предохранителей BPGA
составные части			
58BPGA01	НАЗНАЧЕНИЕ ЭЛЕКТРИЧЕСКИХ ПРЕДОХРАНИТЕЛЕЙ		

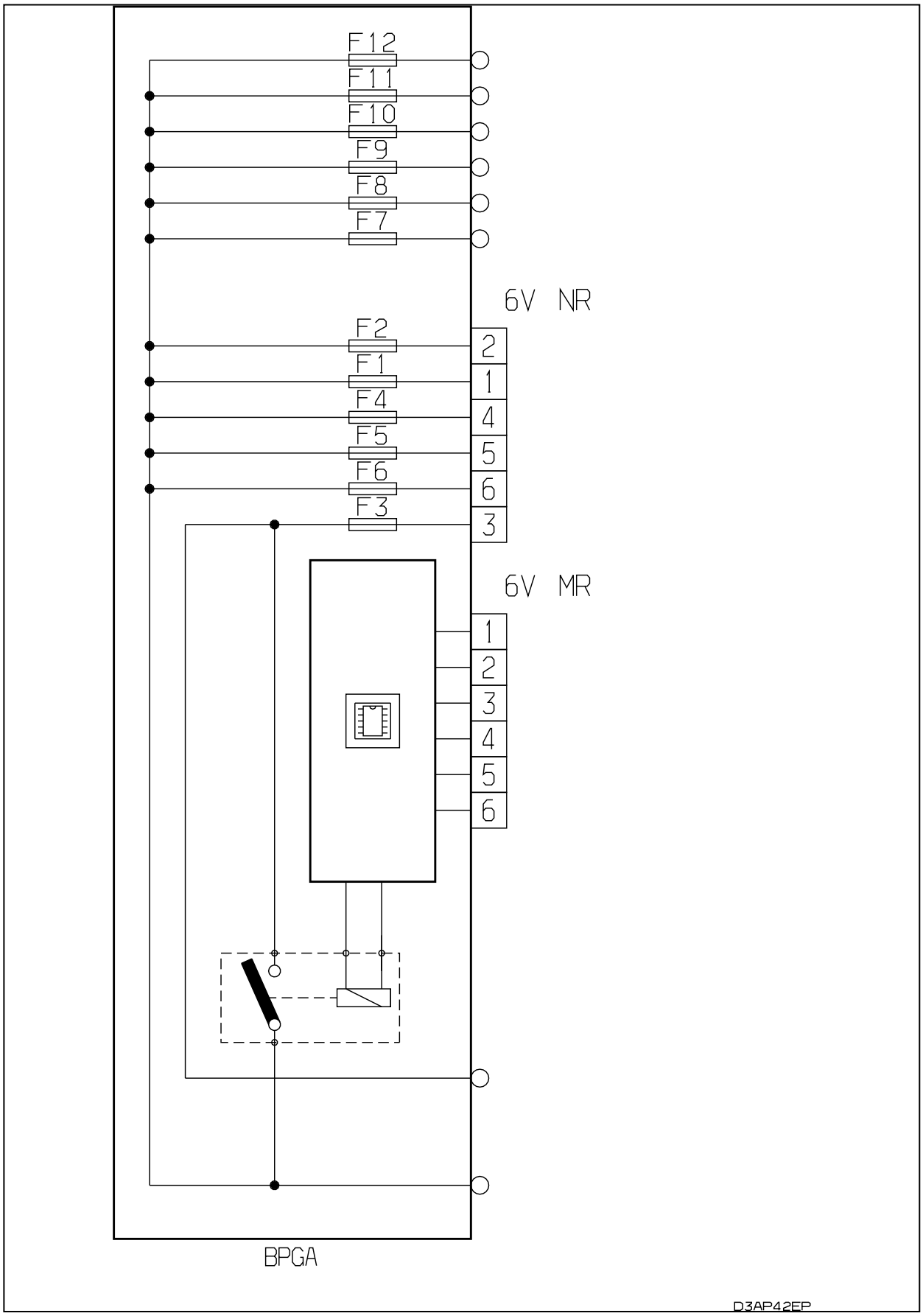

Рис. D3AP42EP

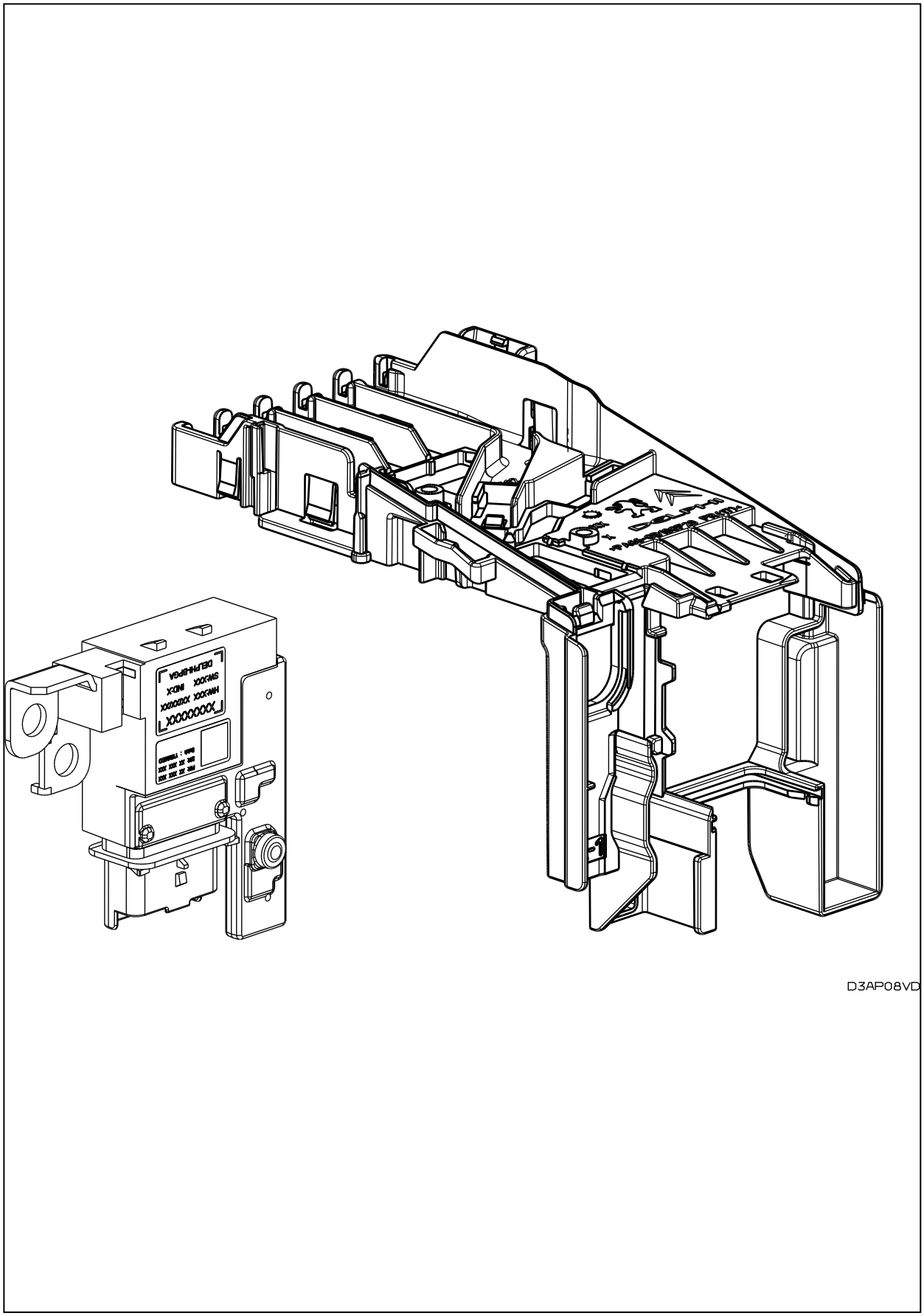

Рис. D3AP08VD

назначение электрических предохранителей			
предохранитель	**A**	**питание**	**назначение**
F1	**-**	**-**	
F2	**5A**	**-**	**контактный датчик торможения**
F3	**5A**	**-**	**зарядка аккумуляторной батареи**
F4	**80A**	**-**	**калькулятор контроля стабильности**
F5 essence	**30A**	**-**	**калькулятор контроля стабильности**
F5 diesel	**80A**	**-**	**калькулятор контроля стабильности**

F6	**80A**	**-**	**электронный блок управления автоматической коробкой передач (AT4/MCP/AM6)**
F7	**60A**	**-**	**компьютер электрического усилителя рулевого управления**
F8	**40A**	**-**	**охлаждение двигателя**
F9	**30A**	**-**	**блок управления предпусковым и последующим подогревом - питание компьютера управления двигателем**
F10	**40A**	**-**	**калькулятор контроля стабильности**
F11	**80A**	**-**	**модуль блокировки защиты 3 реле**
F12	**30A**	**-**	**роботизированная коробка передач MCP**

собственность PSA Peugeot Citroen

14/04/2021