| | | | |
|---|---|---|---|
| **автомобиль : C2** | | **номер VIN: VF7JMKFVC97461394 / OPR : 11069** | |
| **область** | **Общие сведения (характеристики)** | **функция** | **межсоединение сети can** |
| **составные части** | | | |
| **D3B0ABP0** | **СЕТЬ CAN - С АНТИБЛОКИРОВКОЙ КОЛЕС** | | |

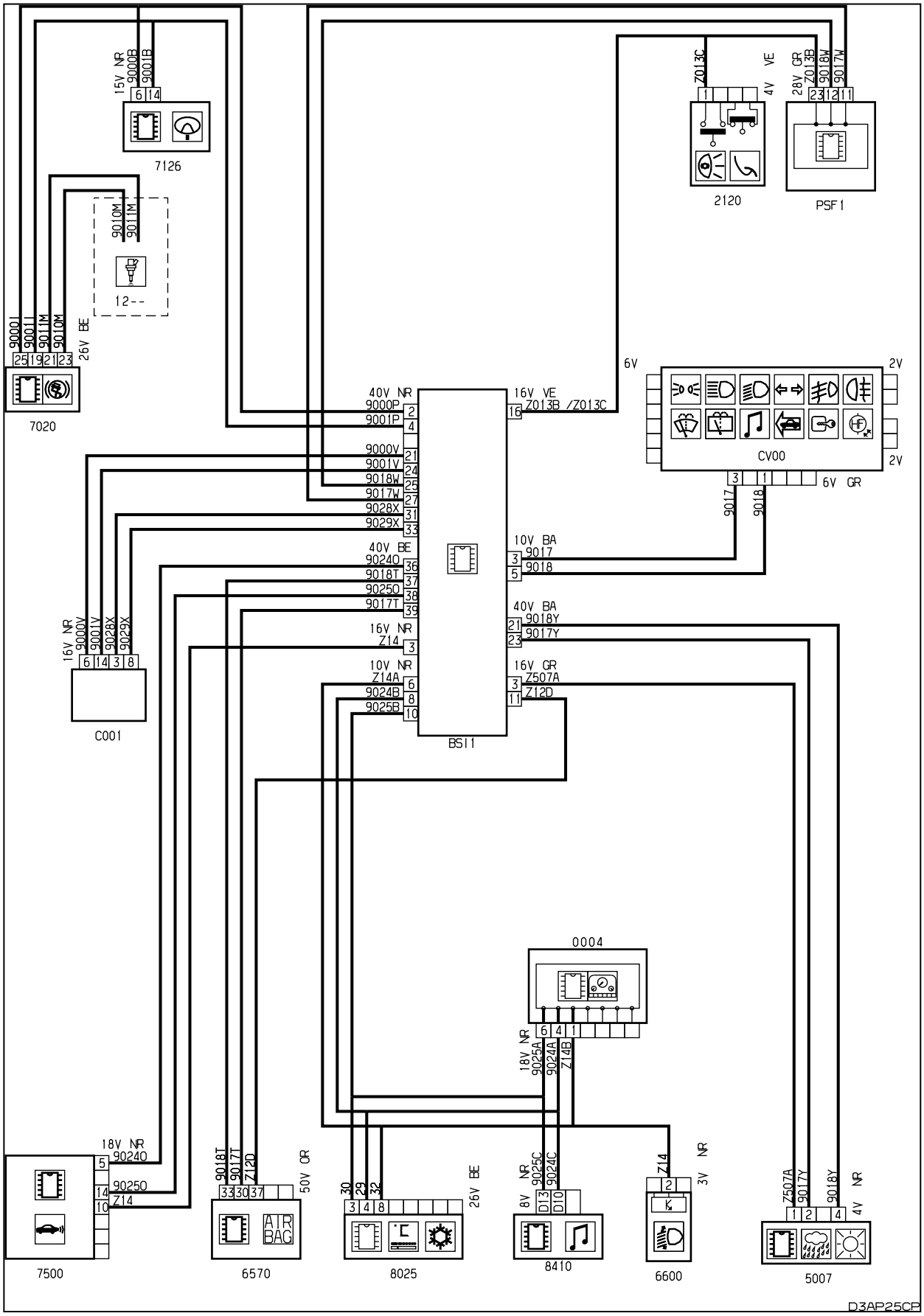


**Рис. d3ap25cp**

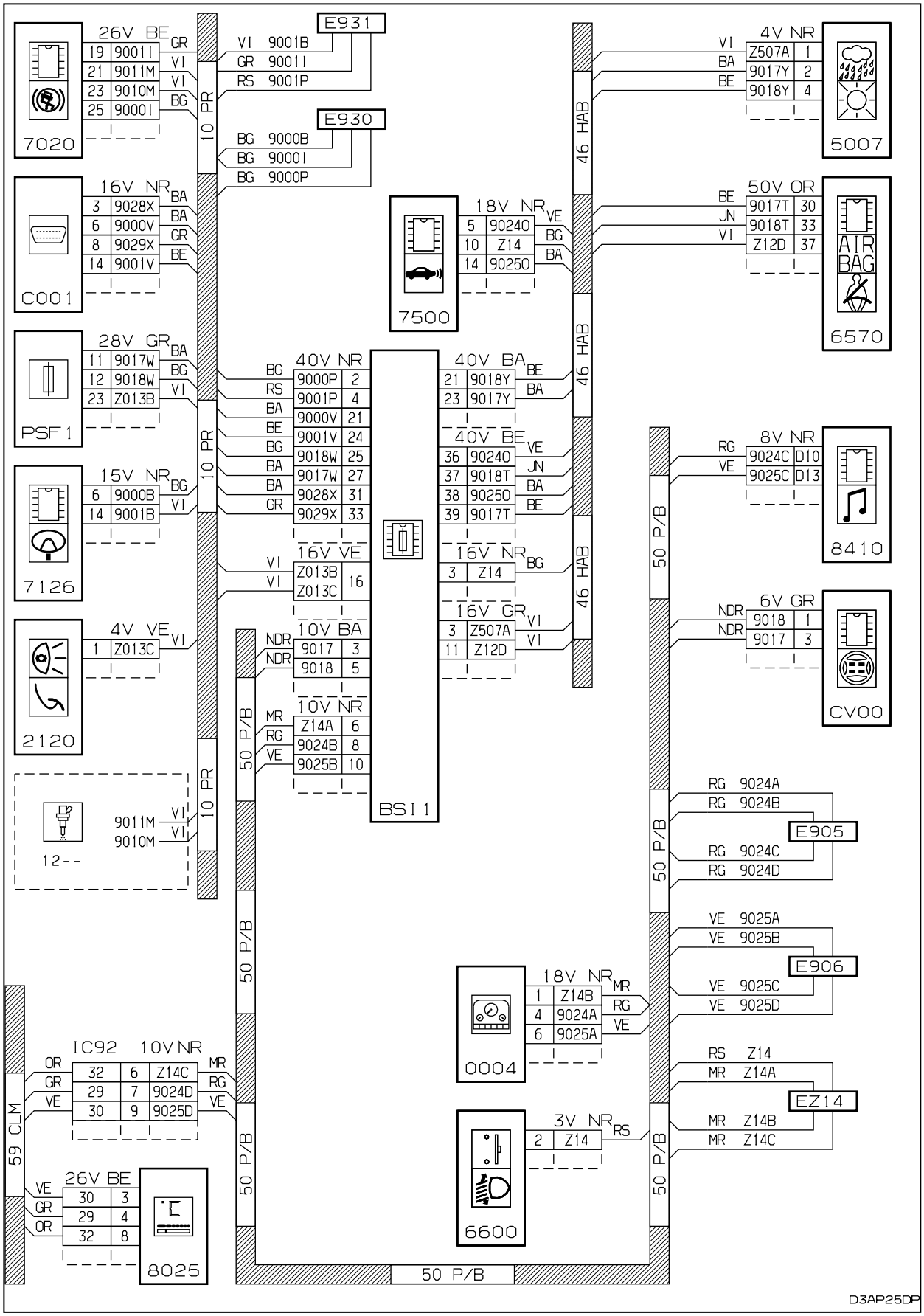


**Рис. d3ap25dp**

**собственность PSA Peugeot Citroen**

**31/03/2021**