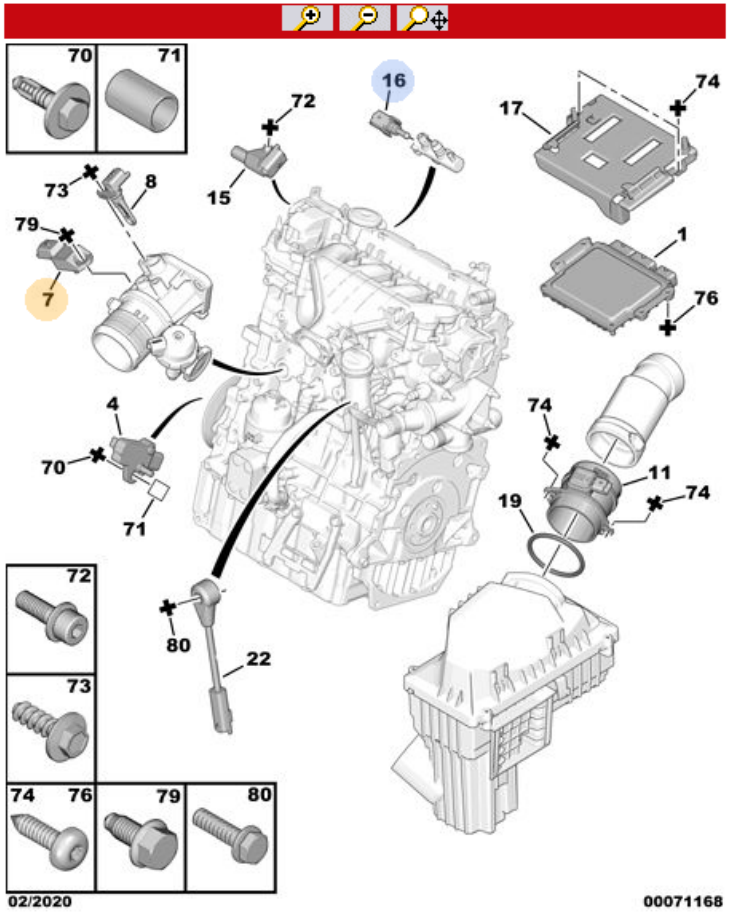

08.07.20
0610 02 **1441** 50A

ДАТЧИК КОМПЬЮТЕРА ВПРЫСКА

01	1943 WA	REACH	01	КОМПЬЮТЕР УПРАВЛ ДВИГАТЕЛЕМ *- ЧАСТЬ, ПОДЛЕЖ.КОНФИГУРИРОВАНИЮ*
	1944 25	REACH	01	*- ЧАСТЬ, ПОДЛЕЖ.КОНФИГУРИРОВАНИЮ*
04	1920 GJ	REACH	01	ДАТЧИК ЧАСТОТЫ ВРАЩЕНИЯ
07	1920 CZ	REACH	01	ДАТЧИК ДАВЛЕНИЯ ВПУСКА ВОЗДУХА
08	1920 PJ	REACH	01	ДАТЧИК ТЕМПЕР ВПУСКНОГО ВОЗДУХ
11	1920 HH	REACH	01	РАСХОДОМЕР DIAM 72,7X80-96
15	1920 QN	REACH	01	ДАТЧИК ПОЛОЖЕНИЯ РАСПРЕДВАЛА
16	16 698 901 80	REACH	01	ДАТЧИК ТЕМПЕРАТУРЫ
17	1922 P1	REACH	01	КРОНШТЕЙН ЭЛЕКТРОННОГО БЛОКА 254X170
19	1424 3P	REACH	01	ПРОКЛАДКА РАСХОДОМЕРА DIAM 75,57 EP 5,33
22	5946 33	REACH	01	ДАТЧИК ДЕТОНАЦИИ ДВИГАТЕЛЯ
70	6922 H3	REACH	01	(MUL)УНИВЕРСАЛЬНЫЙ БОЛТ TH RDL DIAM 6X100-25
71	6968 A4	REACH	01	(MUL) ШПЛИНТ 6,5 X 8 -12
72	6913 L7	REACH	01	(MUL) БОЛТ CHC RDL DIAM 5X80-16
73	6925 P5	REACH	01	(MUL)ВИНТ-САМОРЕЗ С ШЕСТИГ ГОЛ DIAM 6-18
74	6924 10	REACH	04	(MUL) БОЛТ CBLX DIAM 4,5X20
76	6924 E9	REACH	02	(MUL) БОЛТ CBLX DIAM 4,5-30
79	*6925 71* ***RP 16 113 853 80***	REACH	01 01	(MUL) БОЛТ С ОПОРНОЙ ШАЙБОЙ DIAM 8X125-20
80	6923 G7	REACH	01	(MUL)УНИВЕРСАЛЬНЫЙ БОЛТ TH RDL DIAM 8X125-35