автомобиль : C4		**номер VIN: VF7LCRFJF74550555 / OPR : 10915**	
область	**система помощи при вождении**	**функция**	**динамическая стабилизация**
составные части			

принцип

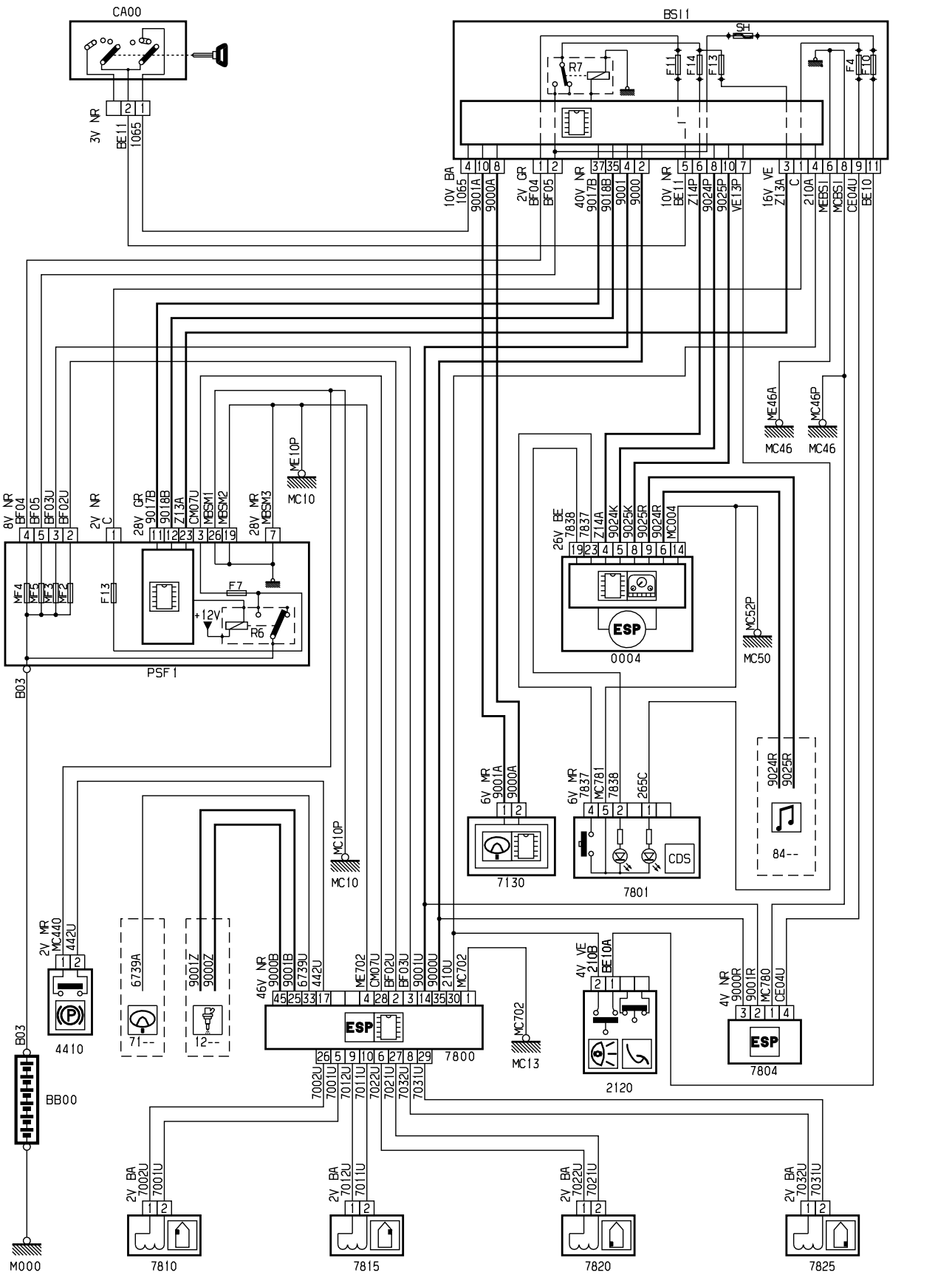

прокладка трубопроводов (кабелей, тросов)

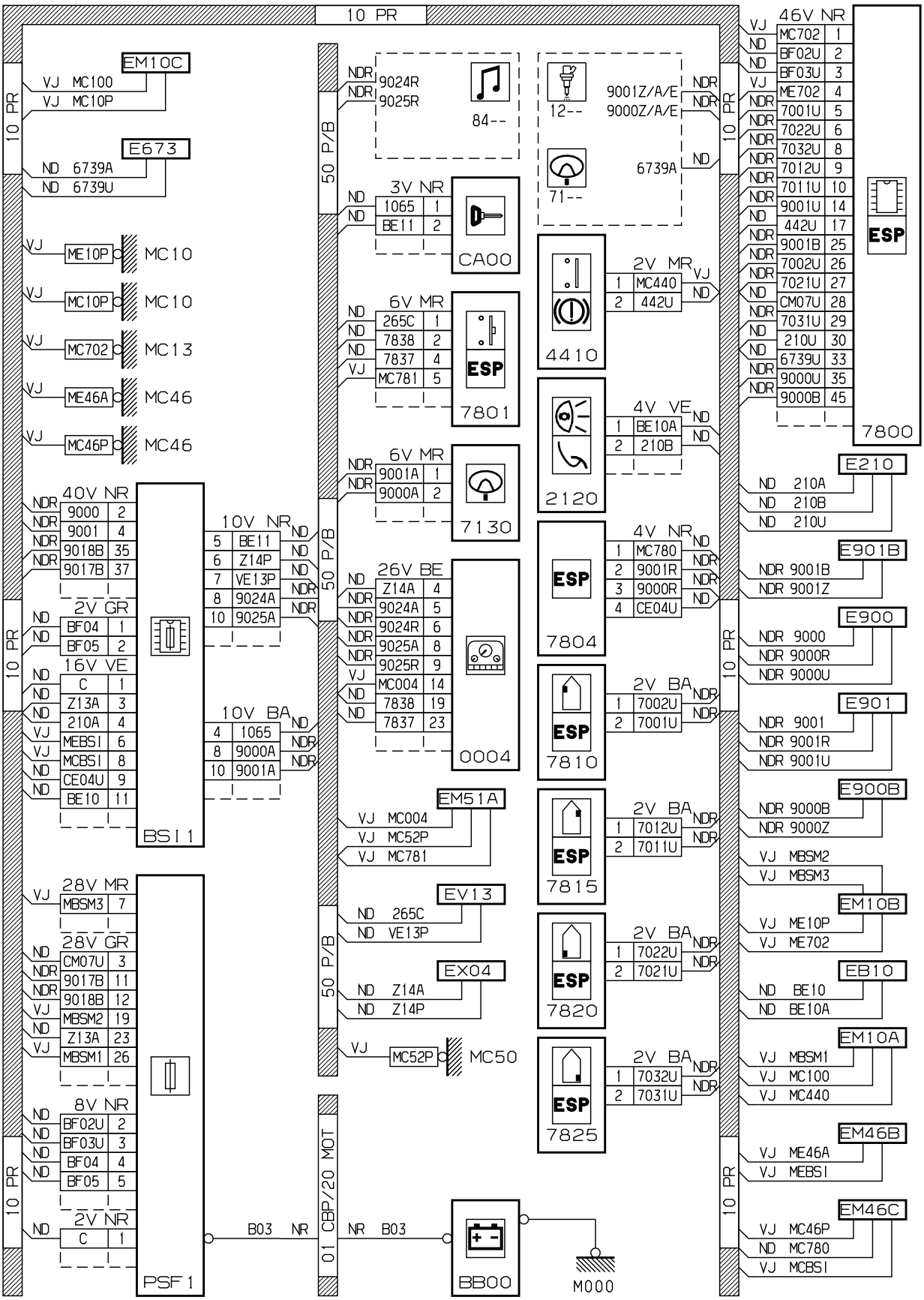

null

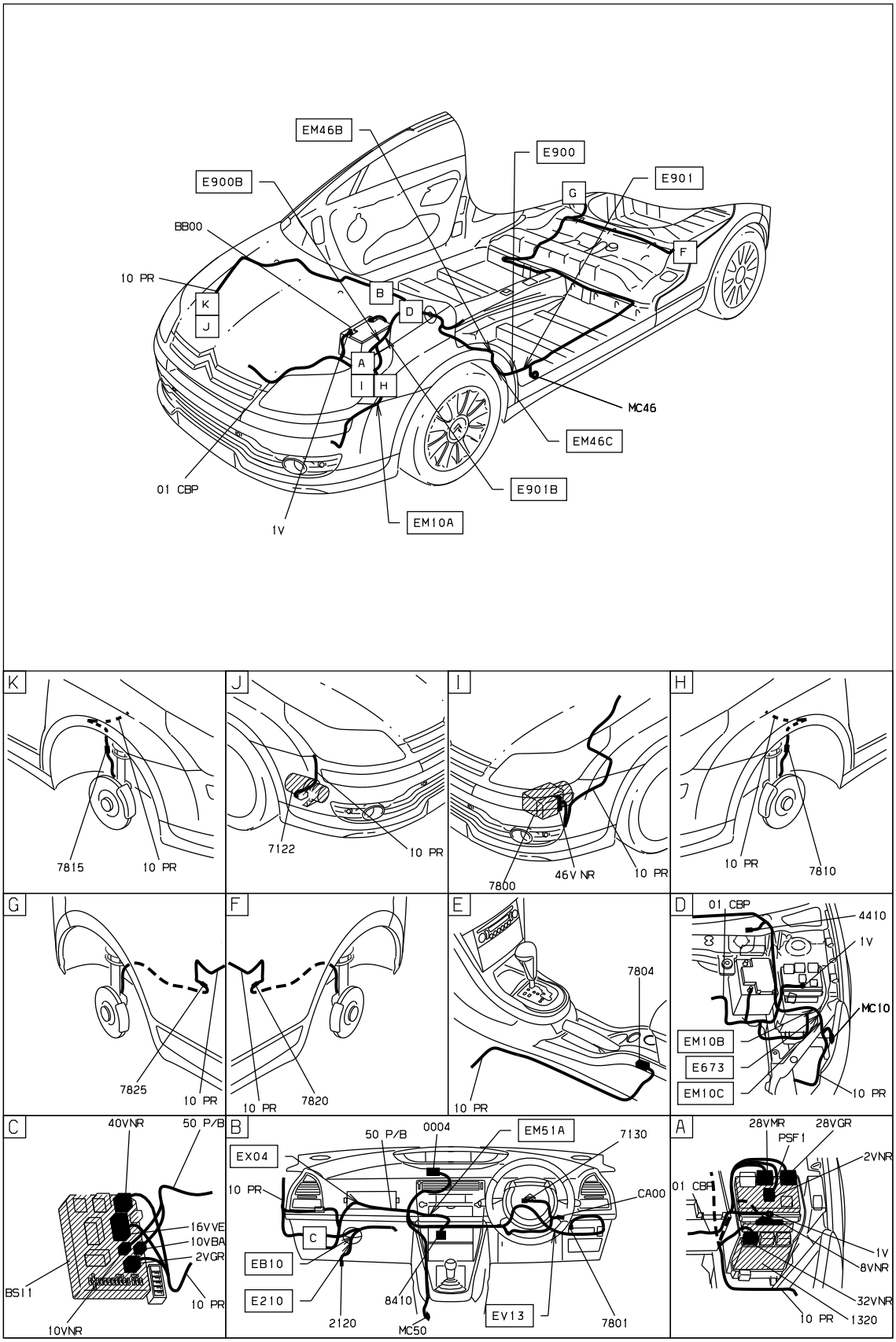

D3ARKW11

собственность PSA Peugeot Citroen

23/03/2021