автомобиль : 207 (A7)		номер VIN: VF3WC5FWF33945871 / OPR : 11181	
область	силовой агрегат	функция	Запуск двигателя
составные части			

принцип

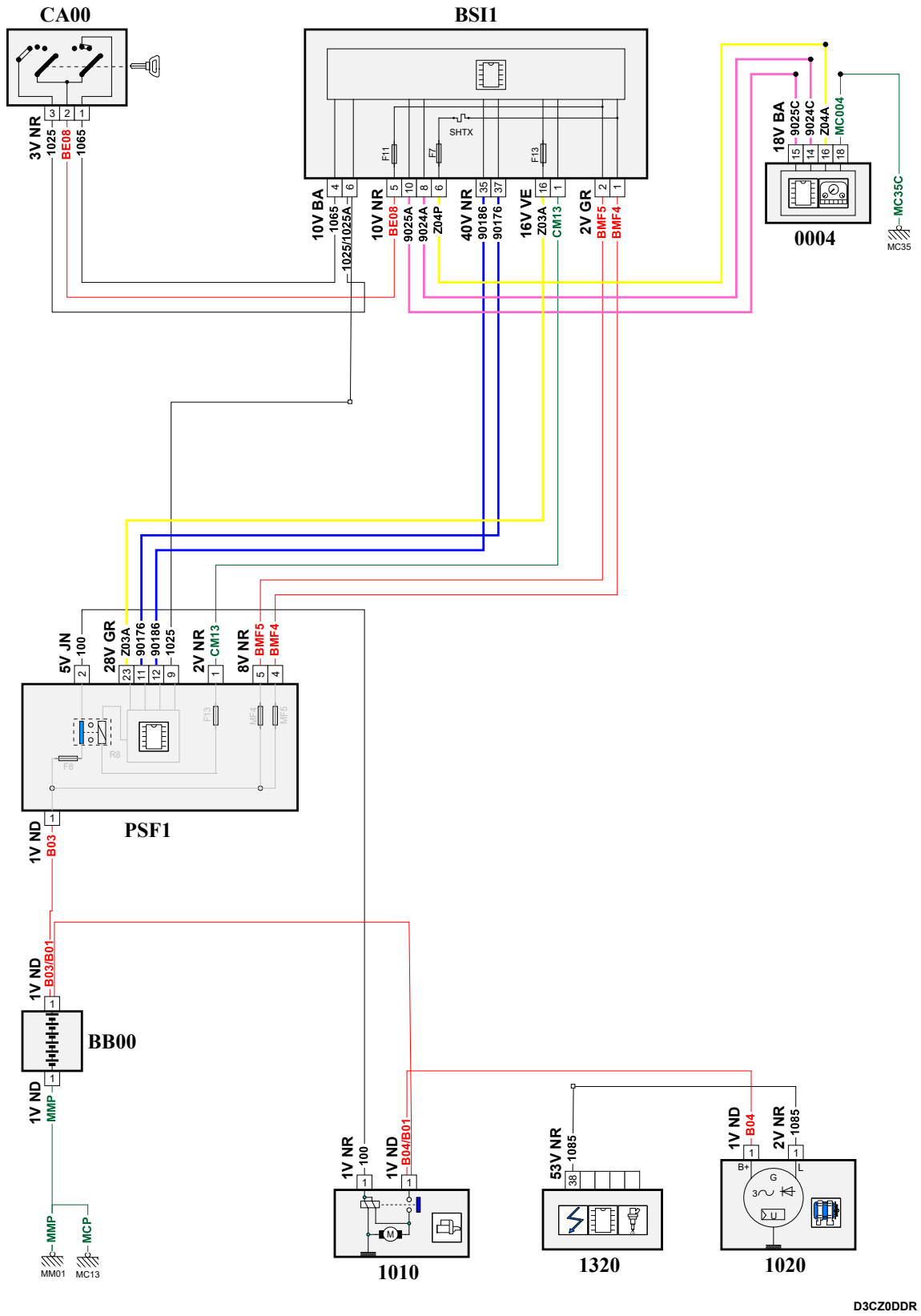

собственность PSA Peugeot Citroen

23/03/2021