автомобиль : C-ELYSEE		номер VIN: VF7DDHMZ6HJ571762 / OPR : 14703	
область	силовой агрегат	функция	электронный впрыск
составные части	1262 Блок дроссельной заслонки с электроприводом		

null

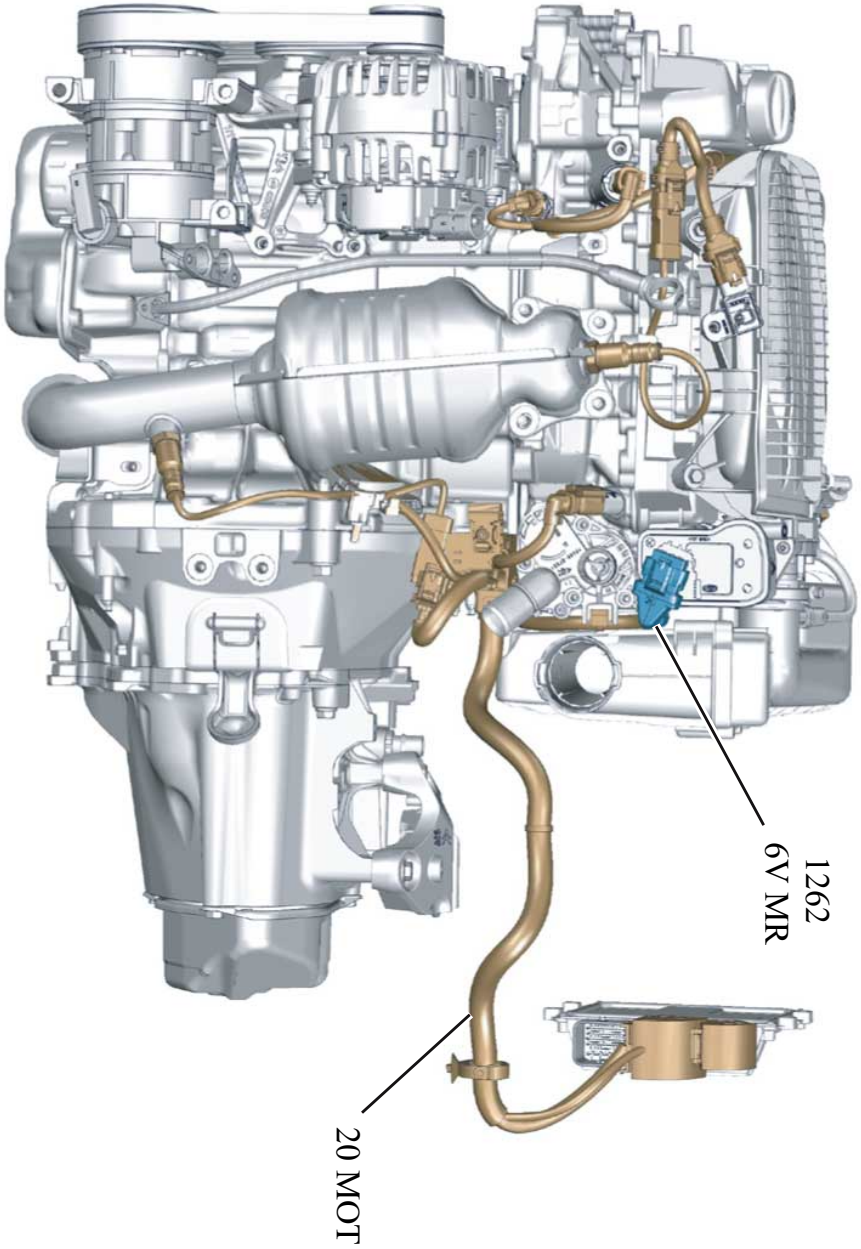

D3CZNMCI

собственность PSA Peugeot Citroen

21/03/2021

код элемента	назначение	информация
1262	null	Блок дроссельной заслонки с электроприводом