автомобиль : C4 (B7) - DS4		номер VIN: Z8TNC5FS9BM504702 / OPR : 12673	
область	силовой агрегат	функция	охлаждение двигателя
составные части			

принцип

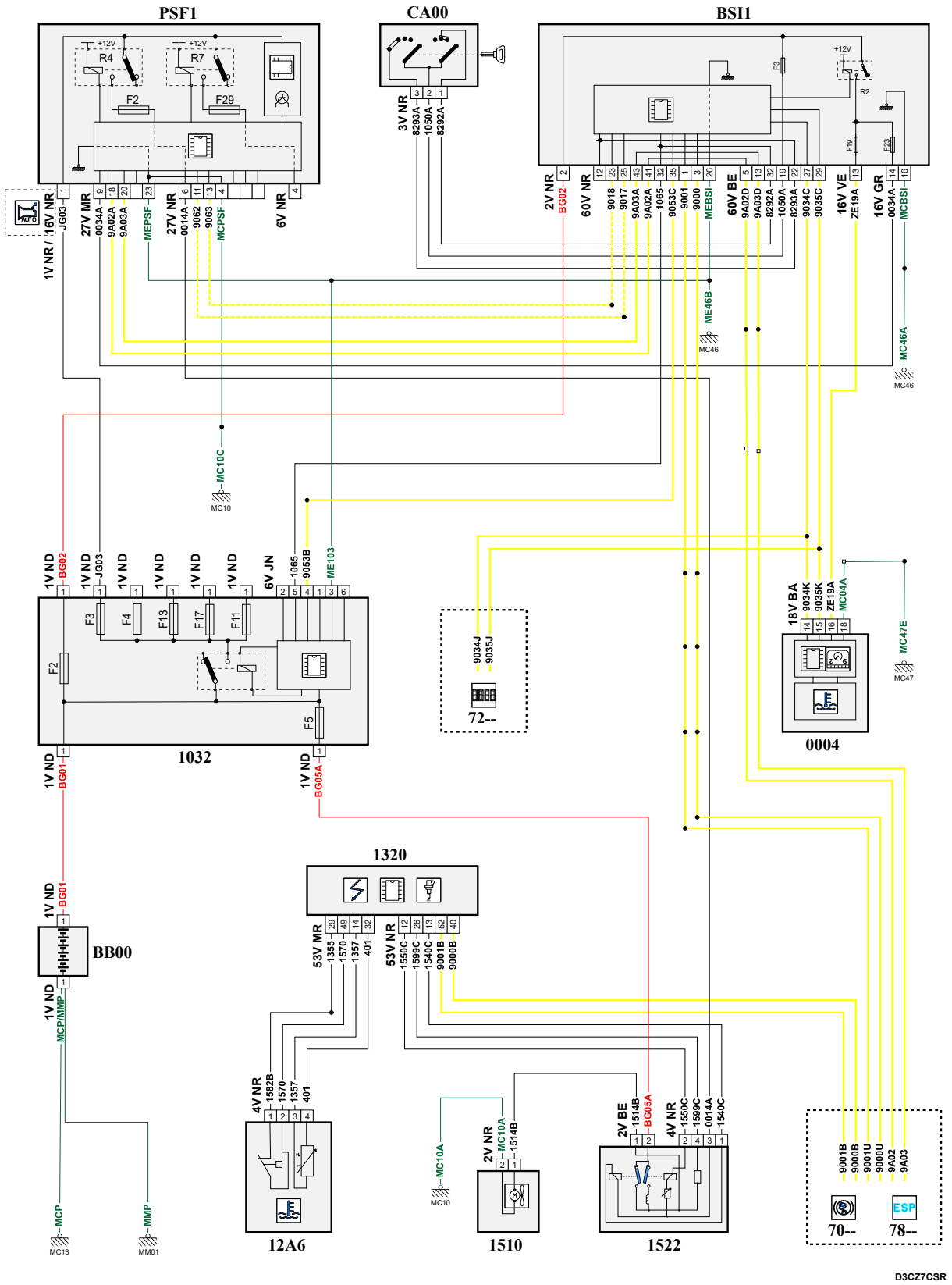

собственность PSA Peugeot Citroen

15/02/2021