ОБЯЗАТЕЛЬНО : Соблюдайте чистоту и правила безопасного выполнения работ ⓘ .

ОБЯЗАТЕЛЬНО : К работам с автомобилем допускается только персонал, прошедший специальную подготовку для работ с электрическими автомобилями (соблюдать правила, действующие в данной стране).

1. Оборудование

Оборудование : Подъемник.

Приспособление	Номер	Обозначение
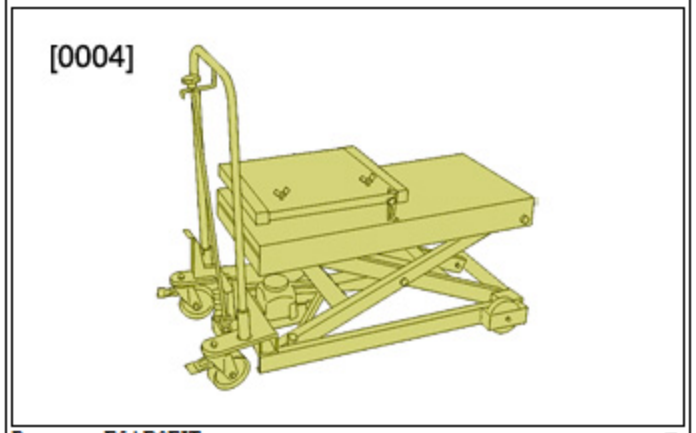 Рисунок : E5AB0EIT	[0004]	подъемный стол
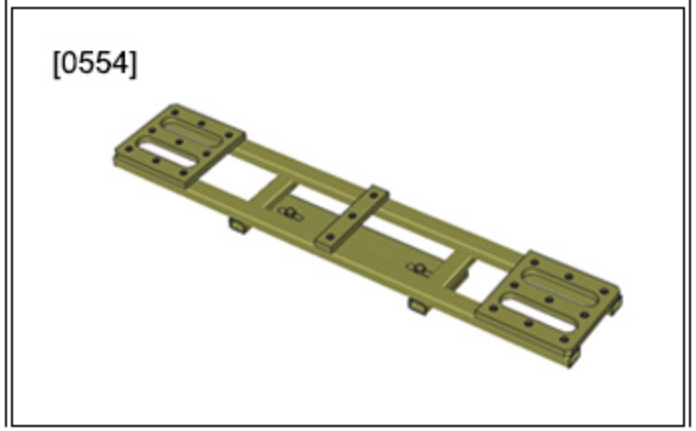	[0554]	поперечина

Рисунок : E5AG054T		
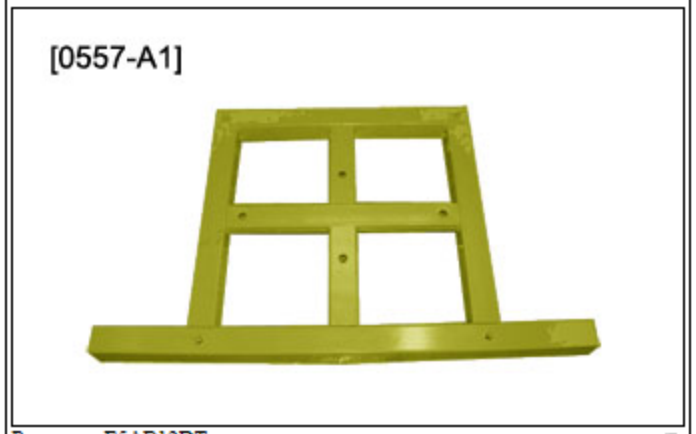 Рисунок : E5AB12DT	[0557-A1]	Рамка
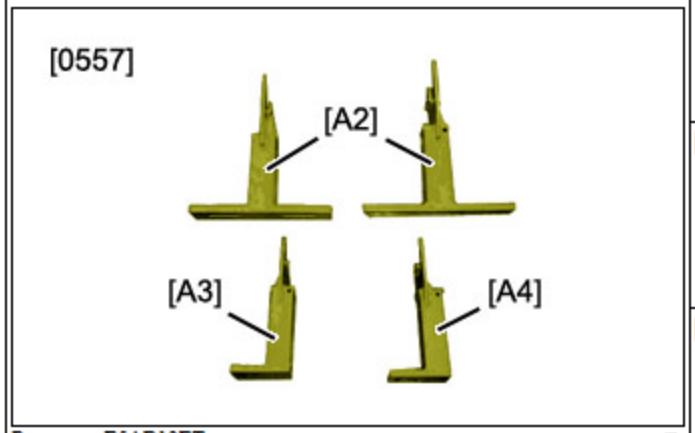 Рисунок : E5AB12ET	[0557-A2]	Опоры (задние)
	[0557-A3]	Опора (с левой стороны)
	[0557-A4]	Опора (правая сторона)
	[0557-A5]	Упоры

 Рисунок : E5AB12FT		
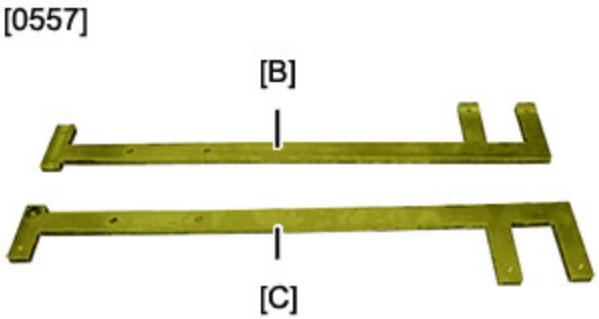 Рисунок : E5AB12GT	[0557-B]	Установочное приспособление (с левой стороны)
	[0557-C]	Установочное приспособление (правая сторона)
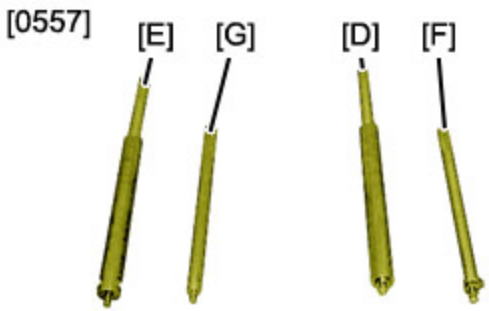 Рисунок : E5AB12HT	[0557-D]	Направляющий штифт Заднюю левую
	[0557-E]	Направляющий штифт (задним правым)
	[0557-F]	Направляющий штифт (передний левый)
	[0557-G]	Направляющий штифт (переднего правого)
	[0557-J]	Приспособление для расположения продольного рычага

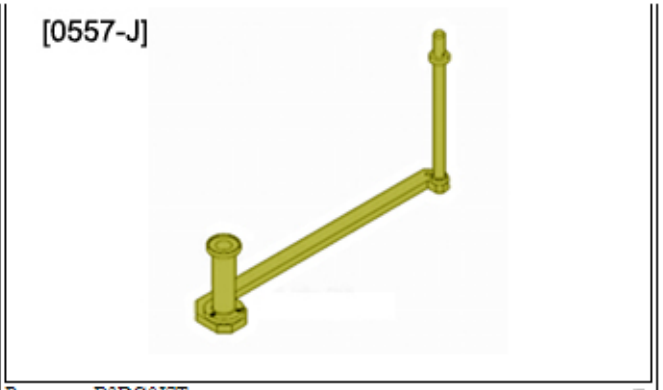

Рисунок : B3DG0J7T

1.1. Установка оборудования

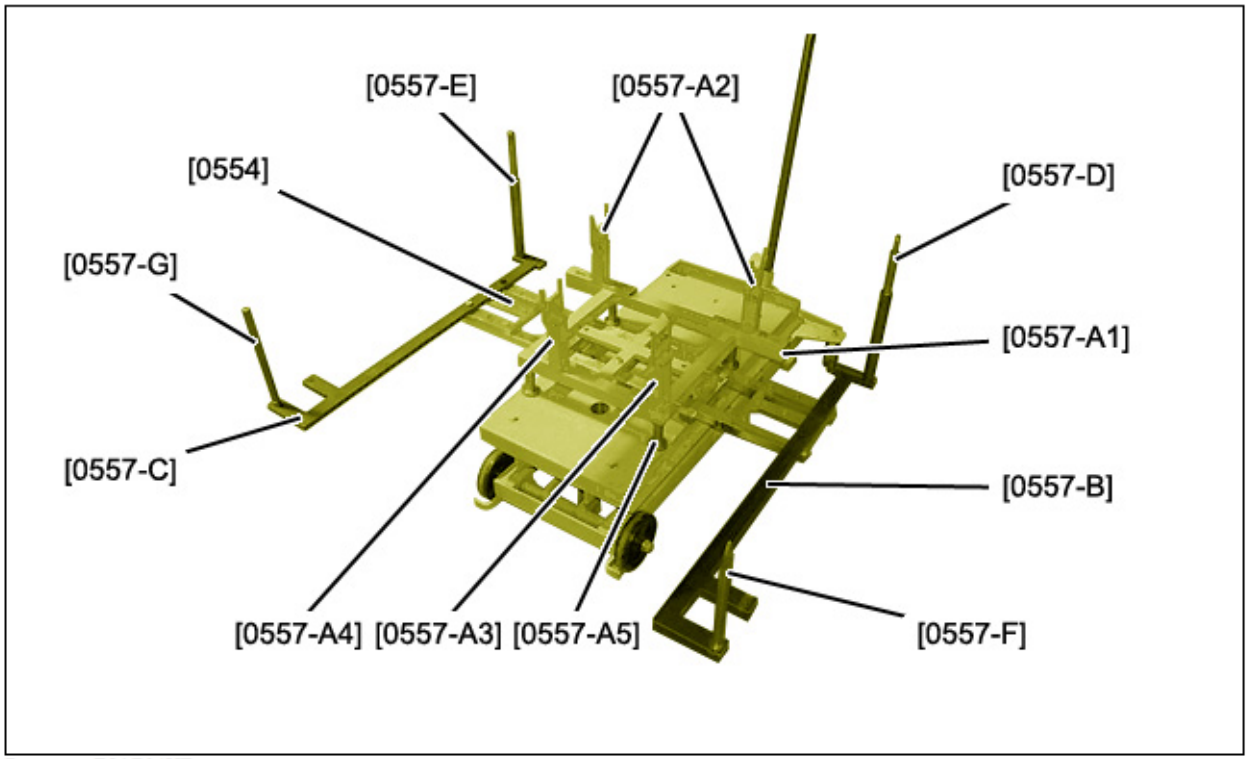

Рисунок : E5AB14HD

Закрепить поперечину [0554] на подъемном столе [0004].
Закрепить на рамке [0557-A1] :

- 4 упоров [0557-A5]
- 2 опоры [0557-A2]

- Опору [0557-A3] (с левой стороны)
- Опору [0557-A4] (правая сторона)

ВНИМАНИЕ : Не путать опоры [0557-A3] и [0557-A4] при установке.

Закрепить рамку [0557-A1] на поперечине [0554].
Закрепить на поперечине [0554] :

- Установочное приспособление [0557-B] (с левой стороны)
- Установочное приспособление [0557-C] (правая сторона)

Завернуть в установочное приспособление [0557-B] :

- Штифт позиционирования [0557-D] (сзади)
- Штифт позиционирования [0557-F] (спереди)

Завернуть в установочное приспособление [0557-C] :

- Штифт позиционирования [0557-E] (сзади)
- Штифт позиционирования [0557-G] (спереди)

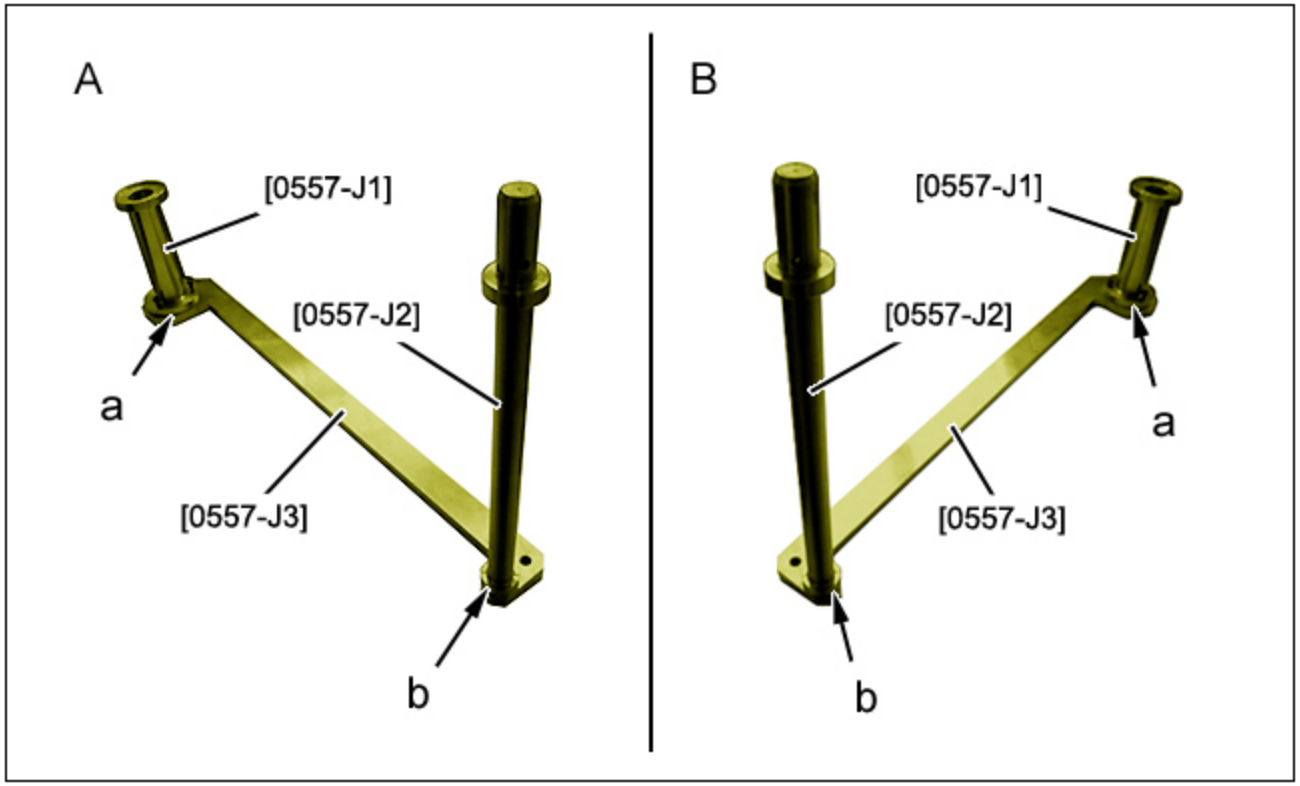

Рисунок : E5AG094D

"A" : С левой стороны .

"B" : С правой стороны .
Установить приспособление [0557-J1] в приспособление [0557-J3] (в "a").
Установить приспособление [0557-J2] в приспособление [0557-J3] (в "b").

1.2. Используемое оборудование

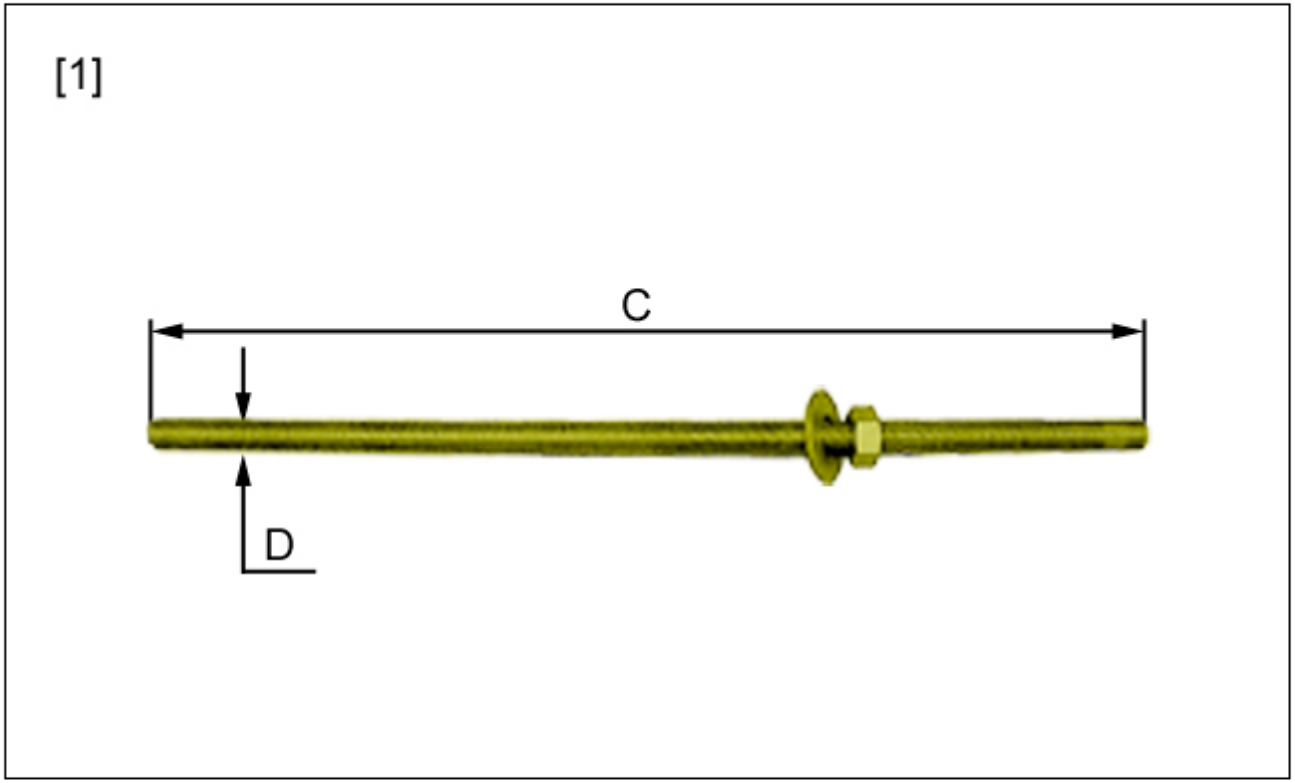

Рисунок : E5AB1AQD

[1] Нарезной штифт , шайбу и гайку .
4 нарезные штифты :

- Диаметр "D" = 12 мм
- Длина "C" = 250 мм (минимум)
- Шаг винта : 175

2. Предварительные операции

Поднимите и зафиксируйте неподвижно автомобиль, вывесив задние колеса.
Закрепите автомобиль на подъемнике.
Отсоединить сервисную аккумуляторную батарею .

3. Снятие

ВНИМАНИЕ : Снятие узла задней амортизаторной стойки требует опускания заднего моста на несколько сантиметров.

Снять задние колеса.

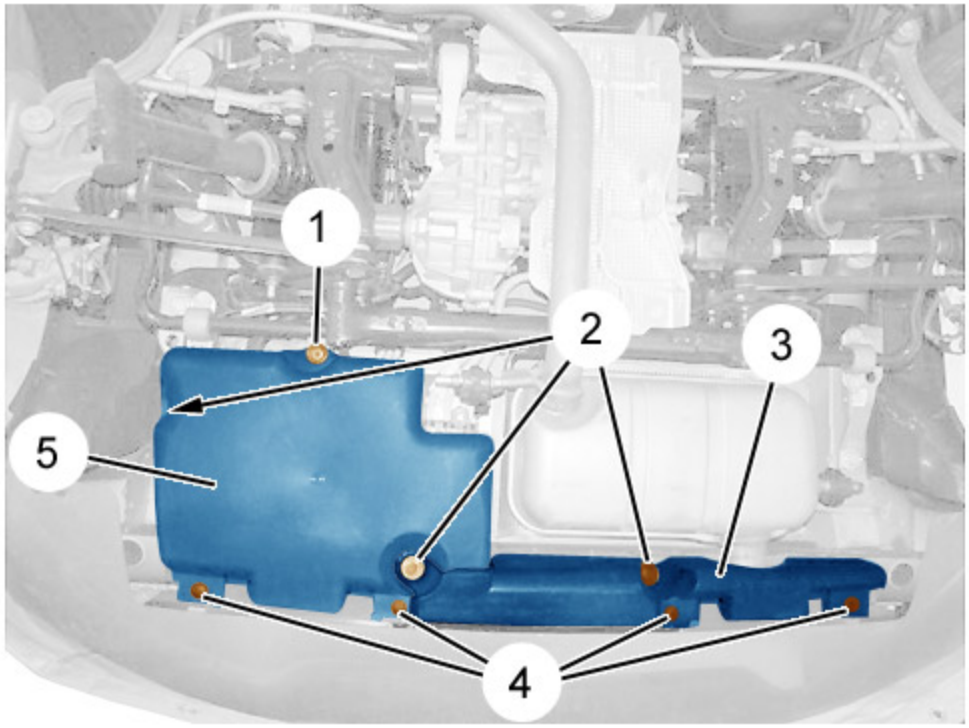

Рисунок : B3BG0EUD

Снять :

- Фиксаторы (4)
- Гайка (1)
- болтов (2)
- Защитные приспособления (3), (5)
- Правую и левую защиты под топливным баком
- Систему выпуска отработавших газов (задняя часть)

A | B

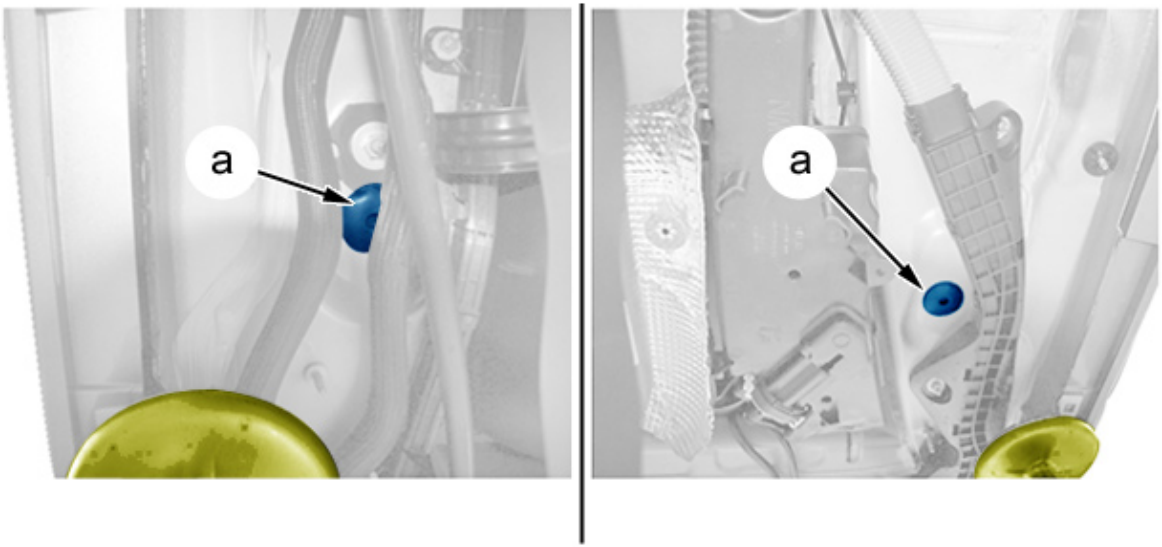

Рисунок : B3DG0NAD

"A" : С левой стороны .
"B" : С правой стороны .
Снять заглушку (в "a") (с каждой стороны).

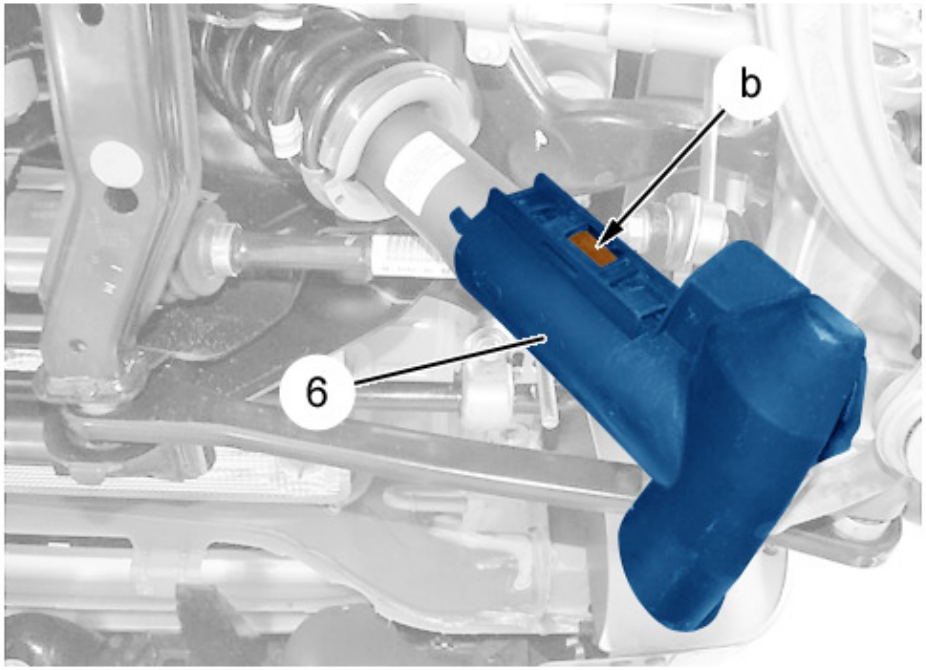

Рисунок : B3BG0EWD

ПРИМЕЧАНИЕ : Операция выполняется симметрично.

Отсоединить крышку (6) (в "b").
Снять крышку (6).

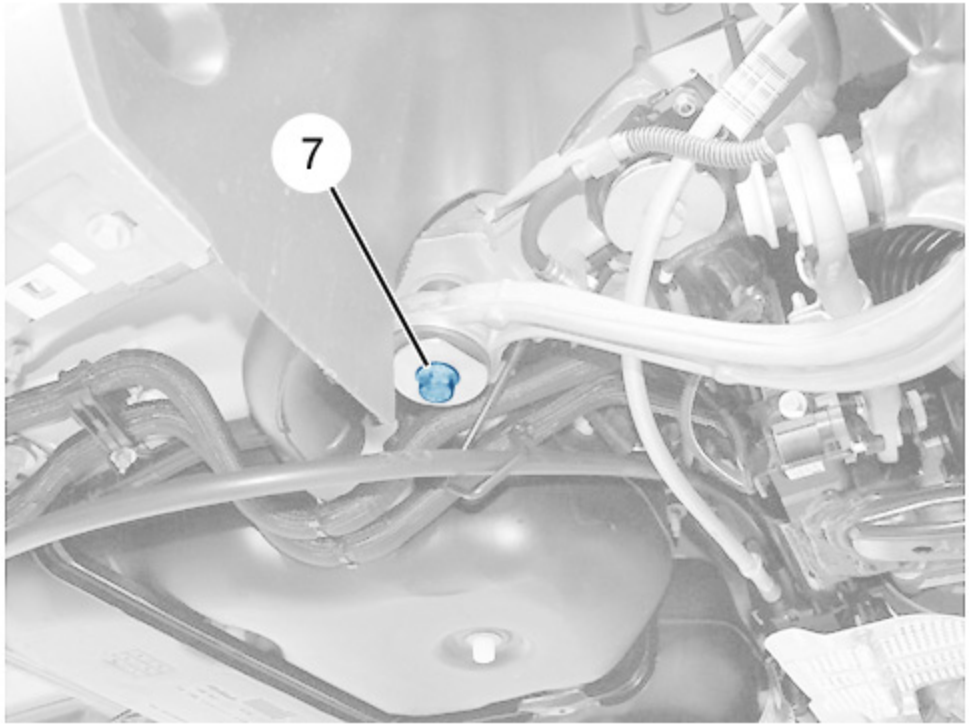

Рисунок : B3BG0EXD

ПРИМЕЧАНИЕ : Операция выполняется симметрично.

Снять болт крепления (7) продольного рычага.

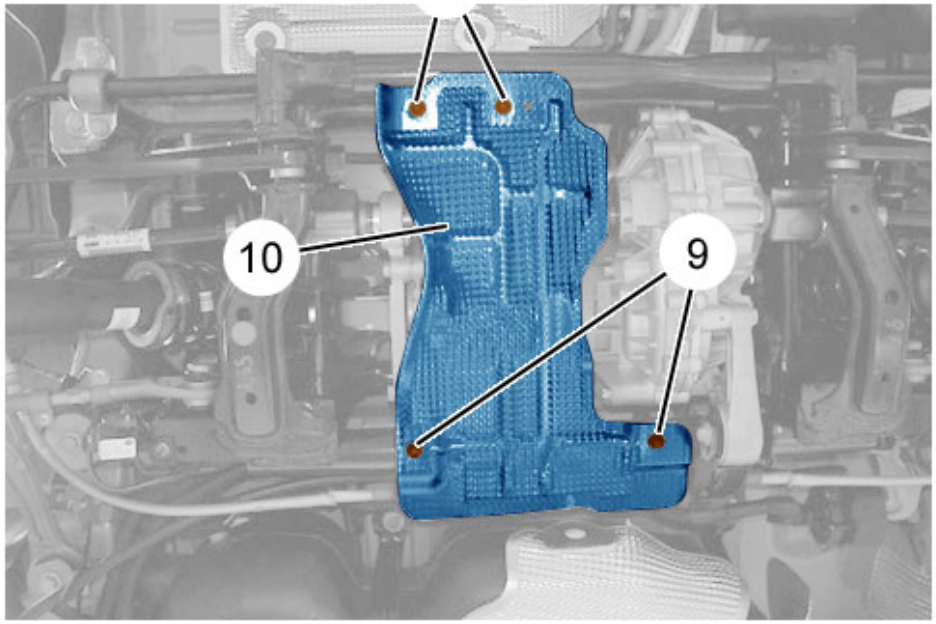

Рисунок : B3BG0EYD

Снять :

- болтов (8), (9)
- Термоэкран (10)

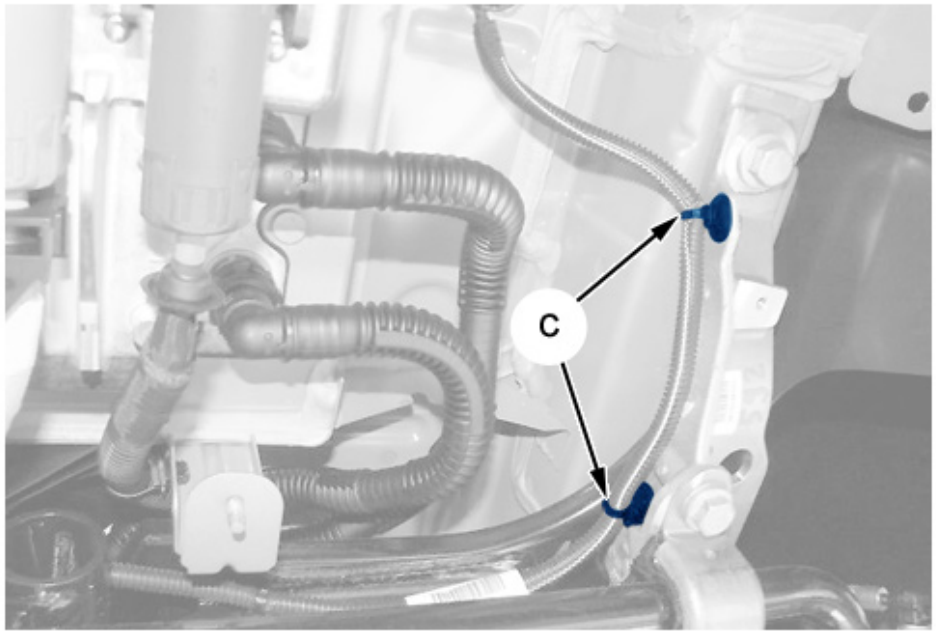

Рисунок : B3BG0EZD

Открепить провод "массы" (в "c").
Установить подъемный стол под автомобиль (опоры [0557-A2], [0557-A3], [0557-A4] должны быть под задним мостом).

ПРИМЕЧАНИЕ : При снятии нет необходимости в направляющих штифтах [0557-D], [0557-E], [0557-F], [0557-G].

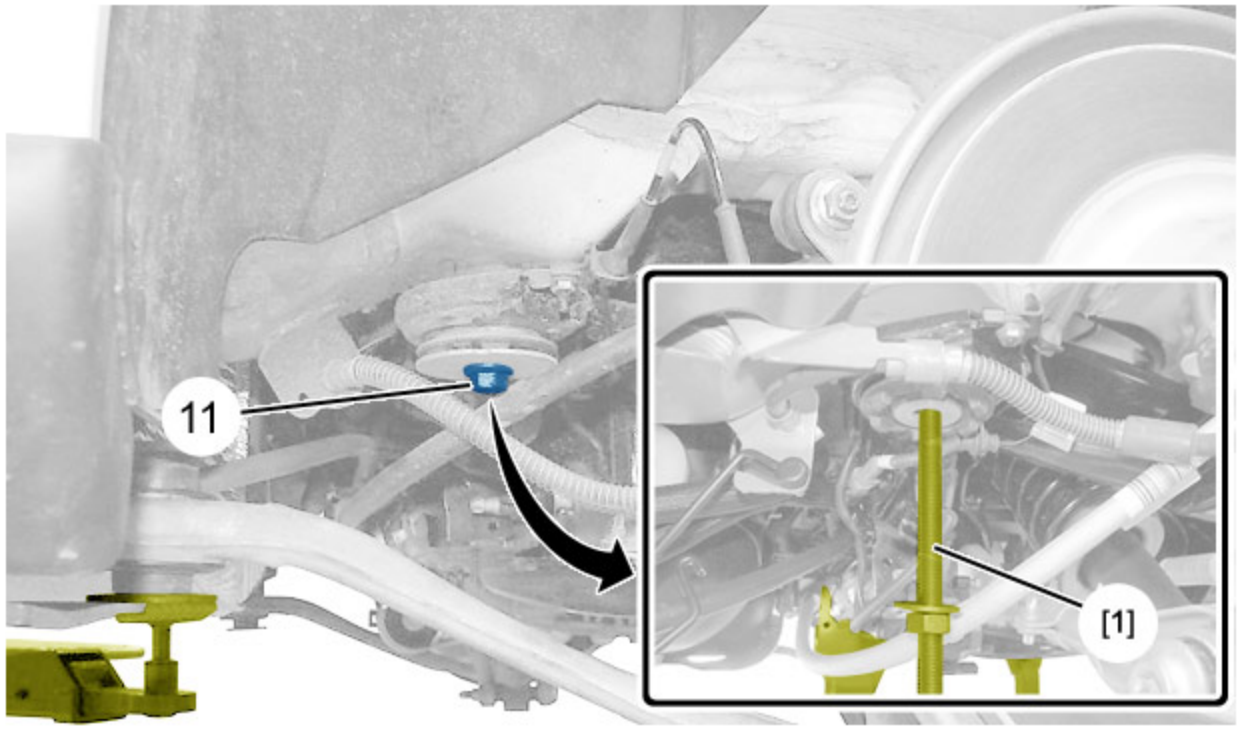

Рисунок : B3BG0F0D

ПРИМЕЧАНИЕ : Операции выполняются симметрично.

Снимите болт (11).
Установить вместо болта (11) резьбовой штифт [1].

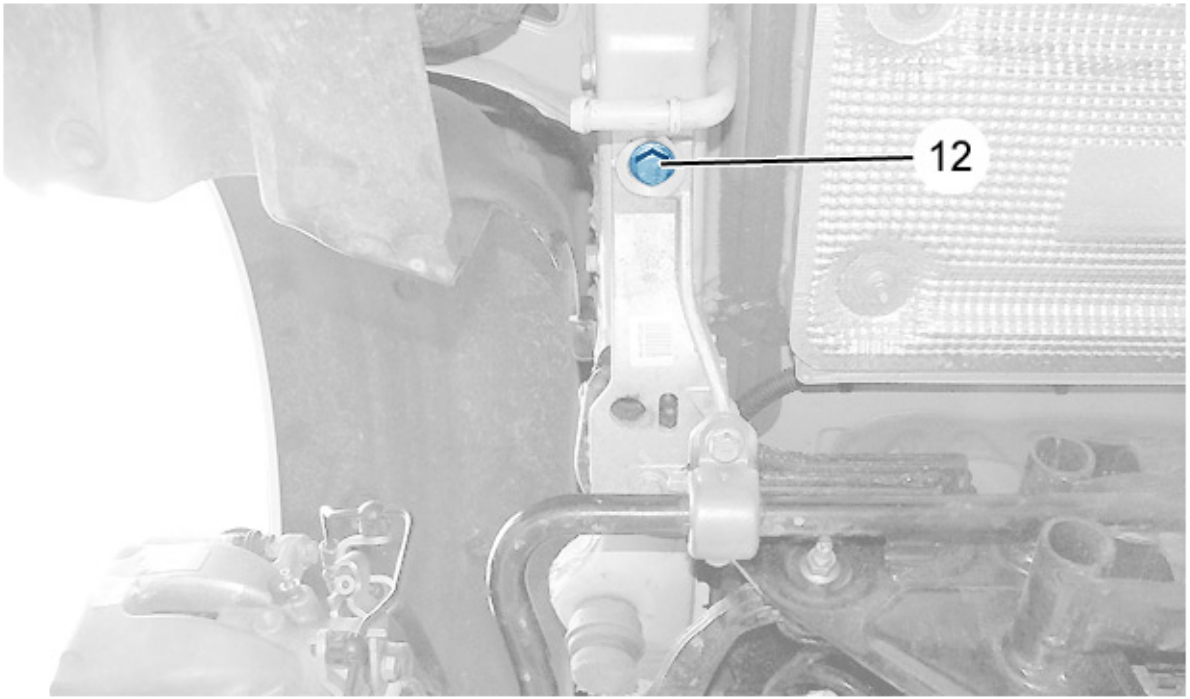

Рисунок : B3BG0F1D

ПРИМЕЧАНИЕ : Операция выполняется симметрично.

Снимите болт (12).

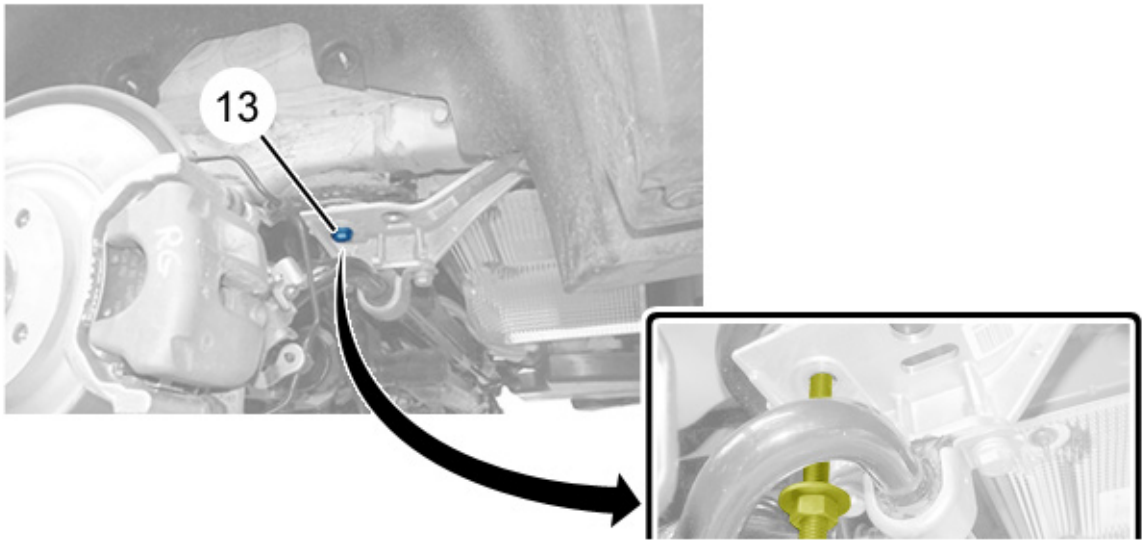

Рисунок : B3BG0F2D

ПРИМЕЧАНИЕ : Операции выполняются симметрично.

Снимите болт (13).
Установить вместо болта (13) резьбовой штифт [1].

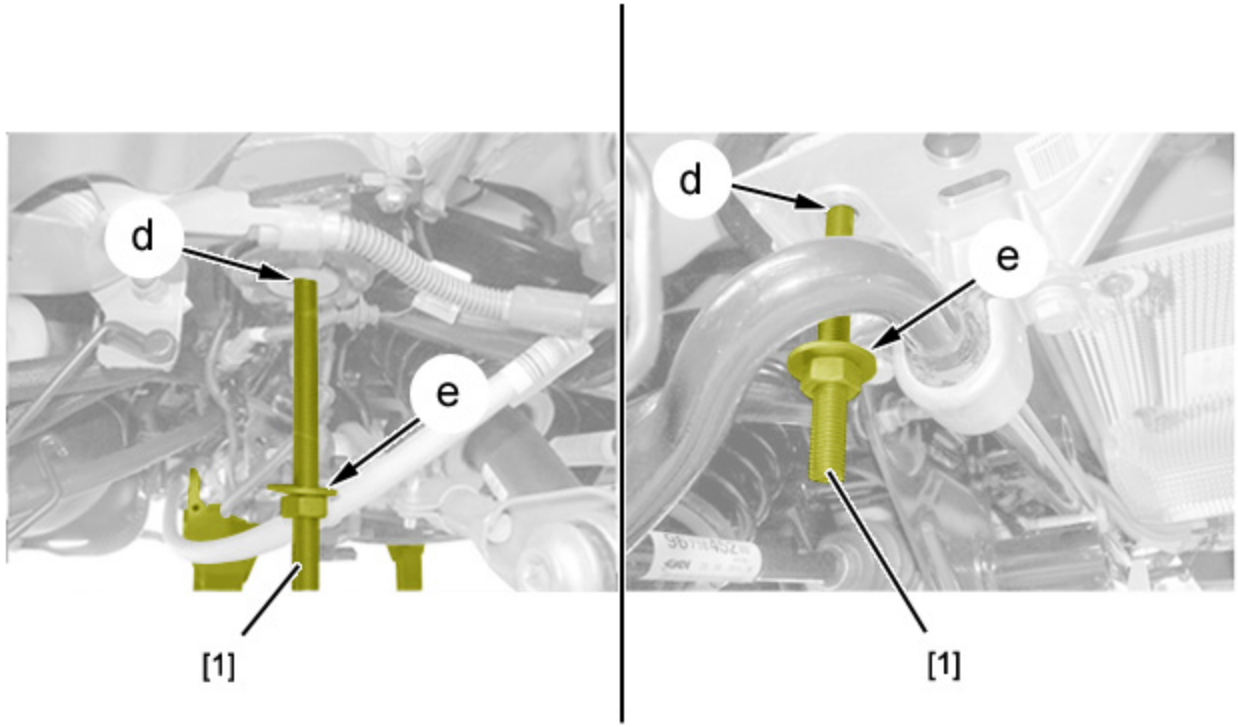

Рисунок : B3BG0F3D

ПРИМЕЧАНИЕ : Операции выполняются симметрично.

Завернуть гайки приспособлений [1], отставив от 6 до 8 см между контактными поверхностями "d" и "e".

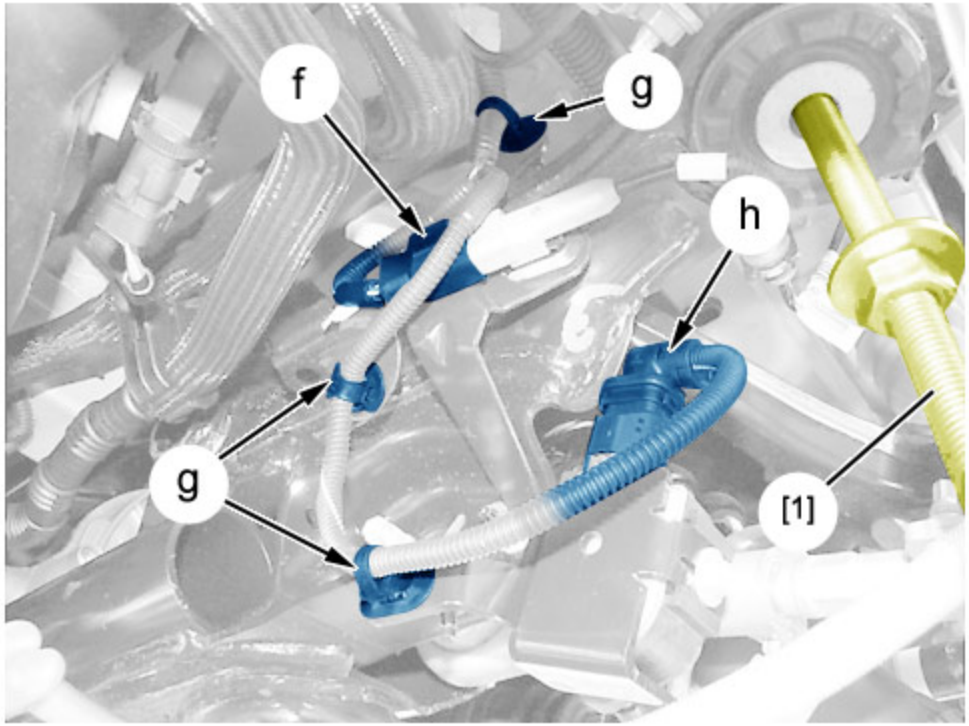

Рисунок : B3BG0F4D

С левой стороны :

- Отключить электрические разъемы (в "f", "h")
- Отстегните жгут проводов (в "g")

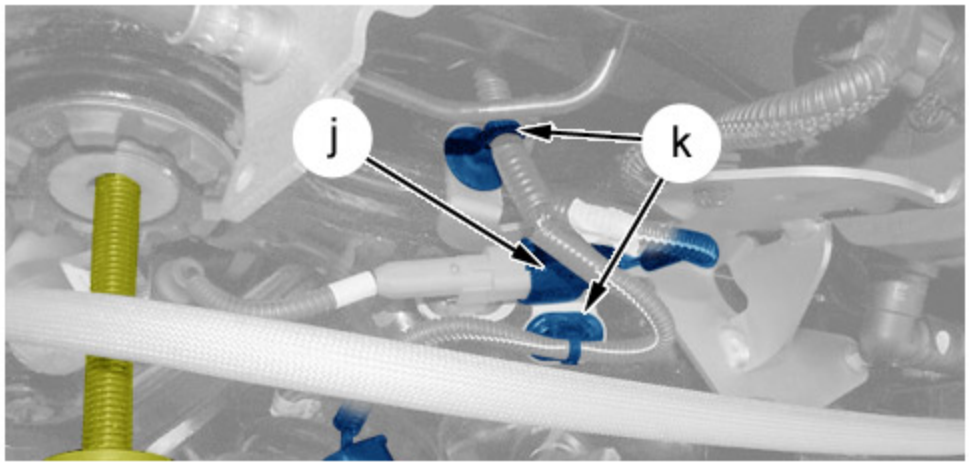

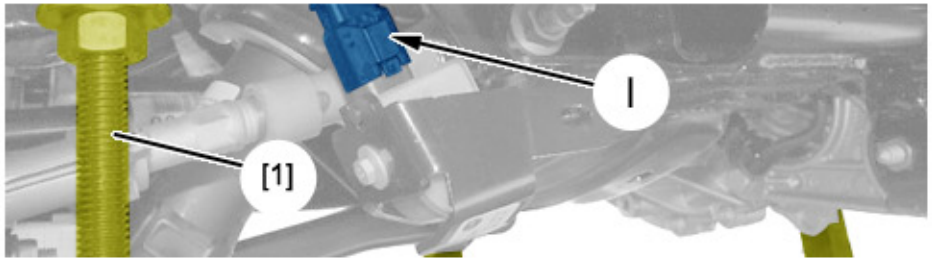

Рисунок : B3BG0F5D

С правой стороны :

- Отключить электрические разъемы (в "j", "1")
- Отстегните жгут проводов (в "k")

Опустить подъемный стол [0004] (Соблюдая осторожность).

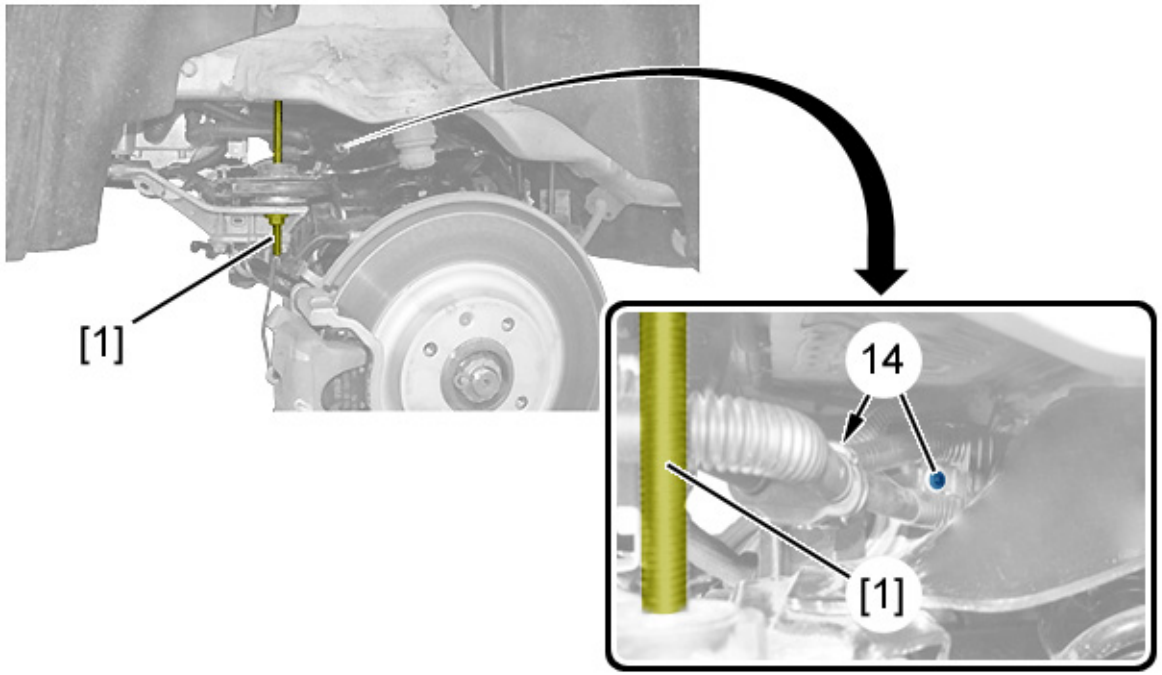

Рисунок : B3BG0DQD

ПРИМЕЧАНИЕ : Только с правой стороны .

Снять гаек (14).
Отведите в сторону шланги системы охлаждения.

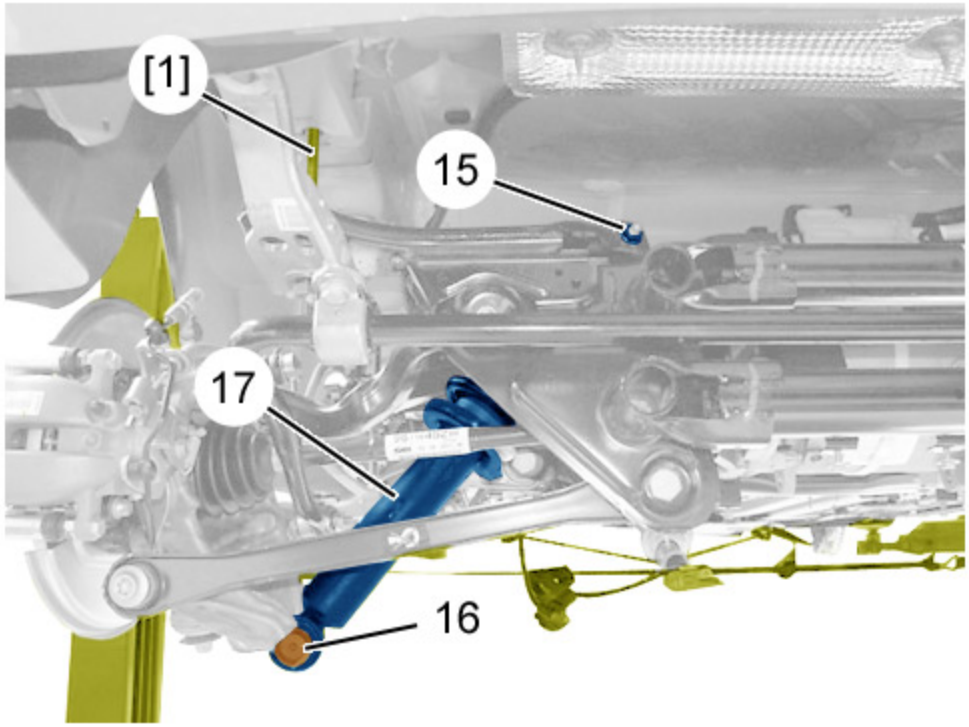

Рисунок : B3BG0FBD

ПРИМЕЧАНИЕ : Операции выполняются симметрично.

Снять :

- Верхний винт крепления амортизатора (15)
- Болт нижнего крепления (16) амортизатора
- Заднюю пружину в сборе с амортизатором (17)

4. Установка

ОБЯЗАТЕЛЬНО : Соблюдайте требуемые моменты затяжки.

Моменты затяжки :

- **Задний мост** ⓘ
- **Колесо** ⓘ

Установите :

- Заднюю пружину в сборе с амортизатором (17)
- Верхний винт крепления амортизатора (15) (не затягивая)
- Болт нижнего крепления (16) амортизатора (не затягивая)

Затянуть верхний болт крепления амортизатора (15).
Установить шланги охлаждения.
Установить на место гайки (14).

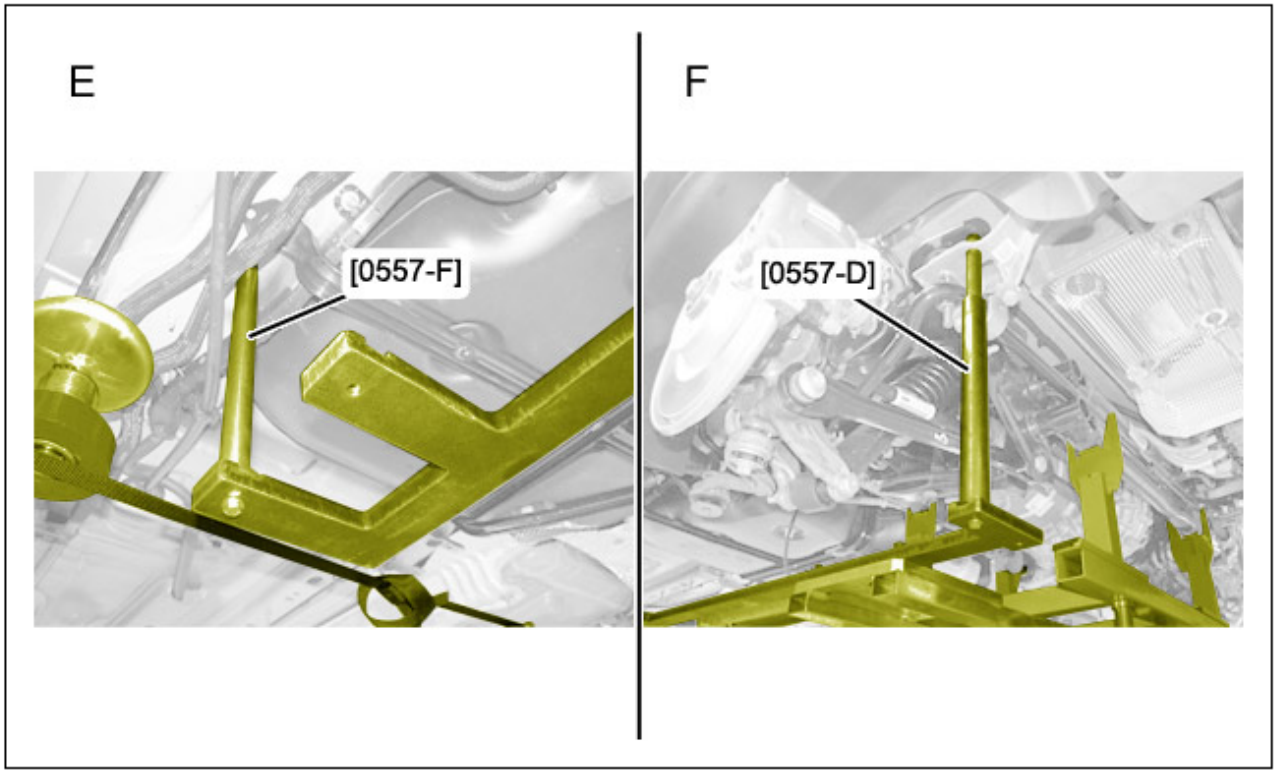

Рисунок : B3BG0FCD

Установить подъемный стол [0004] под автомобиль (опоры [0557-A2], [0557-A3], [0557-A4] должны быть под задним мостом).
"E" : Направляющий штифт (На кузове).
"F" : Направляющий штифт (На заднем мосту).
Отцентрировать задний мост ; С помощью направляющих штифтов .
Поднять подъемный стол [0004].

Положение	Левый	Правый
Передние	[0557-F]	[0557-G]
Задний	[0557-D]	[0557-E]

Операция выполняется симметрично :
- Снять приспособление [1]
- Установите болт (13) (новый)

- Снять приспособление [1]
- Установите болт (11) (новый)
- Установите болт (12)

Выдвиньте подъемный стол [0004]из-под автомобиля.
Подключить разъемы (в "j", "l", "f", "h").
Прикрепить :
- Жгут электрических проводов (в "k", "g")
- Провод массы (в "c")

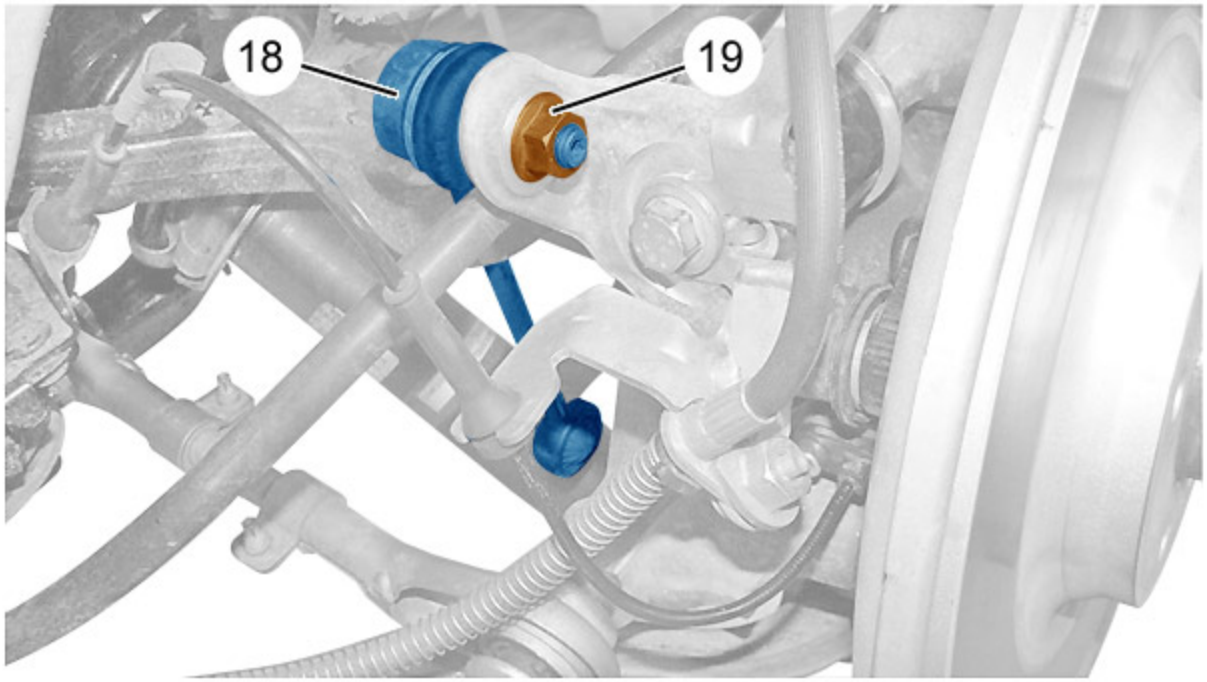

Рисунок : B3BG0FDD

ПРИМЕЧАНИЕ : Операции выполняются симметрично.

Отвернуть гайку (19).
Отсоединить тягу (18) от стабилизатора поперечной устойчивости .

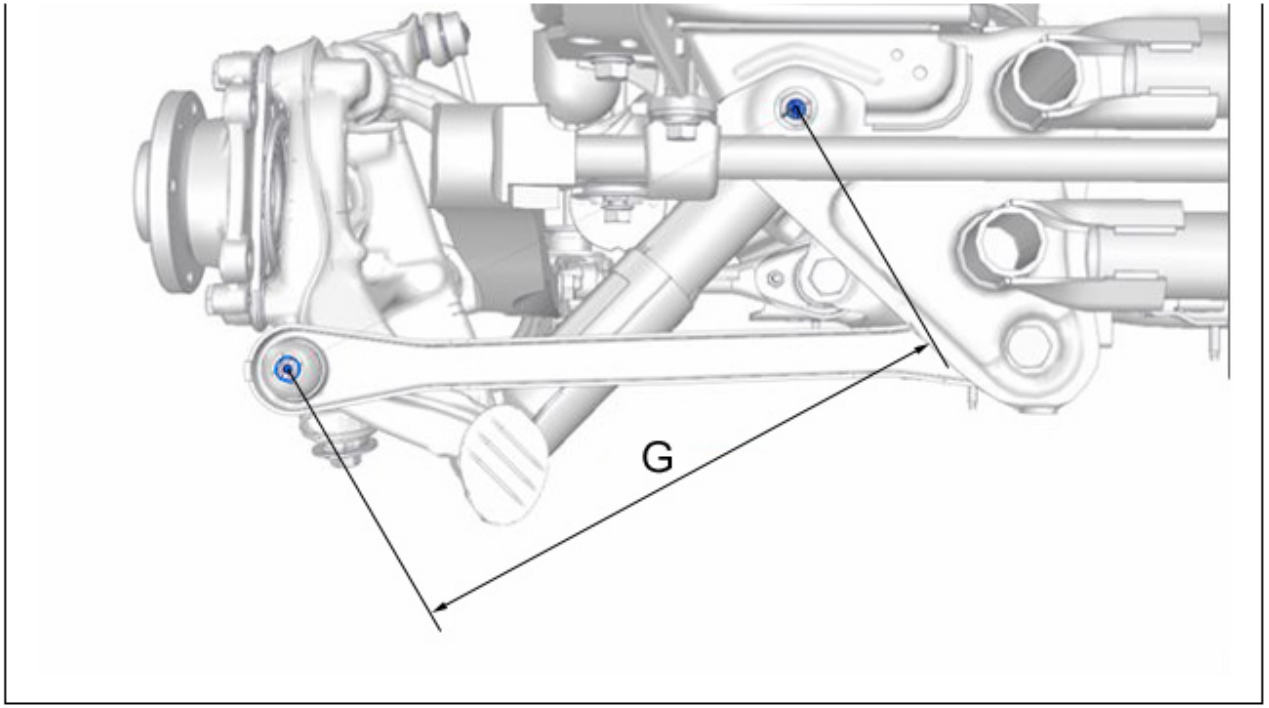

Рисунок : B3BG0FED

Поместить подъемник под заднюю опору ступицы.
Расположить задний мост со стороны затяжки "G" = 336 мм.

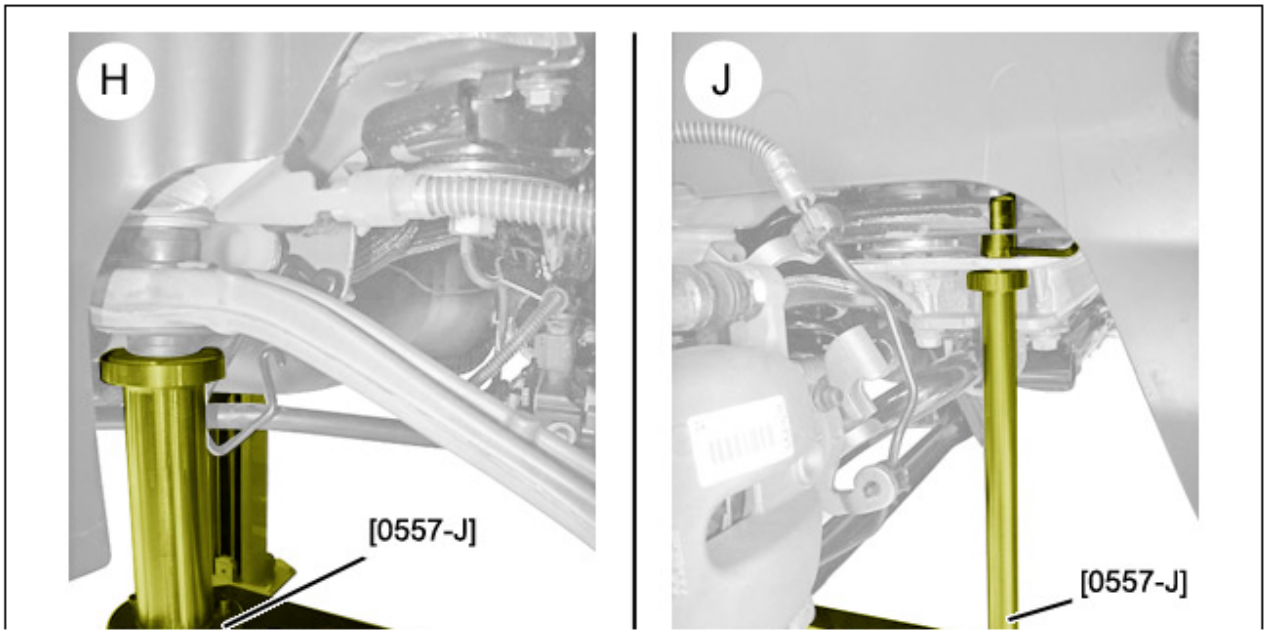

Рисунок : B3BG0FFD

"H" : В направлении передней части автомобиля.
"J" : В направлении задней части автомобиля.
Позиционируйте приспособление [0557-J].
Установить болт крепления (7) продольного рычага (Правая и левая сторона).
Снять приспособление [0557-J].
Удалить подъемное оборудование.
Присоединить стойку (18) стабилизатора поперечной устойчивости.
Установить на место гайку (19).
Установить автомобиль на эталонную высоту .
Затянуть нижний болт крепления (16) амортизатора.
Установите :

- Крышку (6)
- Термоэкран (10)
- болтов (8), (9)
- Заглушка (в "a") (с каждой стороны)
- Выпускная система (Задняя часть)
- Правую и левую защиты под топливным баком
- Защитные приспособления (3), (5)
- болтов (2)
- Гайка (1)
- Фиксаторы (4)
- Задние колеса

Снимите ремень .

ВНИМАНИЕ : Выполнить операции, необходимые после присоединения аккумуляторной батареи.

Присоединить сервисную аккумуляторную батарею .