СНЯТИЕ - УСТАНОВКА : ЗАДНИЙ МОСТ

ОБЯЗАТЕЛЬНО : **Соблюдайте чистоту и правила безопасного выполнения работ** ⓘ .

ОБЯЗАТЕЛЬНО : К работам с автомобилем допускается только персонал, прошедший специальную подготовку для работ с электрическими автомобилями (соблюдать правила, действующие в данной стране).

ОБЯЗАТЕЛЬНО : **Обесточить автомобиль** ⓘ .

1. Обязательная замена деталей

Обозначение	Количество
Гайка (Тяга стабилизатора поперечной устойчивости)	2
Продольный рычаг подвески / Кузов	2
Болт вместе с гайкой (Амортизатор / Поворотный кулак)	2
Болт (Траверса заднего моста / Кузов)	2

2. Оборудование

Оборудование : Подъемник.

Приспособление	Номер	Обозначение
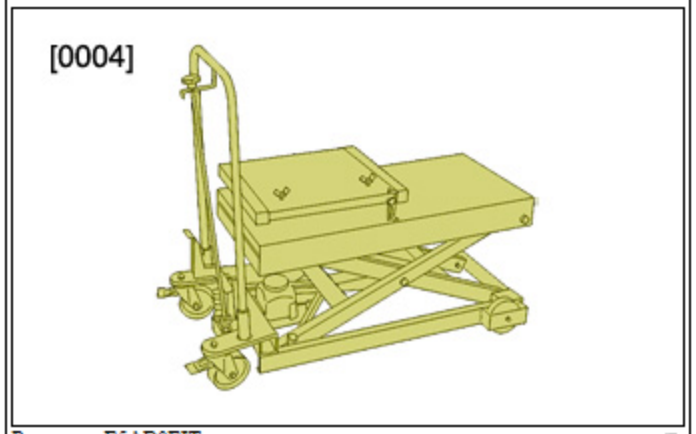 Рисунок : E5AB0EIT	[0004]	подъемный стол
	[0554]	поперечина

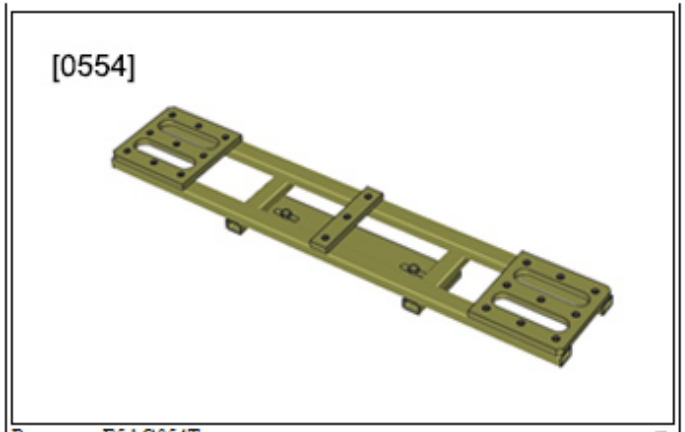

Рисунок : E5AG054T

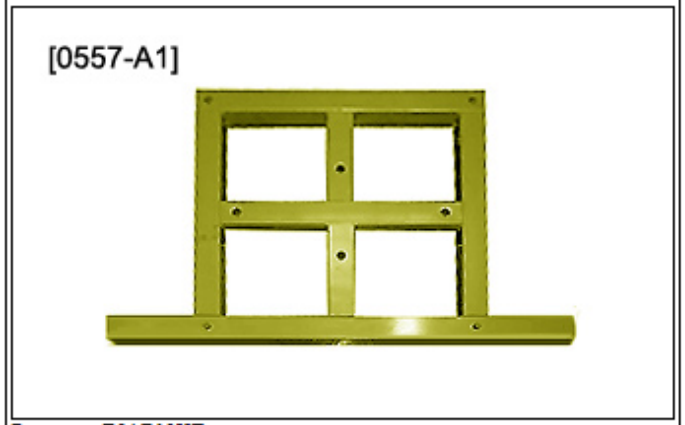

Рисунок : E5AB12KT

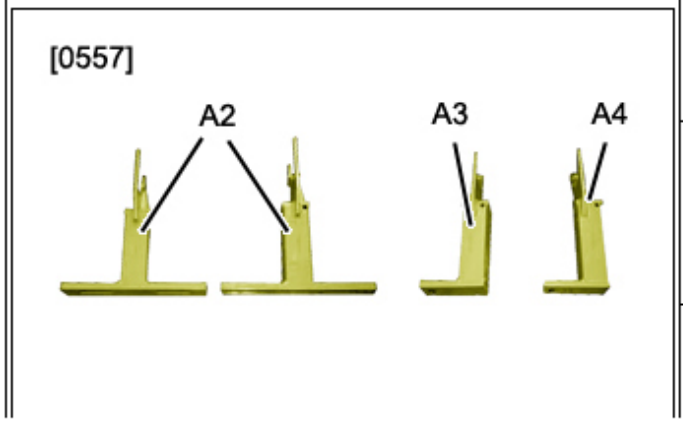

[0557-A1]	Рамка
[0557-A2]	Опоры (задние)
[0557-A3]	Опора (с левой стороны)
[0557-A4]	Опора (правая сторона)

Рисунок : E5AB12LT		
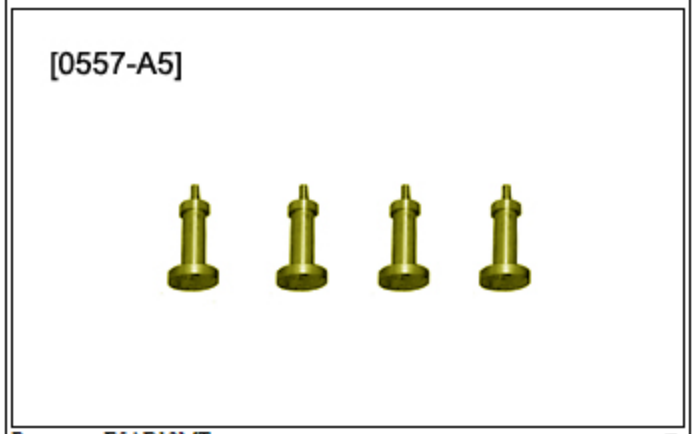 Рисунок : E5AB12MT	[0557-A5]	Упоры
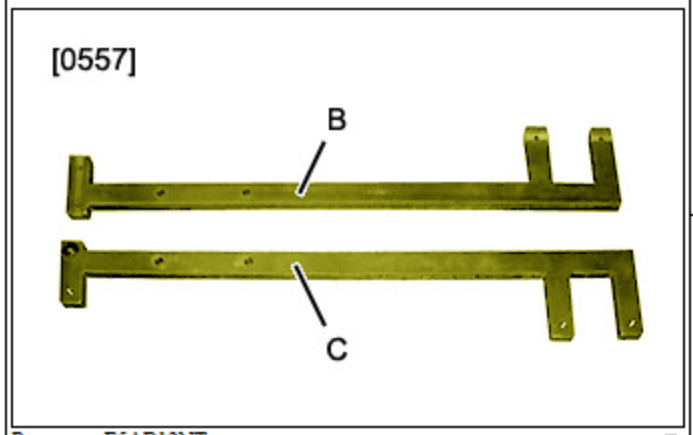 Рисунок : E5AB12NT	[0557-B]	Установочное приспособление (с левой стороны)
	[0557-C]	Установочное приспособление (правая сторона)
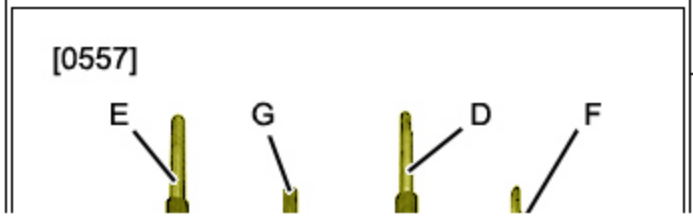	[0557-D]	Направляющий штифт Заднюю левую
	[0557-E]	Направляющий штифт (задним правым)

 Рисунок : E5AB12OT	[0557-F]	Направляющий штифт (передний левый)
	[0557-G]	Направляющий штифт (переднего правого)
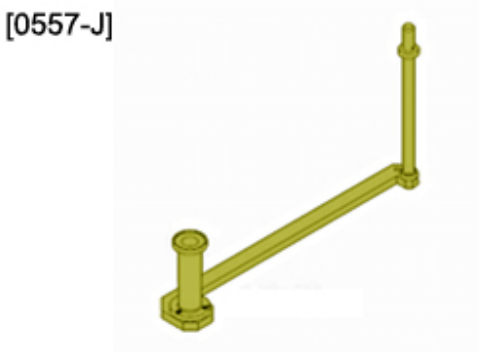 Рисунок : B3DG0J7T	[0557-J]	Приспособление для расположения продольного рычага

3. Установка оборудования

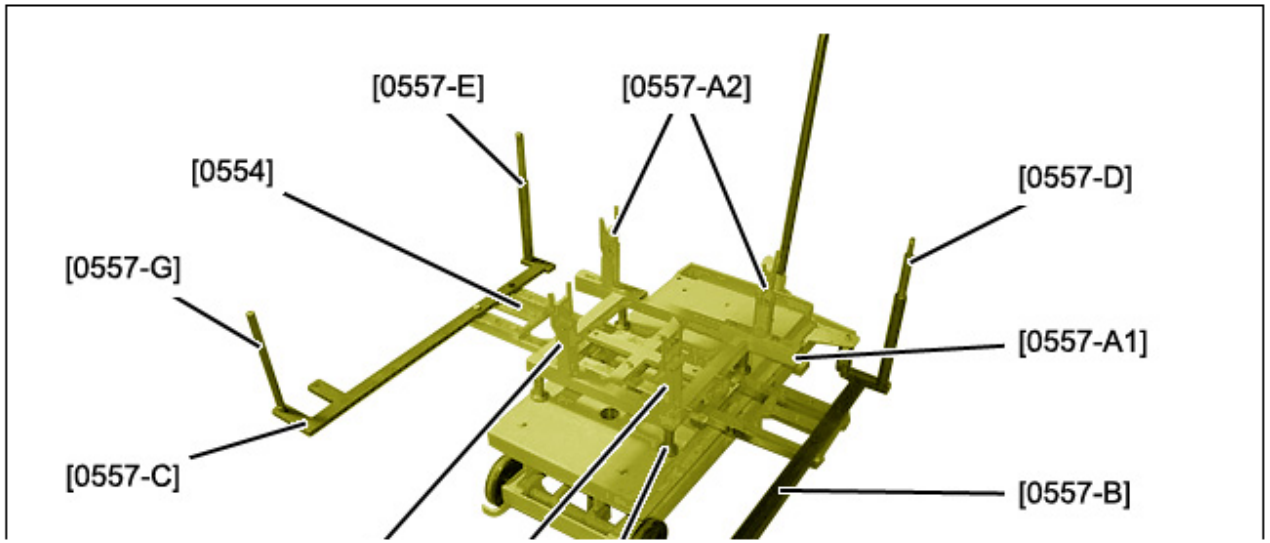

Рисунок : E5AB14HD

Закрепить поперечину [0554] на подъемном столе [0004].
Закрепить на рамке [0557-A1] :

- 4 упоров [0557-A5]
- 2 опоры [0557-A2]
- Опору [0557-A3] (с левой стороны)
- Опору [0557-A4] (правая сторона)

ВНИМАНИЕ : Не путать опоры [0557-A3] и [0557-A4] при установке.

Закрепить рамку [0557-A1] на поперечине [0554].
Закрепить на поперечине [0554] :

- Установочное приспособление [0557-B] (с левой стороны)
- Установочное приспособление [0557-C] (правая сторона)

Завернуть в установочное приспособление [0557-B] :

- Штифт позиционирования [0557-D] (сзади)
- Штифт позиционирования [0557-F] (спереди)

Завернуть в установочное приспособление [0557-C] :

- Штифт позиционирования [0557-E] (сзади)
- Штифт позиционирования [0557-G] (спереди)

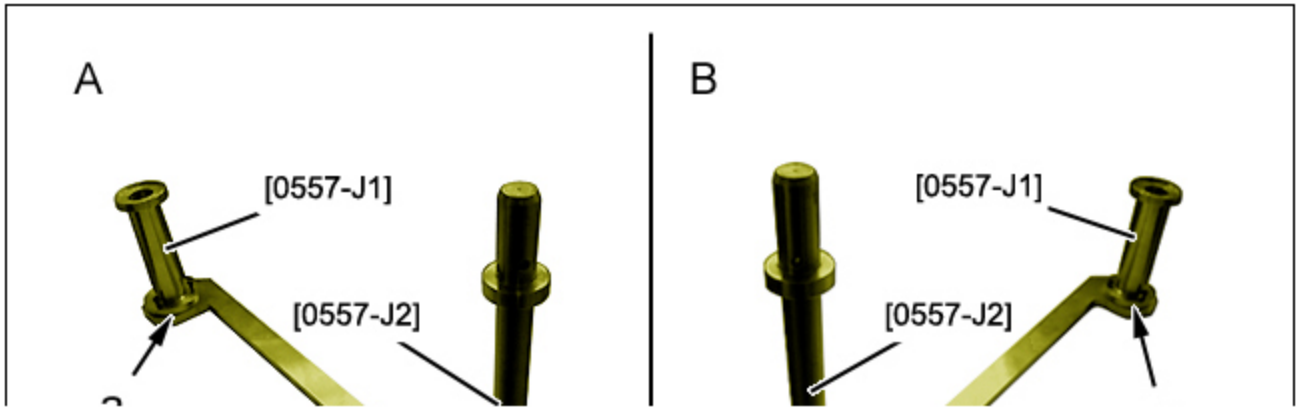

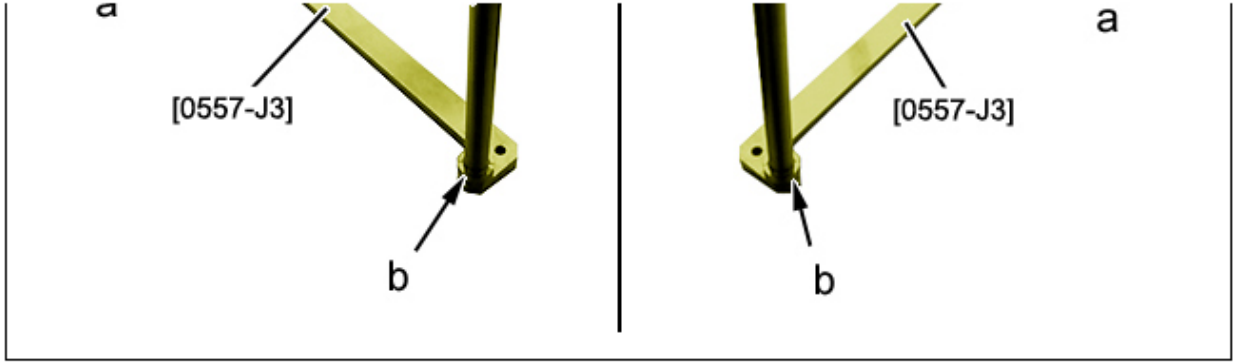

Рисунок : E5AG094D

"A" : С левой стороны .
"B" : С правой стороны .
Установить приспособление [0557-J1] в приспособление [0557-J3] (в "a").
Установить приспособление [0557-J2] в приспособление [0557-J3] (в "b").

4. Снятие

Поднять и зафиксировать в поднятом положении автомобиль.
Закрепите автомобиль на подъемнике.
Слейте жидкость из контура системы охлаждения.
Снять задние колеса.

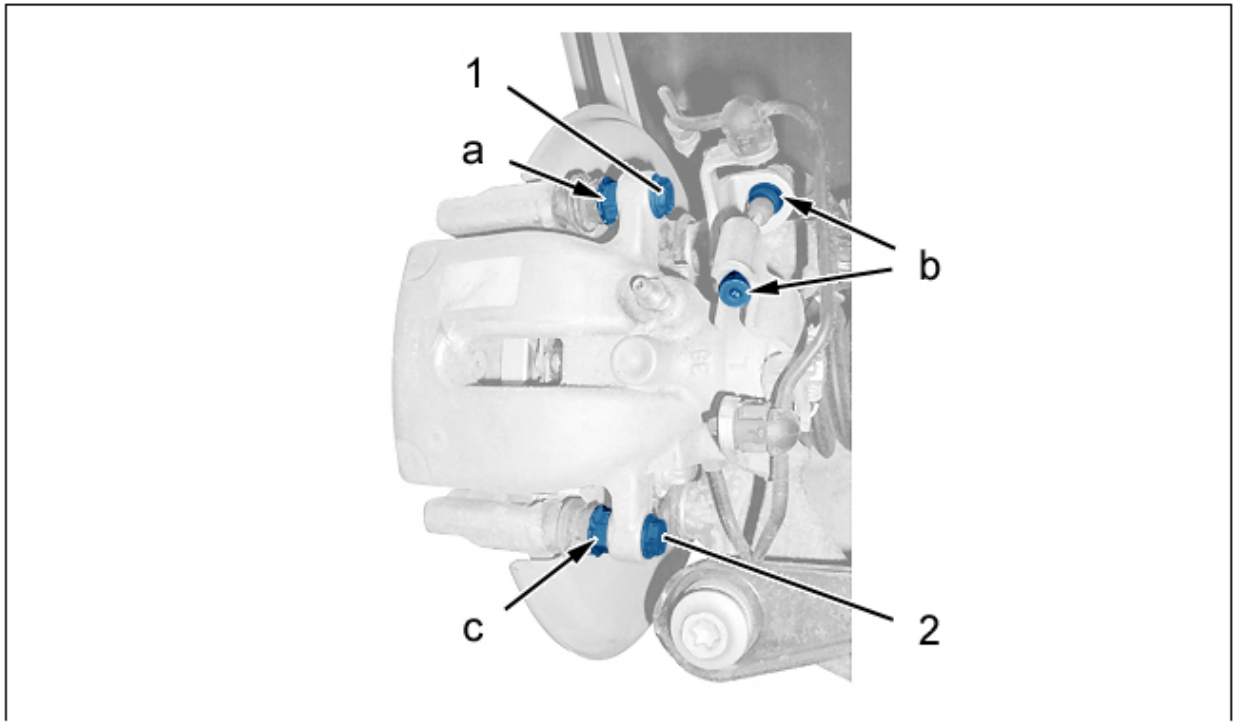

Рисунок : B3DG0IUD

ПРИМЕЧАНИЕ : Операции выполняются симметрично.

Отсоединить трос стояночного тормоза от тормозной скобы (в "b").
Снять болты (1), (2) (Приложить удерживающий момент в "a", "c").

ВНИМАНИЕ : Следите за тем, чтобы не перекрутить тормозной шланг .

Отведите в сторону и прикрепите к кузову тормозной суппорт .
Снять :

- **Тормозные колодки**
- Шумогасящие прокладки (только в случае замены тормозных колодок)

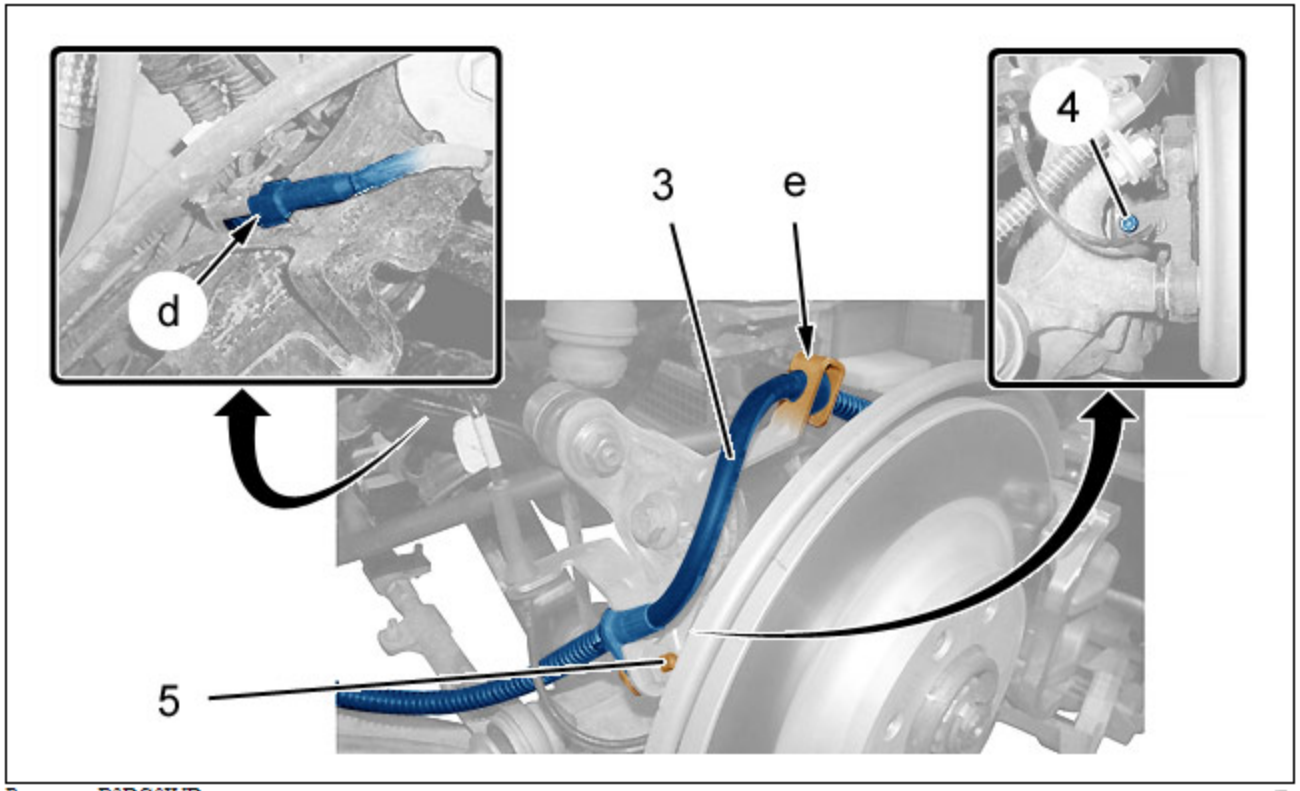

Рисунок : B3DG0IVD

ПРИМЕЧАНИЕ : Операции выполняются симметрично.

Снимите болт (5).
Освободить и сдвинуть тормозную трубку (3) (в "e").

Отсоедините разъем (в "d").
Снимите болт (4).

ВНИМАНИЕ : Не допускайте ударов по головке датчика заднего колеса .

Сдвинуть датчик колеса .

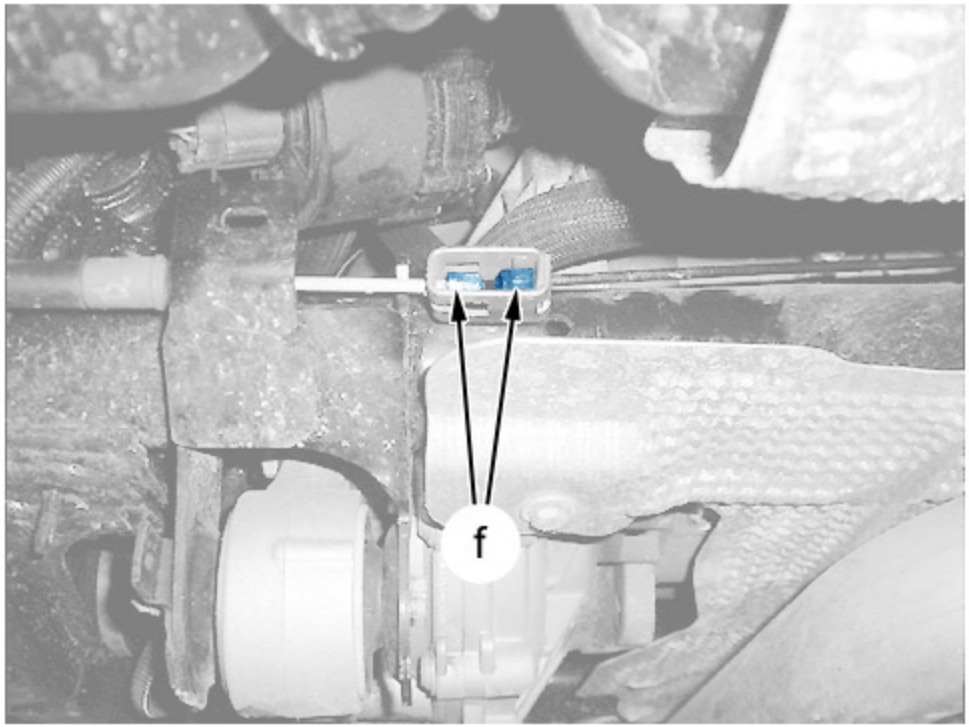

Рисунок : B3DG0IWD

Под автомобилем : Отсоединить наконечники тросов стояночного тормоза от скобы (в "f").

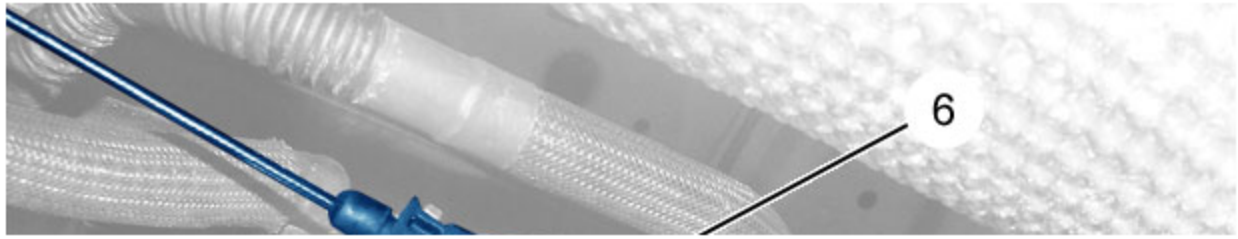

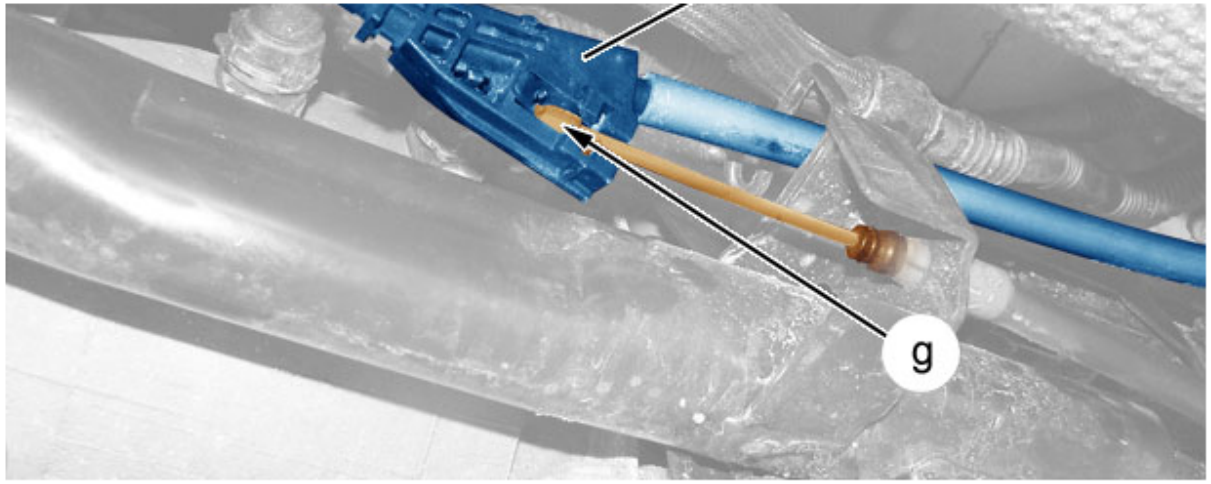

Рисунок : B3DG0IXD

Вытащить вторичный трос стояночного тормоза (в "g").
Закрепить первичный трос (б) стояночного тормоза.

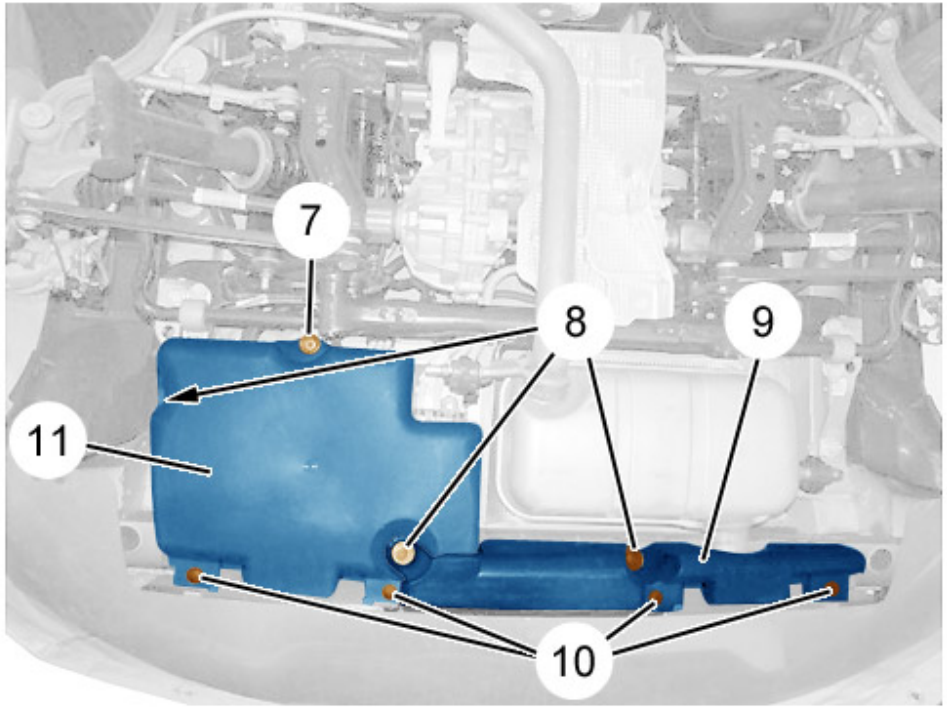

Рисунок : B3DG0IYD

Снять :

- Фиксаторы (10)
- Гайка (7)
- болтов (8)
- Защитные приспособления (9), (11)
- Правую и левую защиты под топливным баком
- Выпускная система (Задняя часть)

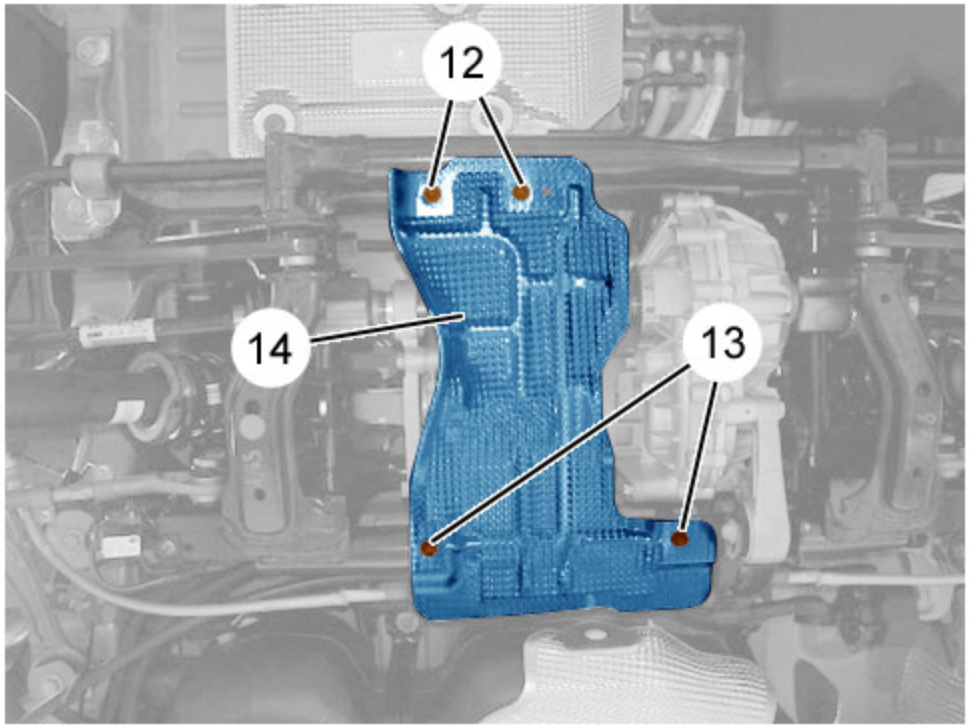

Рисунок : B3DG0IZD

Снять :

- болтов (12), (13)
- Термоэкран (14)

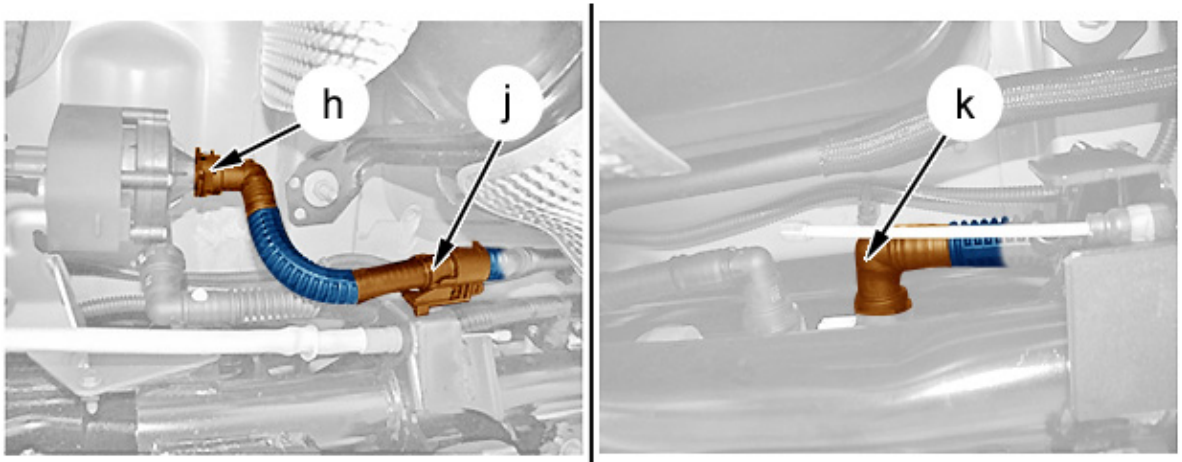

Рисунок : B3DG0J0D

Отсоединить и отодвинуть патрубки системы охлаждения (в "h", "k").
Отсоединить и отодвинуть в сторону патрубок системы охлаждения (в "j").

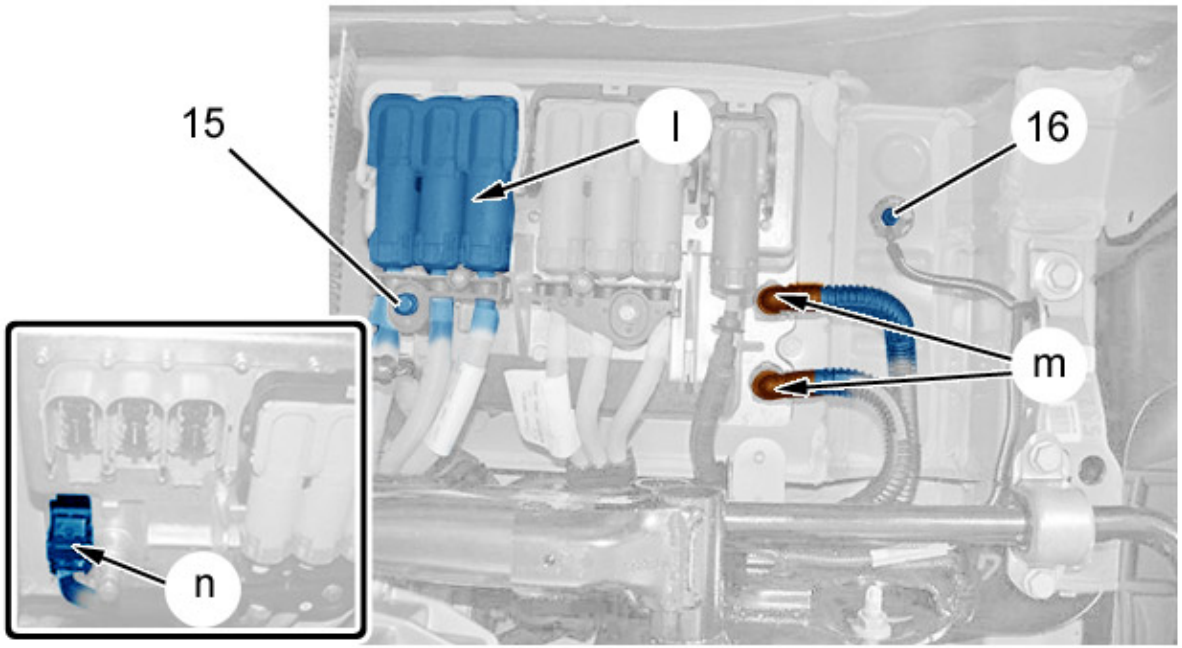

Рисунок : B3DG0J1D

ВНИМАНИЕ : Соблюдать процедуру отсоединения разъема.

Снимите болт (15).
Отсоединить разъемы (в "l" и "n").
Отсоединить и отодвинуть патрубки системы охлаждения (в "m").
Отвернуть гайку (16).
Сдвинуть кабель "массы".

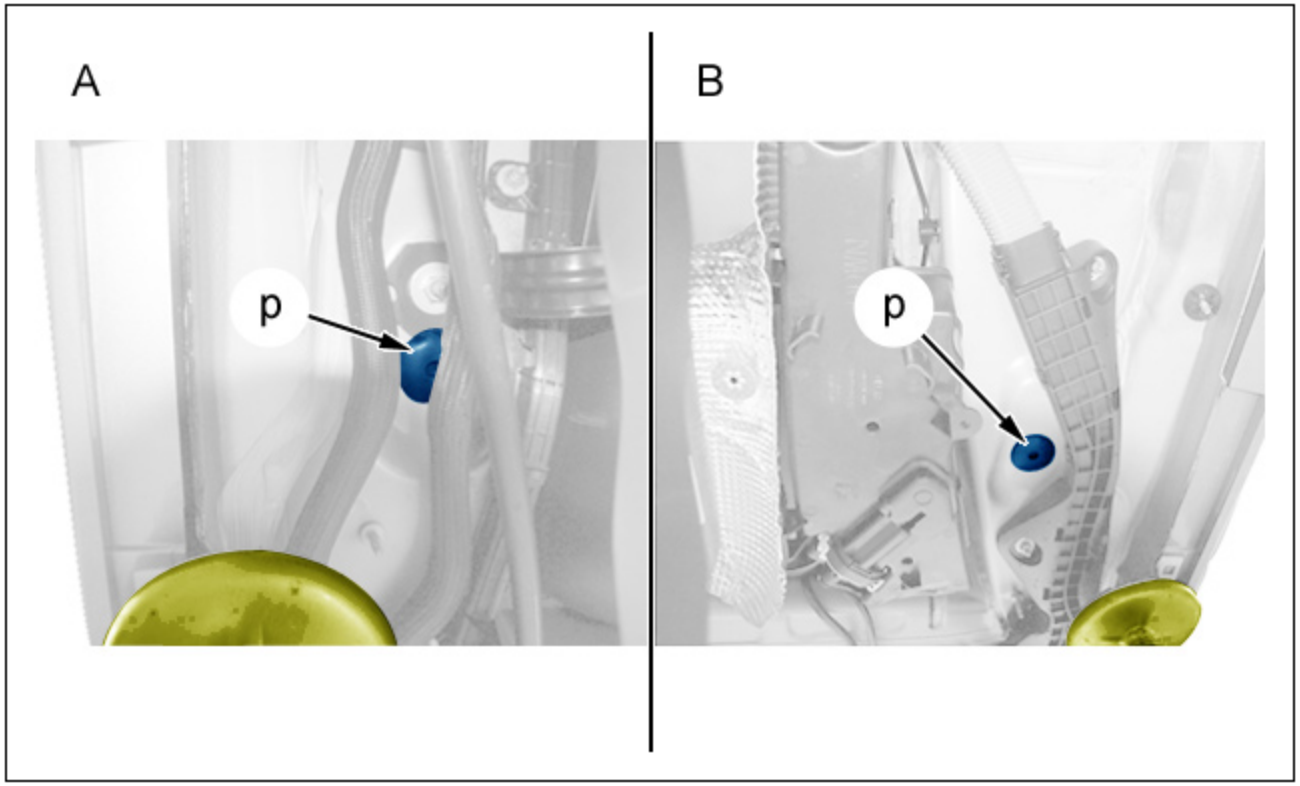

Рисунок : B3DG0J2D

"A" : С левой стороны .
"B" : С правой стороны .
Снять заглушку (с каждой стороны) (в "p").

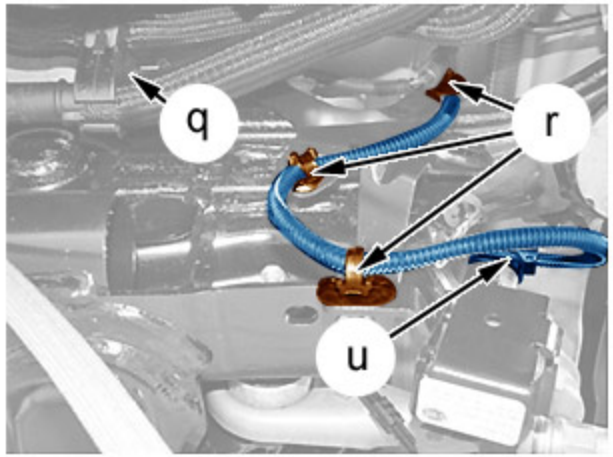

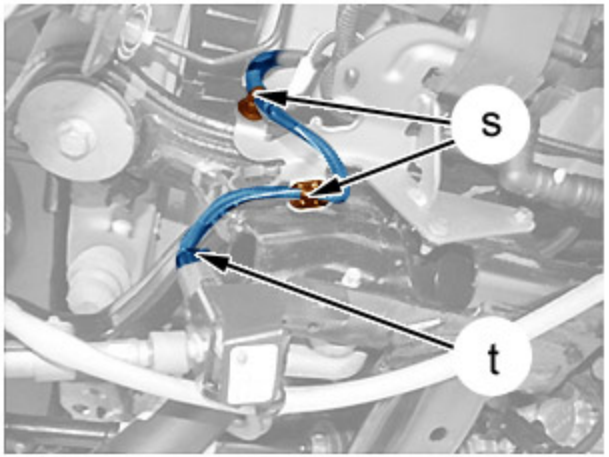

Рисунок : B3DG0J3D

"A" : С левой стороны .
"B" : С правой стороны .
Отвернуть гайку (в "q").
Отсоединить разъемы задних датчиков высоты кузова (в "t", "u").
Отстегните жгут проводов (в "r", "s").

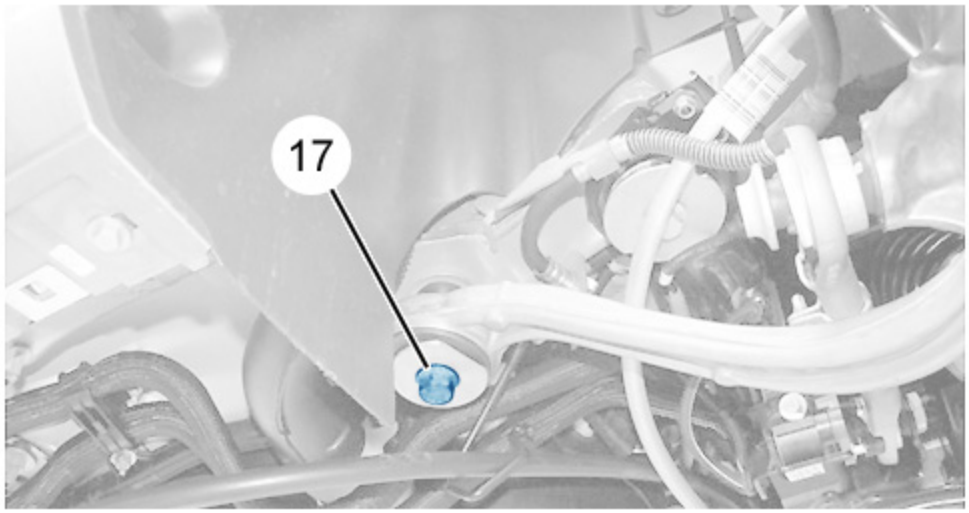

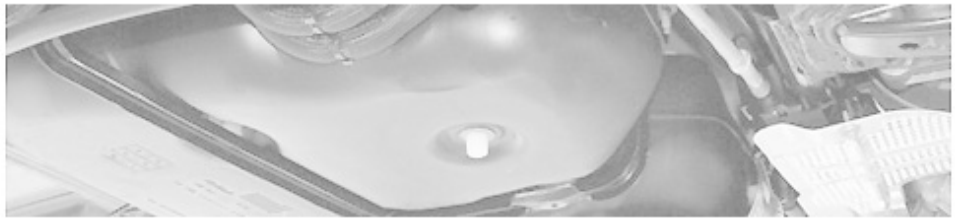

Рисунок : B3DG0K1D

ПРИМЕЧАНИЕ : Операция выполняется симметрично.

Снять болт крепления (17) продольного рычага.
Установить подъемный стол [0004] под автомобиль (опоры [0557-A2], [0557-A3], [0557-A4] должны быть под задним мостом).

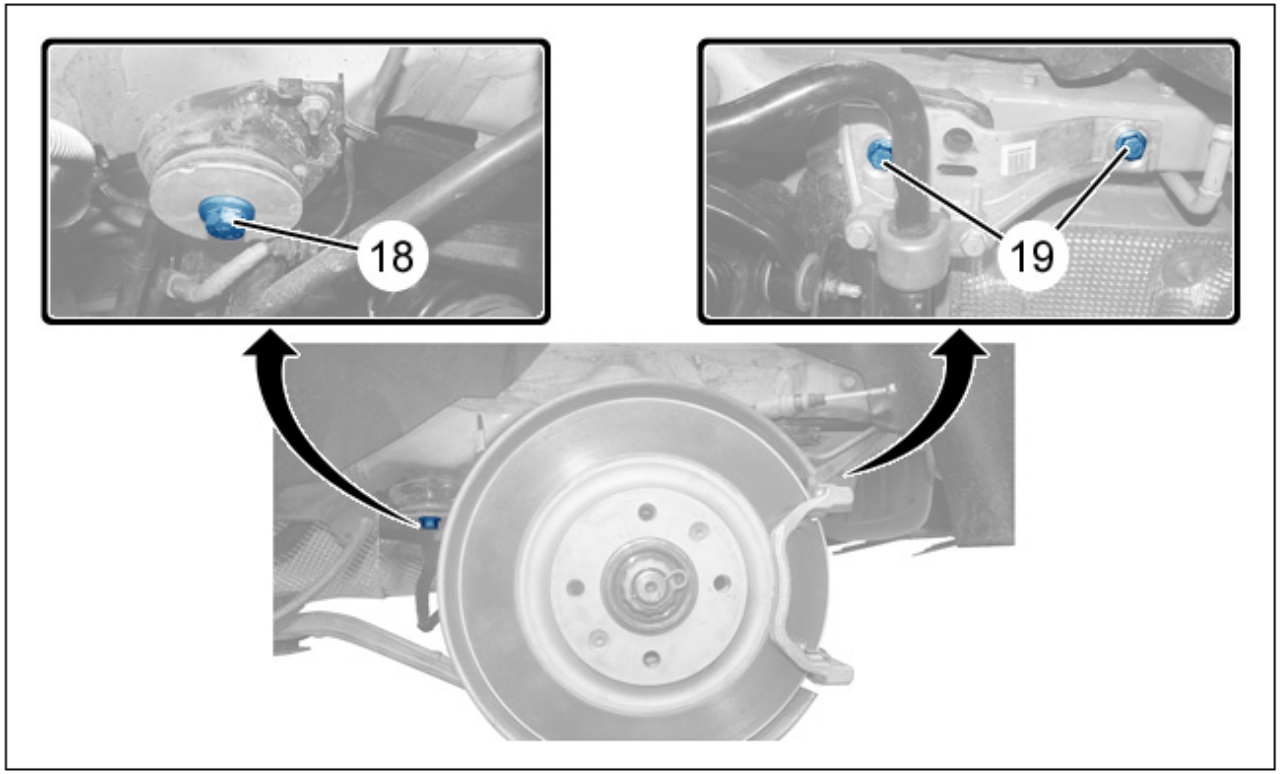

Рисунок : B3DG0K2D

ПРИМЕЧАНИЕ : Операции выполняются симметрично.

Снять :

- Болт (18)
- болтов (19)

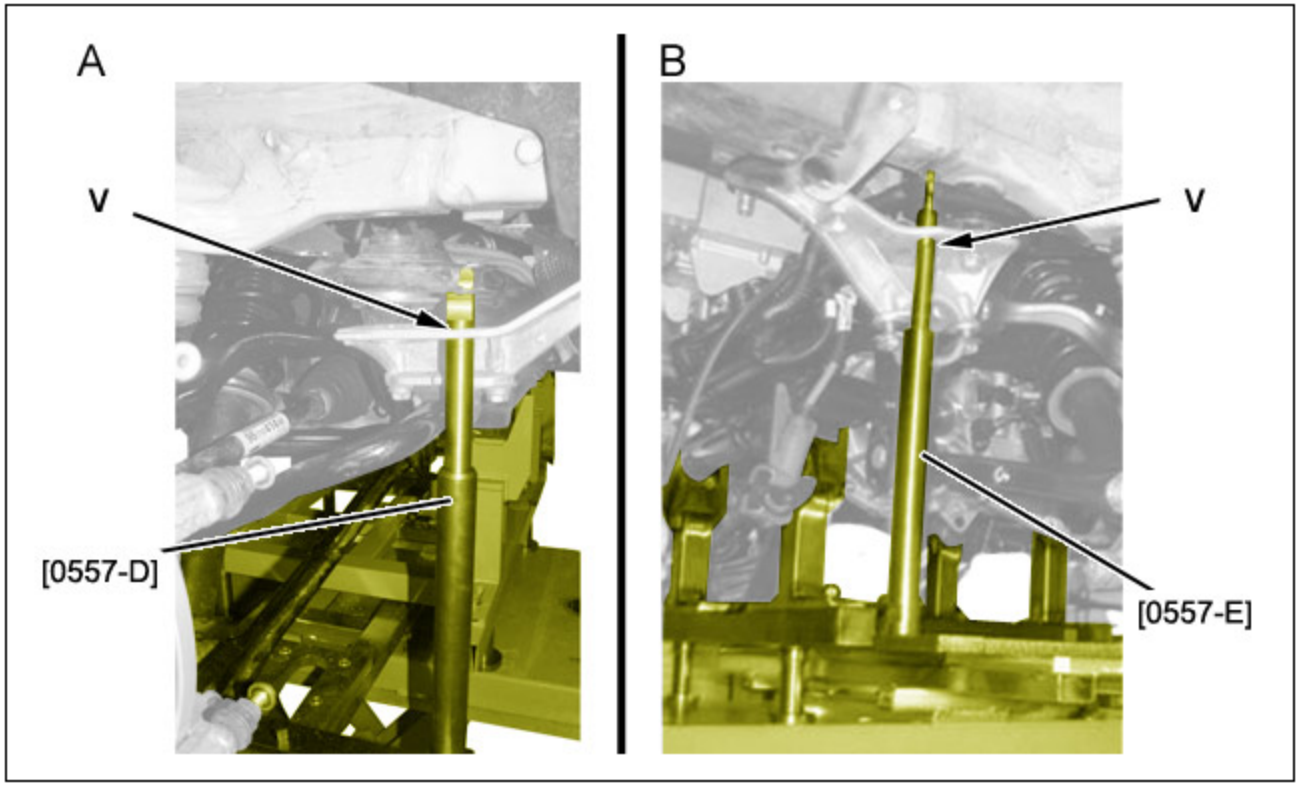

Рисунок : B3DG0K3D

"A" : С левой стороны .
"B" : С правой стороны .

ВНИМАНИЕ : Перед снятием заднего моста проверить правильность расположения приспособлений [0557-D], [0557-E] в опорах заднего моста (в "v").

Опустить подъемный стол [0004].
Снимите задний мост.

5. Установка

ВНИМАНИЕ : Соблюдайте требуемые моменты затяжки.

Моменты затяжки :

- **Задний мост**
- **Колесо**

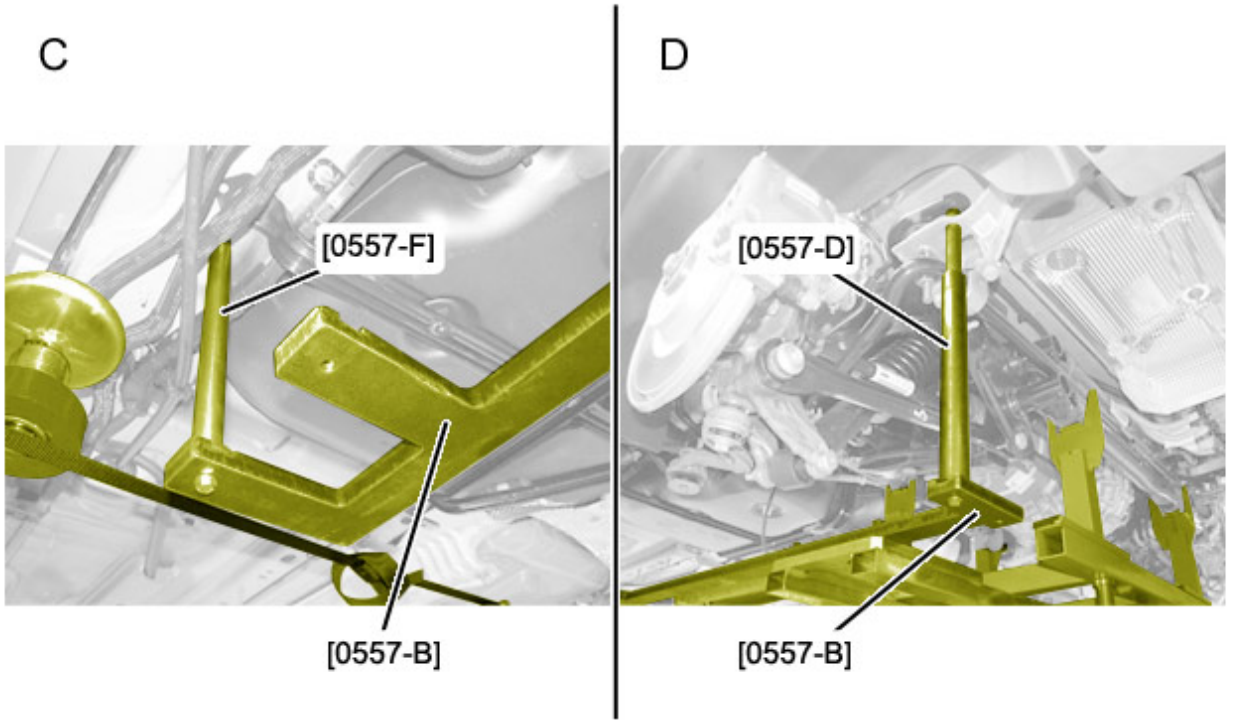

Рисунок : B3DG0K4D

"C" : Направляющий штифт (На кузове).
"D" : Направляющий штифт (На заднем мосту).
Поместить задний мост под автомобиль ; С помощью подъемного стола [0004].
Отцентрировать задний мост :

- Передняя ; С помощью направляющих штифтов [0557-F], [0557-G]
- Сзади ; С помощью направляющих штифтов [0557-D], [0557-E]

Установите (с каждой стороны) :

- Болт (18)
- болтов (19)

Высвободить подъёмную платформу [0004].

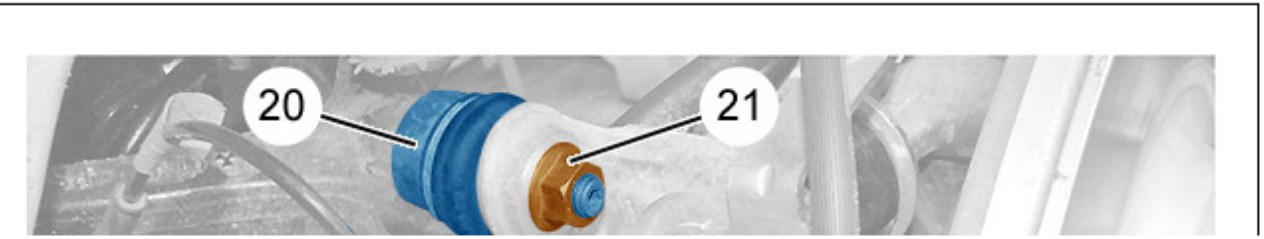

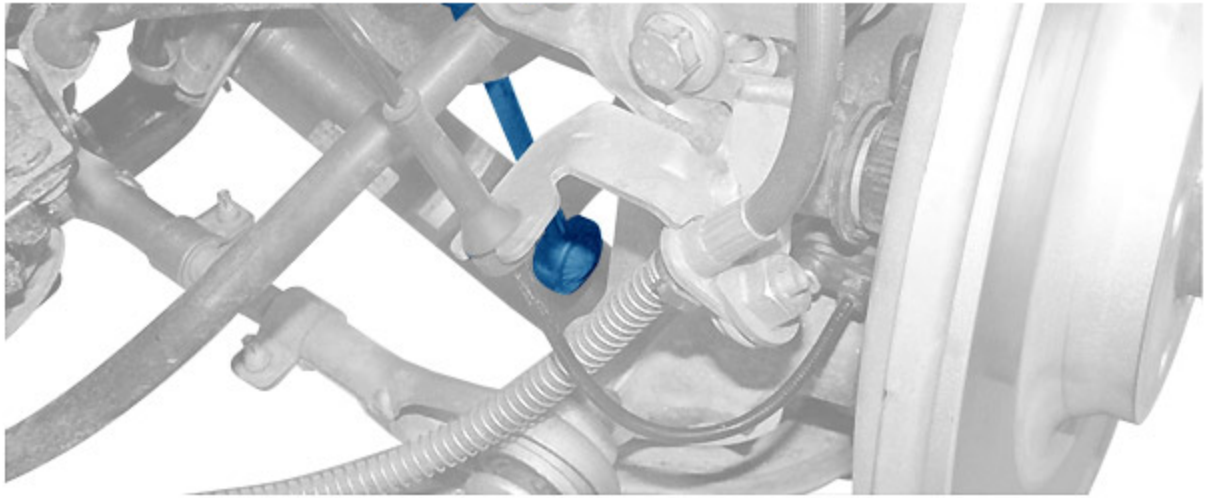

Рисунок : B3DG0K5D

ПРИМЕЧАНИЕ : Операции выполняются симметрично.

Отвернуть гайку (21).
Отсоединить тягу (20) от стабилизатора поперечной устойчивости .
Снять :

- Защиту нижнего крепления заднего амортизатора
- Нижнее крепление заднего амортизатора

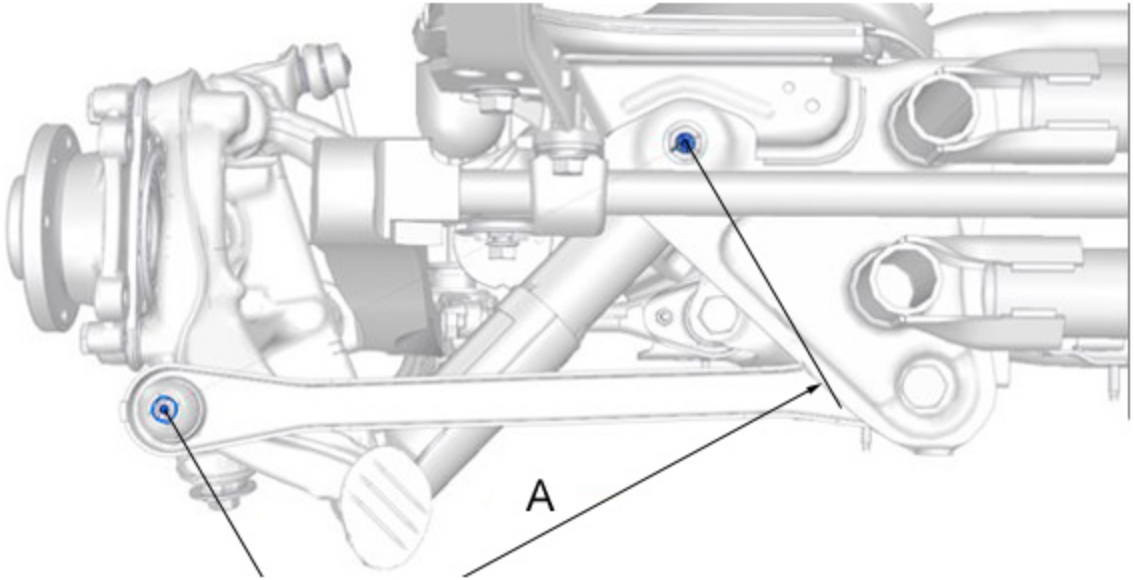

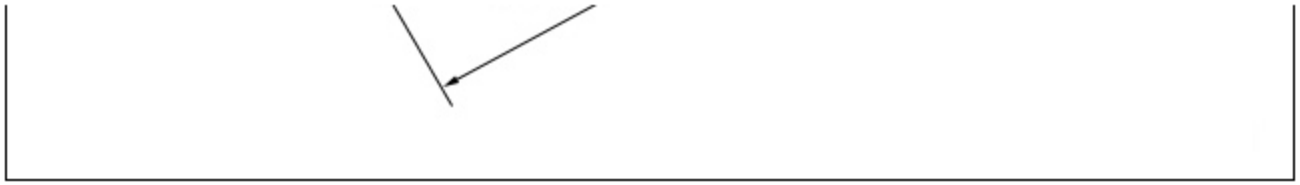

Рисунок : B3DG0FAD

Расположить задний мост со стороны затяжки "A" = 336 мм.

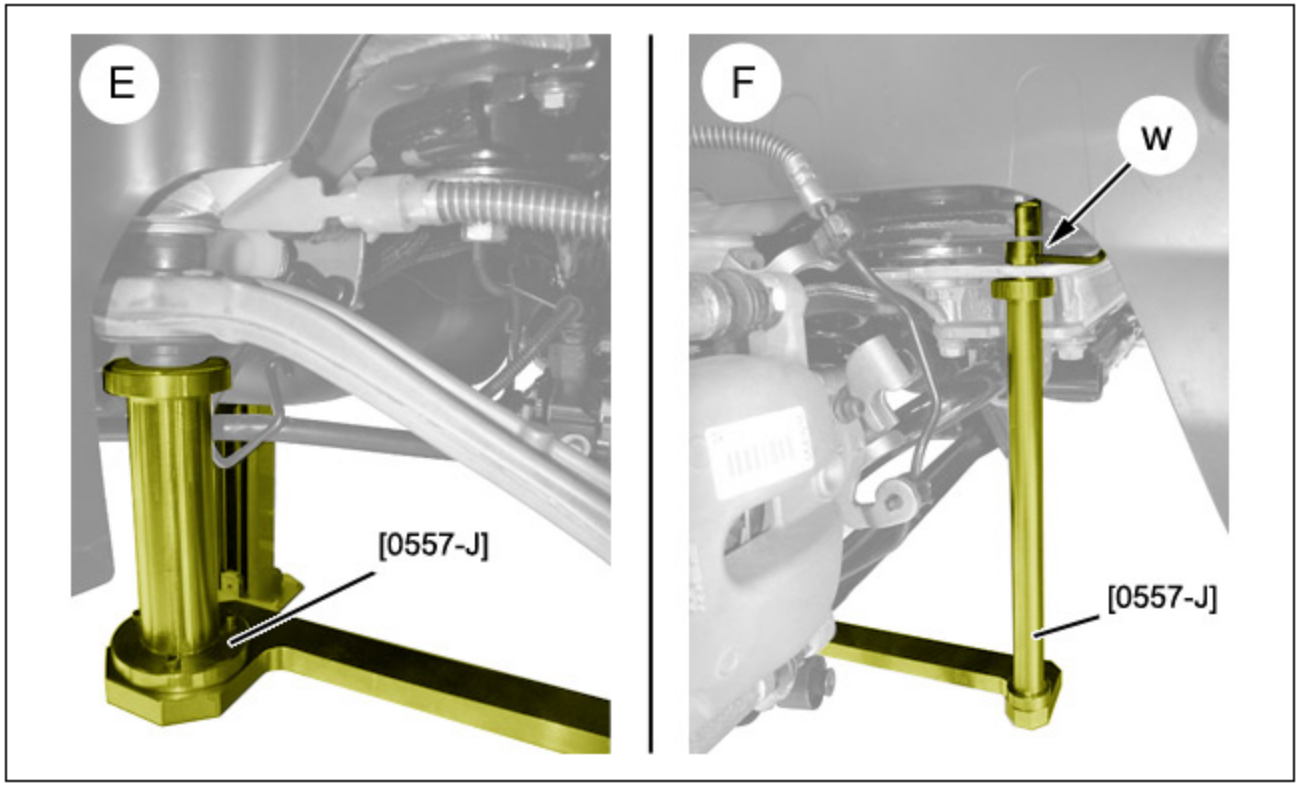

Рисунок : B3DG0K6D

"E" : В направлении передней части автомобиля.
"F" : В направлении задней части автомобиля.
Поместить подъемник под заднюю опору ступицы.
Позиционируйте приспособление [0557-J].

ПРИМЕЧАНИЕ : Удерживать приспособление [0557-J] в опоре стабилизатора поперечной устойчивости ; С помощью оси (в "w").

Установить болт крепления (17) продольного рычага.
Снять приспособление [0557-J].

Удалить подъемное оборудование.
Установить нижний болт крепления заднего амортизатора (не затягивая).
Присоединить стойку (20) стабилизатора поперечной устойчивости.
Установить на место гайку (21).

ВНИМАНИЕ : Соблюдать процедуру присоединения разъема.

Присоединить разъемы (в t", "u) ; Задний датчик высоты угла наклона фар.
Прикрепите жгут проводов (в "r", "s").
Установите :

- Гайка (в "q")
- Заглушки (в "p")
- Гайка (16)

Присоединить патрубок системы охлаждения (в "m").
Присоединить разъемы (в l", "n).
Установите болт (15).
Присоединить патрубок системы охлаждения (в "h", "k").
Закрепить патрубок системы охлаждения (в " j").
Установите :

- Термоэкран (14)
- болтов (12), (13)
- Правую и левую защиты под топливным баком
- Защитные приспособления (9), (11)
- болтов (8)
- Гайка (7)
- Фиксаторы (10)
- Выпускная система (Задняя часть)

Операции выполняются симметрично.
Подсоедините разъем (в "d").
Прикрепить тормозную трубку (3) (в "e").
Установите :

- Болт (5)
- Датчик колеса
- Болт (4)

Установить первичный трос (6) стояночного тормоза.
Присоедините :

- Вспомогательный трос стояночного тормоза (в "g")
- Наконечники тросов стояночного тормоза в скобе (в "f")

Установите :

- Шумогасящие прокладки (только в случае замены тормозных колодок)
- **Тормозные колодки** ⓘ
- Тормозной суппорт
- болтов (1), (2) (Приложить удерживающий момент в "a", "c")

Присоедините трос стояночного тормоза к скобе (в "b").

Установите задние колеса.

ОБЯЗАТЕЛЬНО : **Подключить автомобиль к электросети** ⓘ .

Выполнить считывание и удаление кодов неисправности ; С помощью диагностического прибора.
Залейте охлаждающую жидкость и продуйте контур.
Натяните тросы стояночного тормоза ; С помощью диагностического прибора.
Выполнить процедуру калибровки стояночного тормоза с электроуправлением ; С помощью диагностического прибора.
Выполнить считывание и удаление кодов неисправности ; С помощью диагностического прибора.
Включите электрический стояночный тормоз.
Проверить блокировку задних колес.
Установить автомобиль на эталонную высоту .
Затянуть нижний болт крепления амортизатора.
Установить защиту нижнего болта крепления заднего амортизатора.
Провести ходовое испытание.