ОБЯЗАТЕЛЬНО : Соблюдайте чистоту и правила безопасного выполнения работ ⓘ .

1. Инструменты

Приспособление	Артикул	Назначение
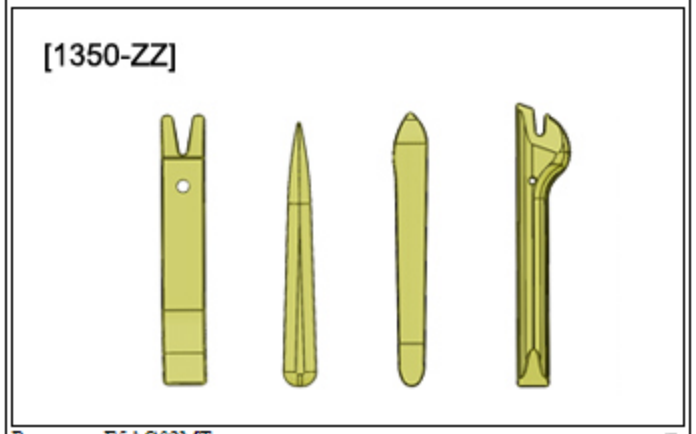 Рисунок : E5AG02MT	[1350-ZZ]	Приспособления для снятия обшивки

2. Запасная часть

Запасная часть	Артикул	Назначение
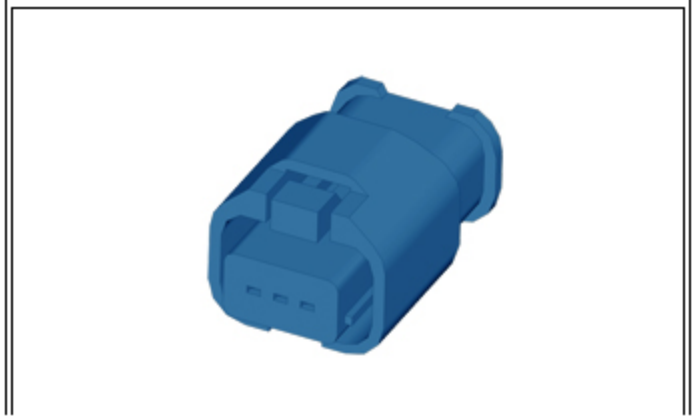	9662956480	Электрический 3-контактный разъем

Рисунок : D2AA0AUT

3. Разборка

Отсоединить сервисную аккумуляторную батарею .

Снять :

- **Задний бампер**
- **Задняя противотуманная фара**
- **Датчики препятствия**
- **Камера заднего хода** (в зависимости от комплектации)
- **Ручка двери багажного отделения** (в зависимости от комплектации)

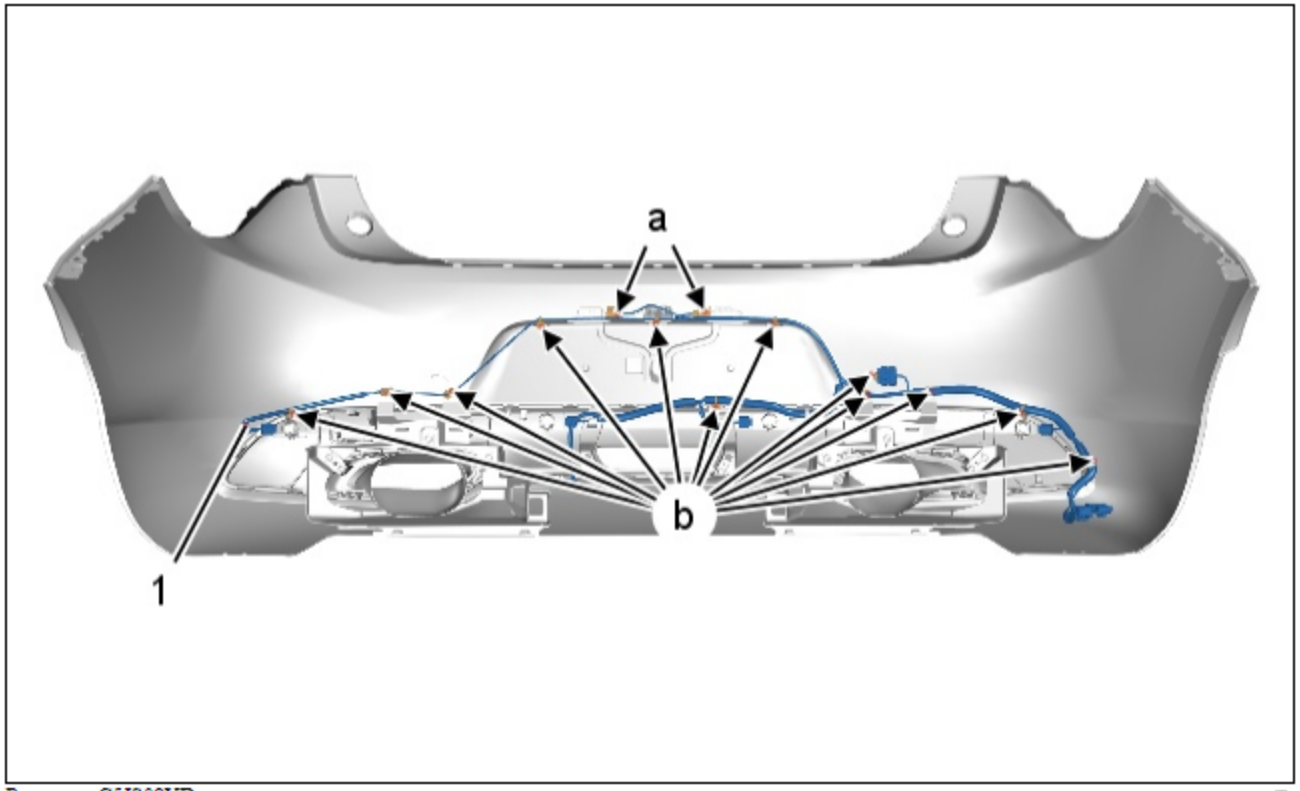

Рисунок : C5JS09XD

Отсоединить разъемы (в "a").

Отсоедините жгут электрических проводов (1) (в "b") ; С помощью приспособления [1350-ZZ].

Отделите жгут проводов (1).

Снимите жгут проводов (1).

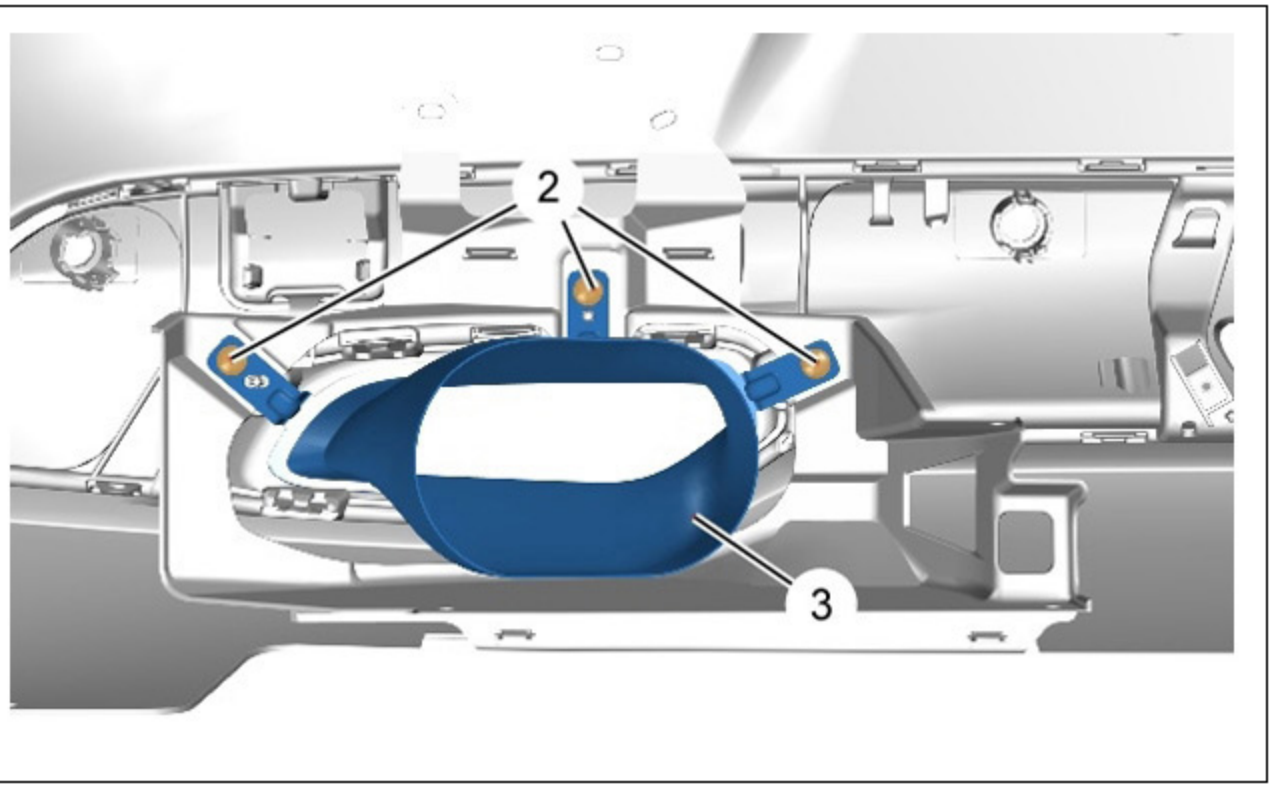

Рисунок : C5JS0RXD

Снять :

- болтов (2)
- Накладку конца выпускной трубы (3)

ПРИМЕЧАНИЕ : Операции выполняются симметрично.

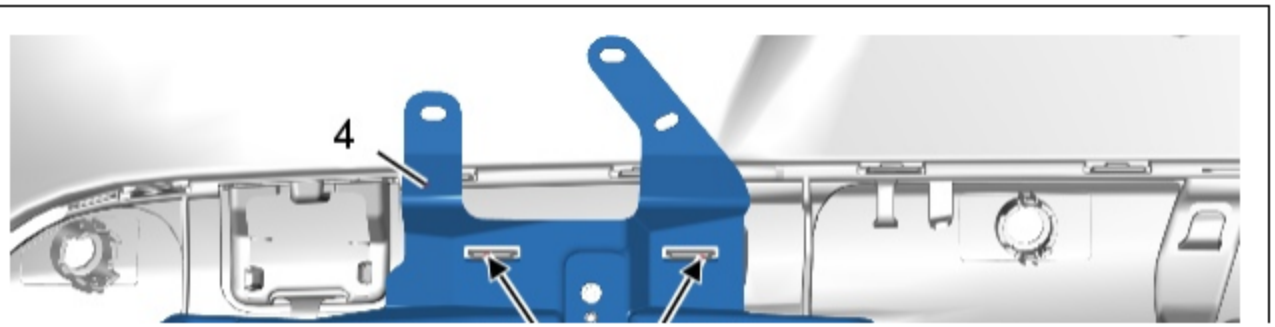

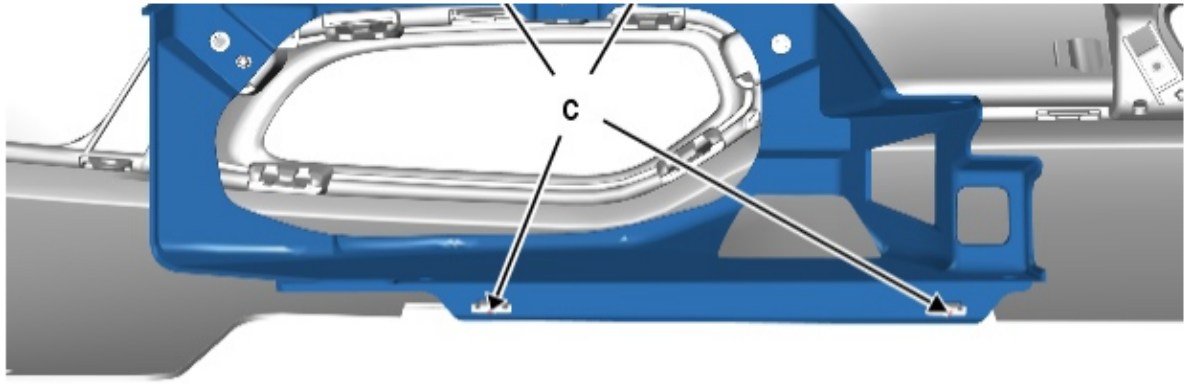

Рисунок : C5JS09ZD

Отсоедините опору (4) (в "c") ; С помощью приспособления [1350-ZZ].
Снять опору (4).

ПРИМЕЧАНИЕ : Операции выполняются симметрично.

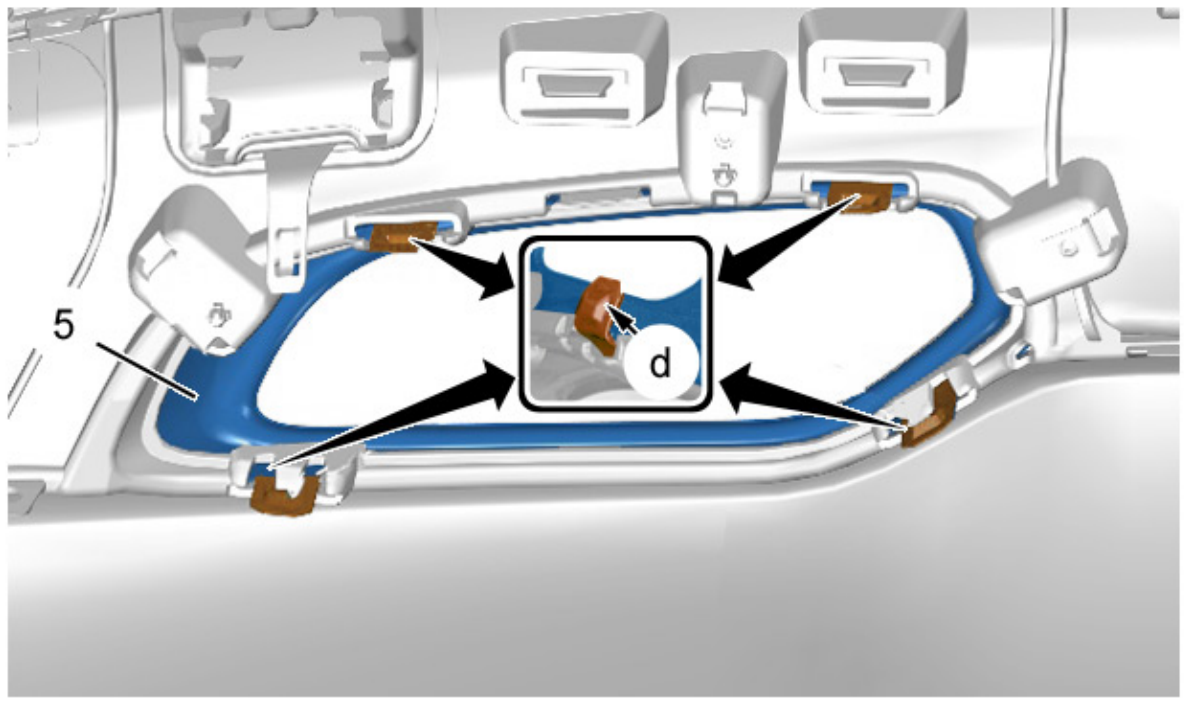

Рисунок : C5JS0K9D

ПРИМЕЧАНИЕ : При необходимости, выправить лапки (в "d").

Отсоединить декоративную накладку (5) (в "d") ; С помощью приспособления [1350-ZZ].
Снять декоративную накладку (5).

ПРИМЕЧАНИЕ : Операции выполняются симметрично.

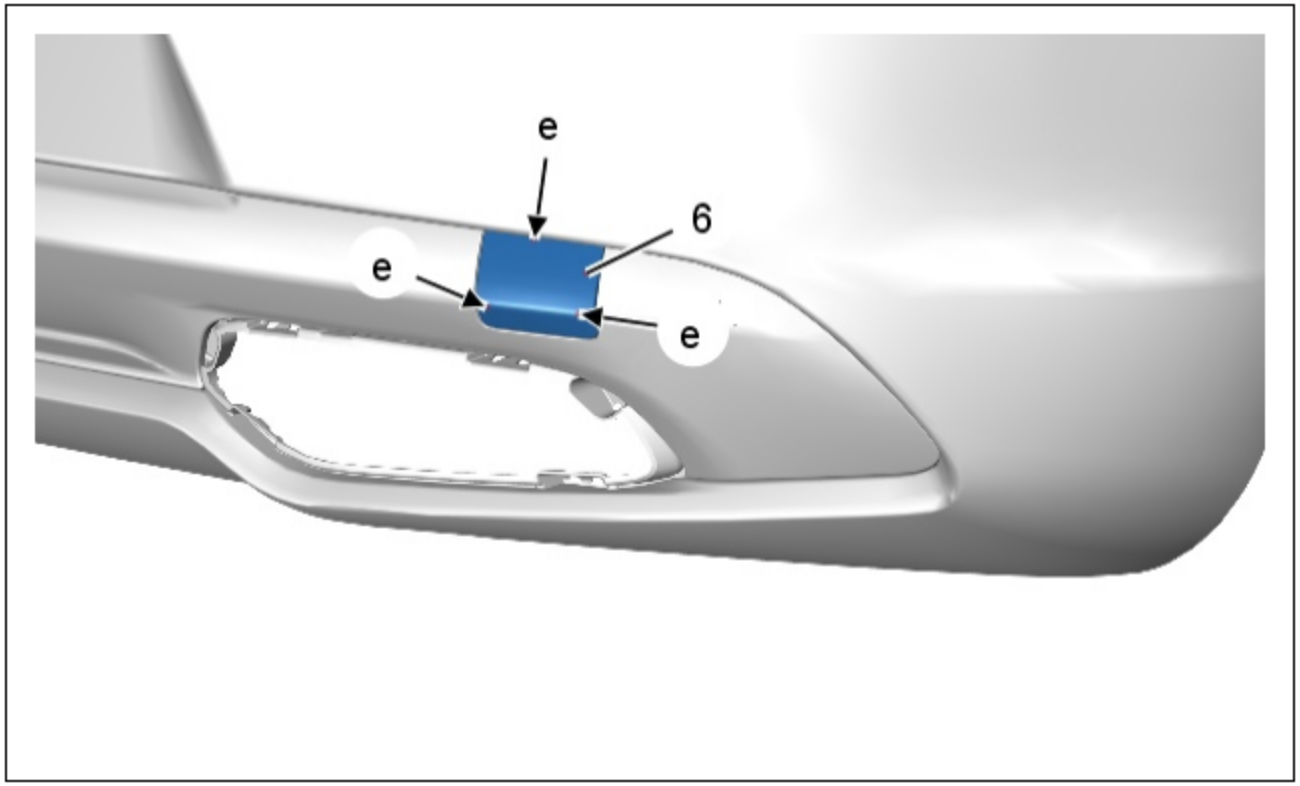

Рисунок : C5JS0A1D

Открепите лючок (6) (в "e") ; С помощью приспособления [1350-ZZ].
Снять лючок (6).

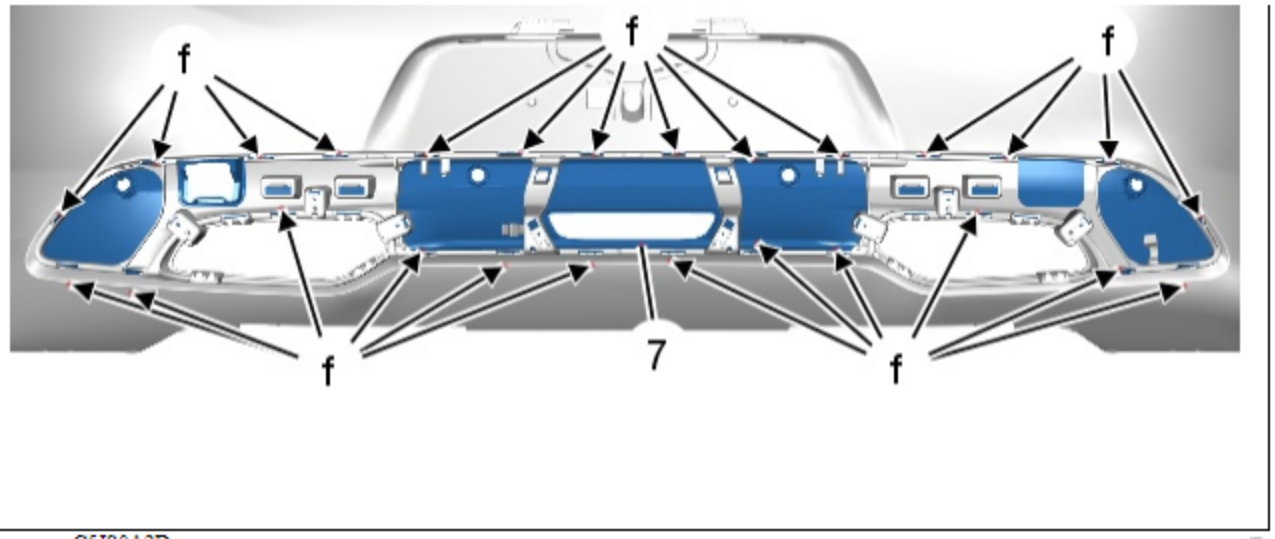

Рисунок : C5JS0A2D

Отсоединить накладку (7) (в "f") ; С помощью приспособления [1350-ZZ].
Снять накладку (7).

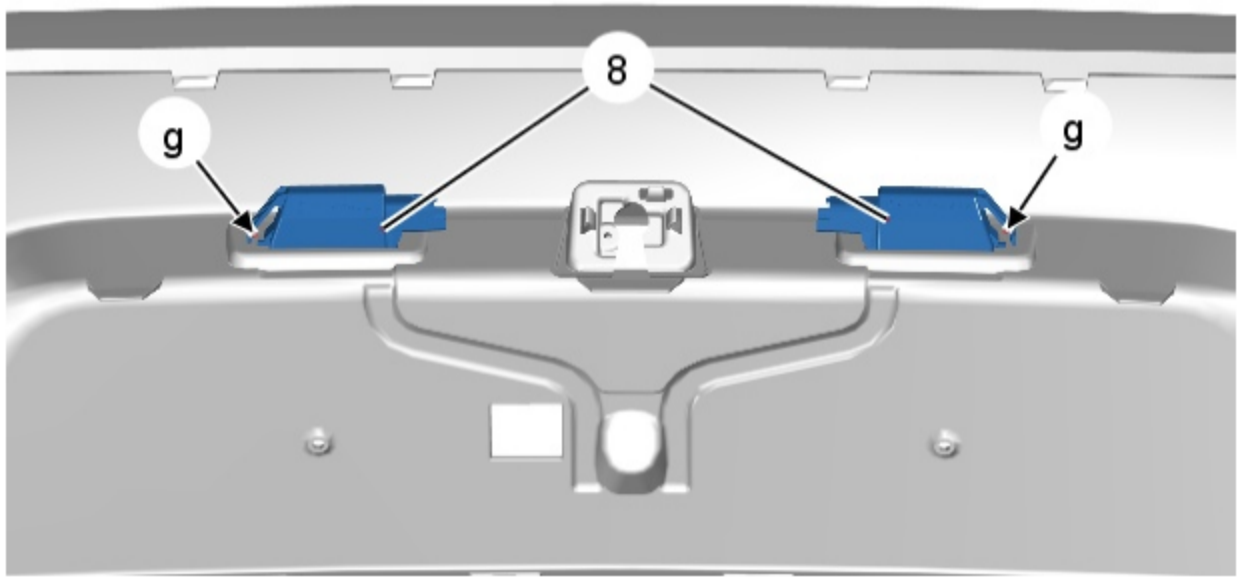

Рисунок : C5JS0A3D

Отсоединить лампы подсветки номерного знака (8) (в "g") ; С помощью приспособления [1350-ZZ].
Снимите лампы подсветки номерного знака (8).

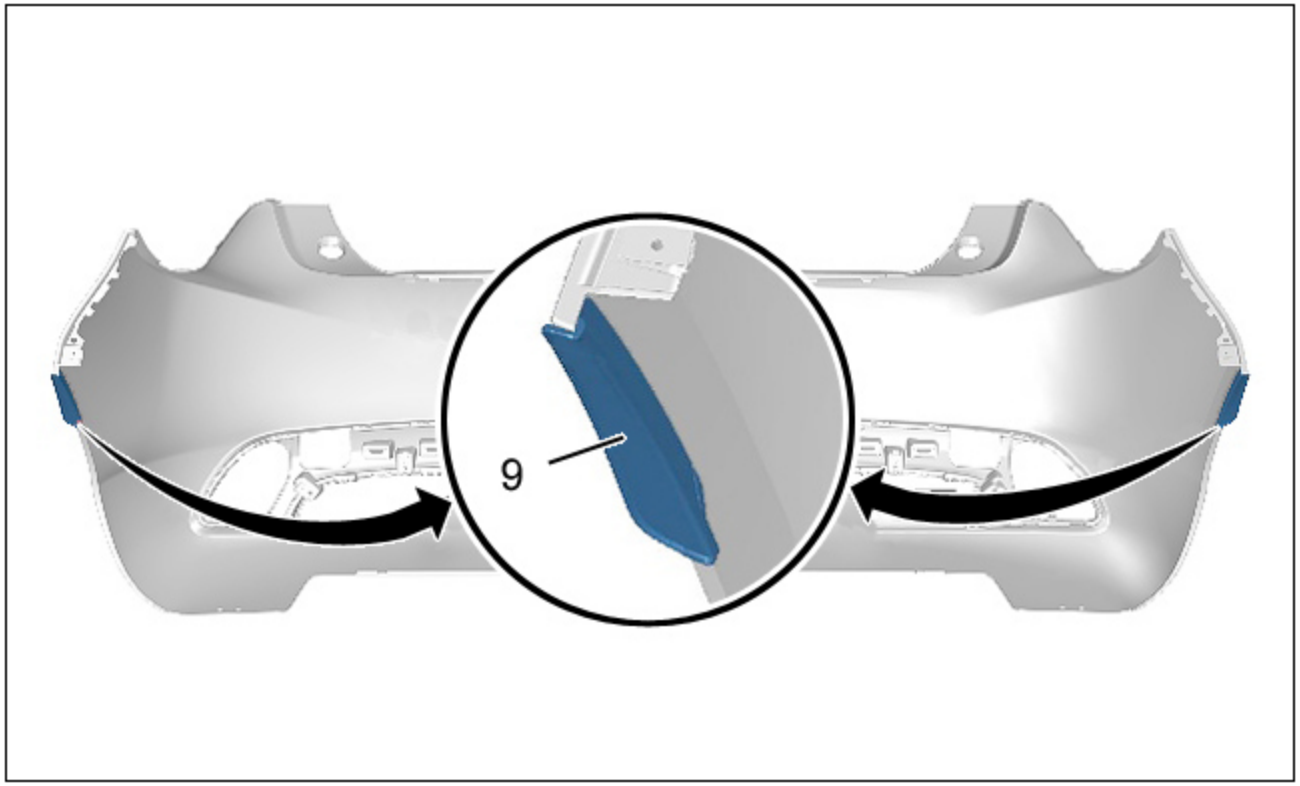

Рисунок : C5JS0A4D

Снять дефлекторы (9).

4. Сборка

4.1. Замена 4-контактного разъема на заднем жгуте 3-контактным разъемом

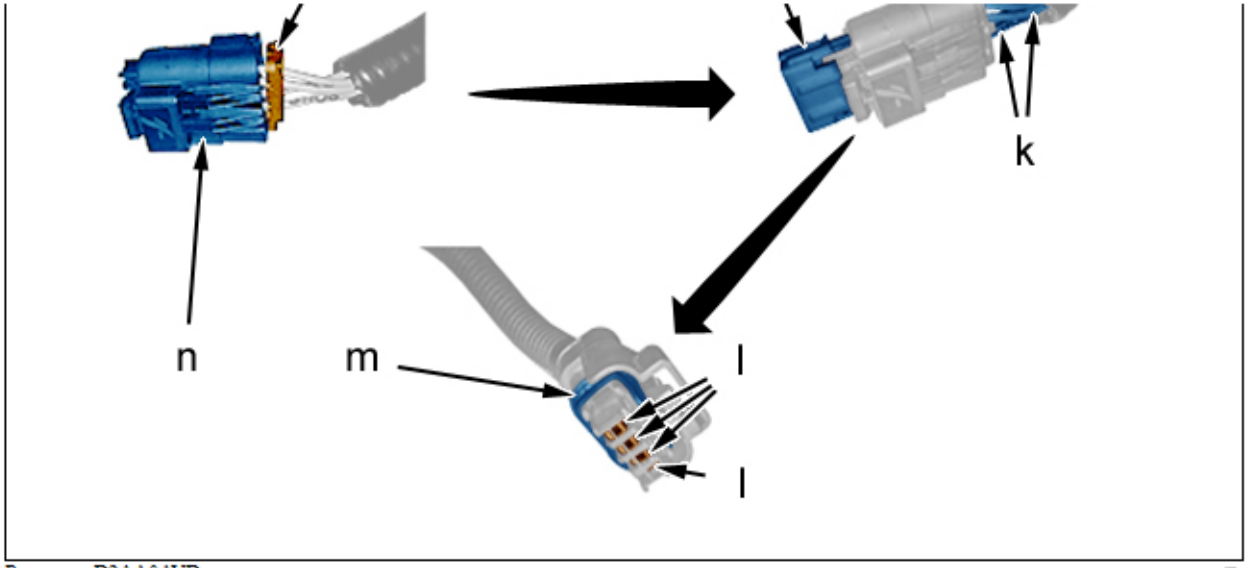

Рисунок : D2AA0AVD

Методика установки 4-контактного разъема :

- Освободть крепление электрического жгута (в "h") ; При помощи тонкой отвертки
- Открепить фиксатор жгута (в "j") ; При помощи тонкой отвертки
- Снять изоляцию (в "m")
- Отпереть 4 провода (в "l") ; При помощи тонкой отвертки
- Освободить 4 провода (в "k") ; При помощи тонкой отвертки

Снять 4-контактный разъем ("n").

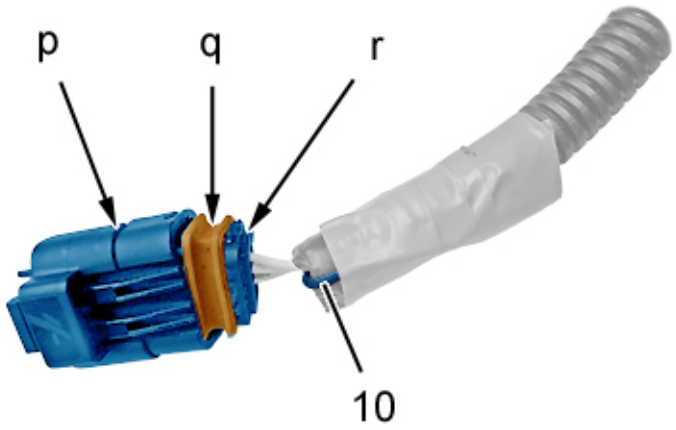

Рисунок : D2AA0AWD

Снять 3-контактный разъем ("p"), выполняя те же операции, что и для 4-контактного разъема ("n").
Изолировать провод (10) "62C0" ; С помощью изоляционной ленты.
Подключить 3 электрических провода к 3-контактному разъему ("p").
Вставить уплотнение (в "q") внутрь 3-контактного разъема ("p").
Закрепить опору жгута (в "r") на 3-контактном разъеме ("p").

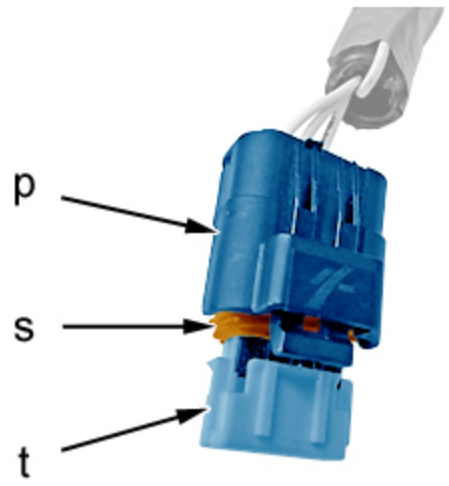

Рисунок : D2AA0AXD

Вставить изолирующий элемент (в "s") внутрь 3-контактного разъема ("p").
Закрепить жгут (в "t") на 3-контактном разъеме ("p").

4.2. Сборка (продолжение)

Действовать в последовательности, обратной операциям по разборке.

ПРИМЕЧАНИЕ : Операции выполняются симметрично.

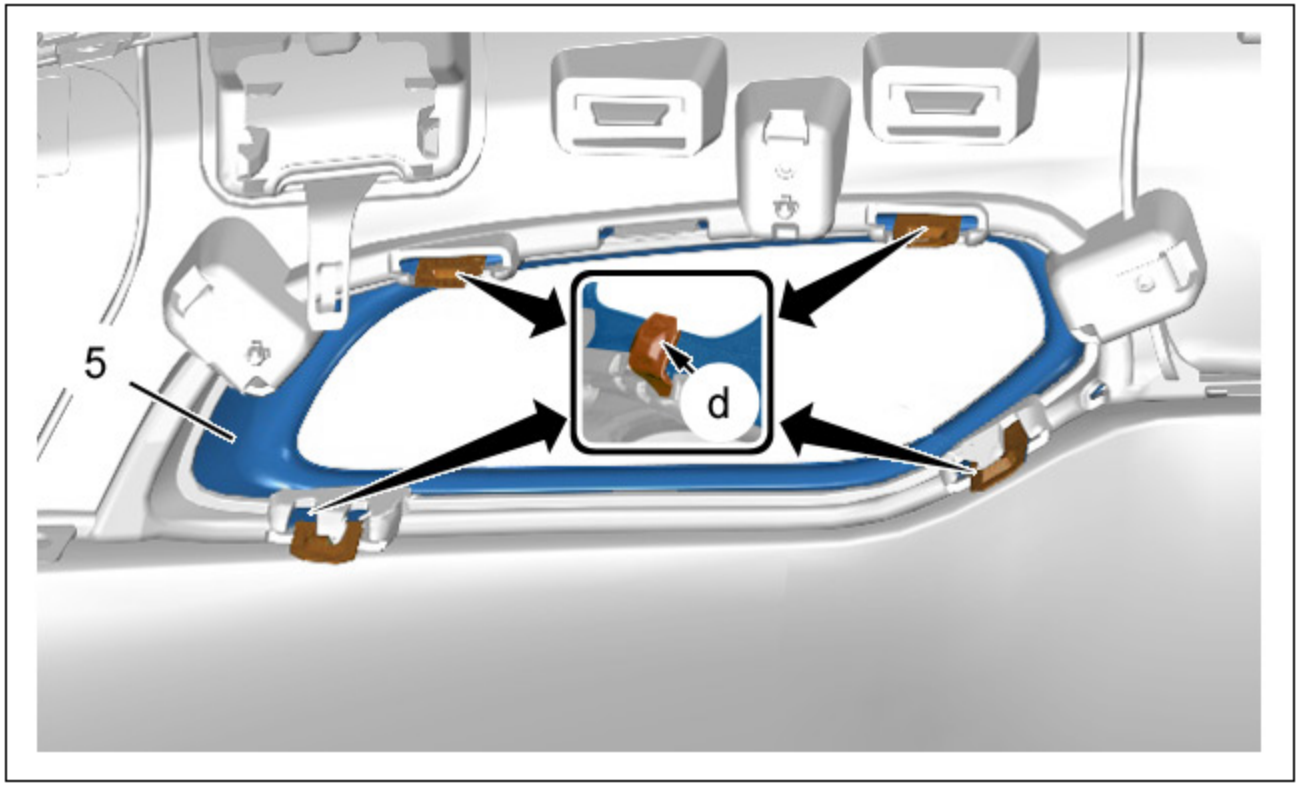

Рисунок : C5JS0K9D

Закрепить декоративную накладку (5).

ПРИМЕЧАНИЕ : Для обеспечения фиксации накладки (5) обязательно сгибать лапки (в "d").

Установите :

- **Ручка двери багажного отделения** (в зависимости от комплектации)
- **Камера заднего хода** (в зависимости от комплектации)
- **Датчики препятствия**
- **Задняя противотуманная фара**
- **Задний бампер**

Присоединить сервисную аккумуляторную батарею .
Проверить работу различного оборудования.