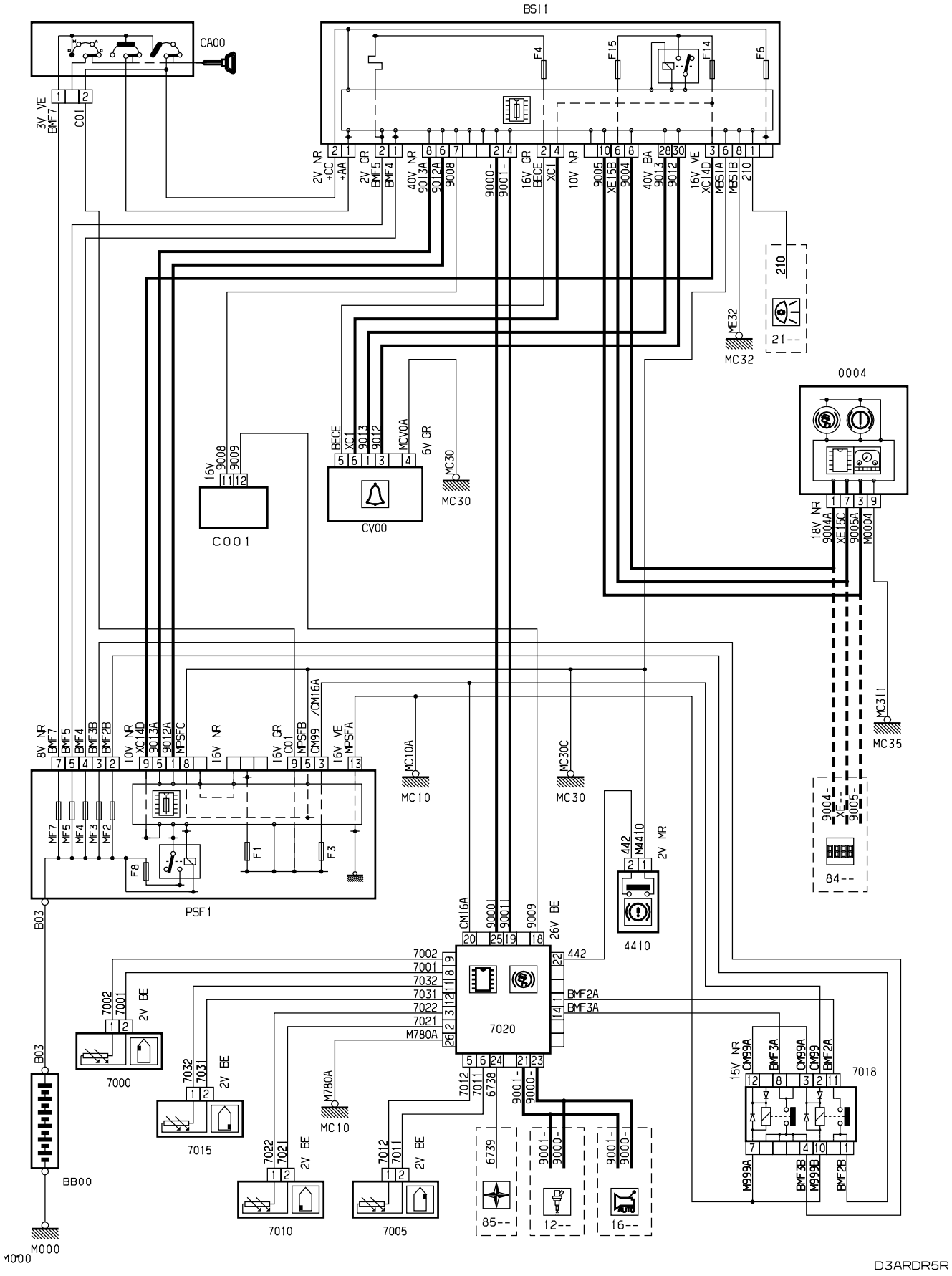
BS11
CA00
F4
F15
F14
F6
3V VE BMF7
C01
2V NR +CC +AA
2V GR BMF5
BMF4
40V NR 9013A
9012A
9008
9000-
9001-
16V GR BECE
XC1
10V NR
9005
XE15B
9004
40V BA 9013
9012
16V VE XC14D
MBS1A
MBS1B
210
210
21--
MC32
ME32
0004
16V 9008
9009
COO1
BECE XC1
9013
9012
MCV0A
6V GR
MC30
CV00
18V NR 9004A
XE15C
9005A
M0004
MC311
MC35
8V NR BMF7
BMF5
BMF4
BMF3B
BMF2B
10V NR XC14D
9013A
9012A
MPSFC
16V NR
16V GR C01
MPSFB
CM99 /CM16A
16V VE MPSFA
MC10A
MC10
MC30C
MC30
MF7
MF5
MF4
MF3
MF2
F8
F1
F3
PSF1
9004-
XE--
9005
84--
442
M4410
2V MR
4410
B03
CM16A
9000I
9001I
9009
26V BE
7002
7001
7032
7031
7022
7021
M780A
442
BMF2A
BMF3A
7020
7002
7001
2V BE
7000
7032
7031
2V BE
7015
M780A
MC10
7012
7011
6738
9001-
9000-
7022
7021
2V BE
7010
7012
7011
2V BE
7005
6739
85--
9001-
9000-
12--
9001-
9000-
16--
15V NR CM99A
BMF3A
CM99A
CM99
BMF2A
7018
M999A
BMF3B
M999B
BMF2B
BB00
M000
M000
D3ARDR5R