автомобиль : BERLINGO VU (M59)		номер VIN: VF7GJKFWCAX516229 / OPR : 12380	
область	Общие сведения (характеристики)	функция	назначение предохранителей BCP3
составные части			
D3AZERP0	УСТАНОВКА ЗАЩИТНОГО МОДУЛЯ BCP3 ПОД КАПОТ ДВИГАТЕЛЯ		

1 - реле управления системой обогрева жидкости
2 - реле управления системой обогрева жидкости

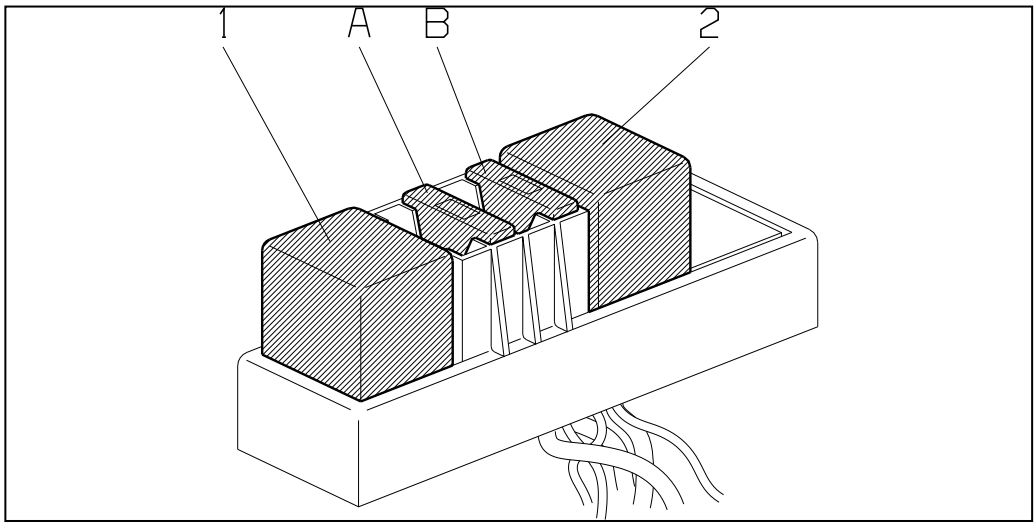

Рис. d3ap02id

установка защитного модуля BCP3 под капот двигателя		
предохранители	A	назначение
A	40A	система обогрева жидкости
B	40A	система обогрева жидкости

собственность PSA Peugeot Citroen

25/09/2020