СНЯТИЕ - УСТАНОВКА : ЗАМОК КРЫШКИ БАГАЖНИКА

ОБЯЗАТЕЛЬНО : **Соблюдайте чистоту и правила безопасного выполнения работ** ⓘ .

1. Инструменты

инструмент	Референс	Обозначение
[1350-ZZ] 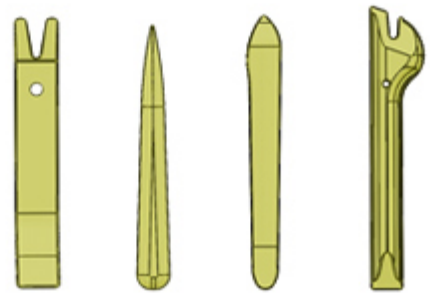 Рисунок : E5AG02MT	[1350-ZZ]	Оборудование для снятия обшивки

2. Снятие

Откройте дверь багажного отделения .

Отсоединить сервисную аккумуляторную батарею ⓘ .

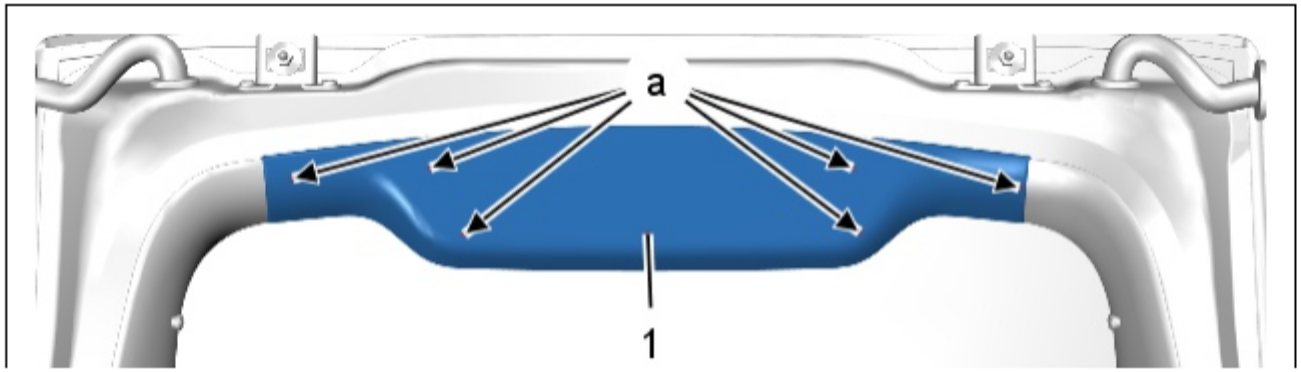

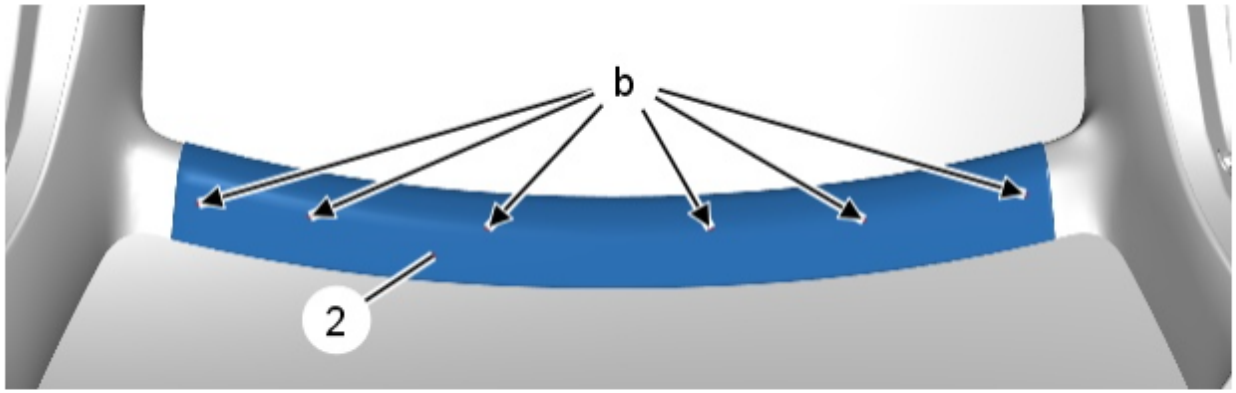

Рисунок : C4BG0Q6D

Отсоединить; С помощью приспособления [1350-ZZ] :

- Облицовку (1) (в "a")
- Облицовку (2) (в "b")

Снять :

- Облицовку (1)
- Облицовку (2)

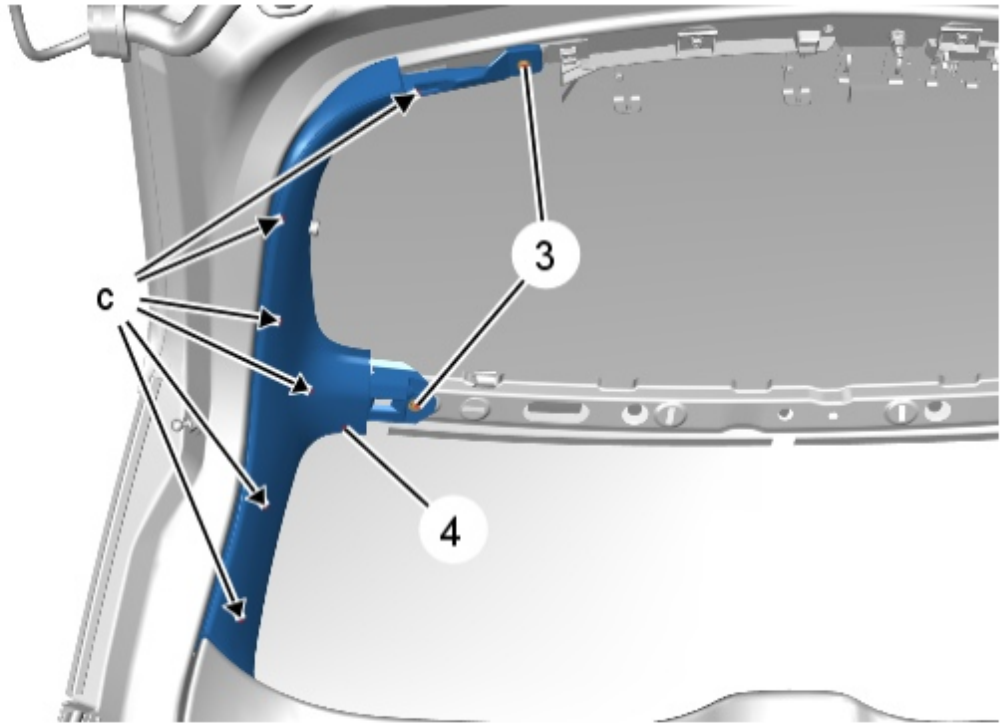

Рисунок : C4BG0Q7D

ПРИМЕЧАНИЕ : Операции выполняются симметрично.

Снять болт (3).
Отсоединить панель отделки ((4)) (в "c") ; С помощью приспособления [1350-ZZ].

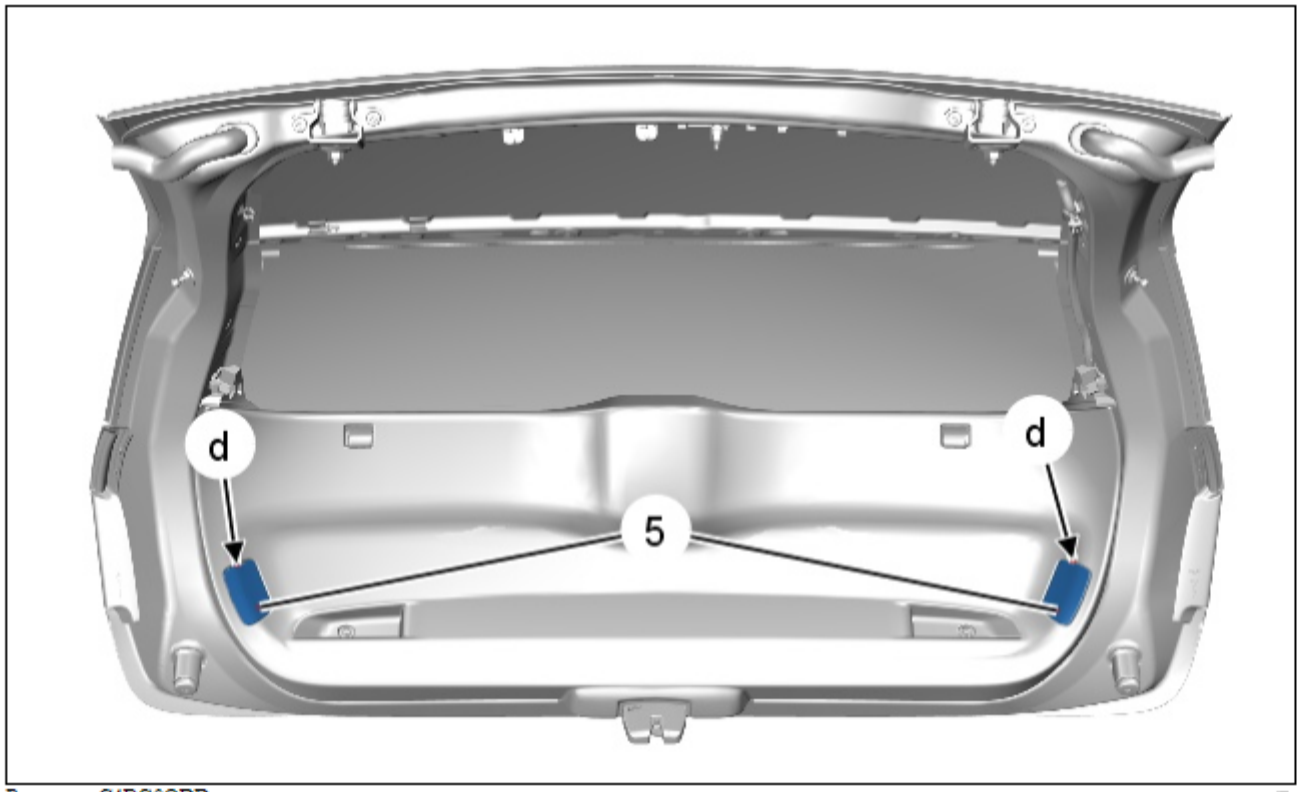

Рисунок : C4BG0QDD

Отсоедините гарнитуру (5) (в "d") ; С помощью приспособления [1350-ZZ].
Снимите гарнитуру (5).

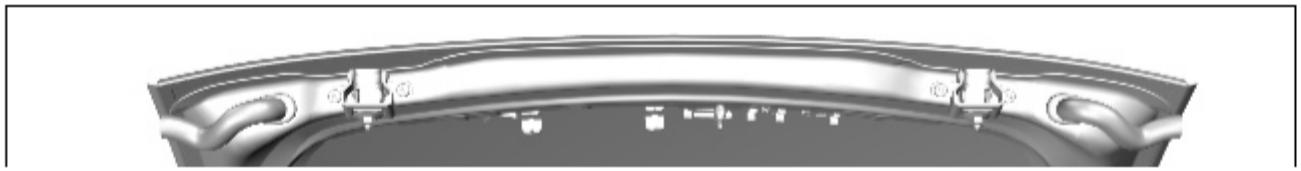

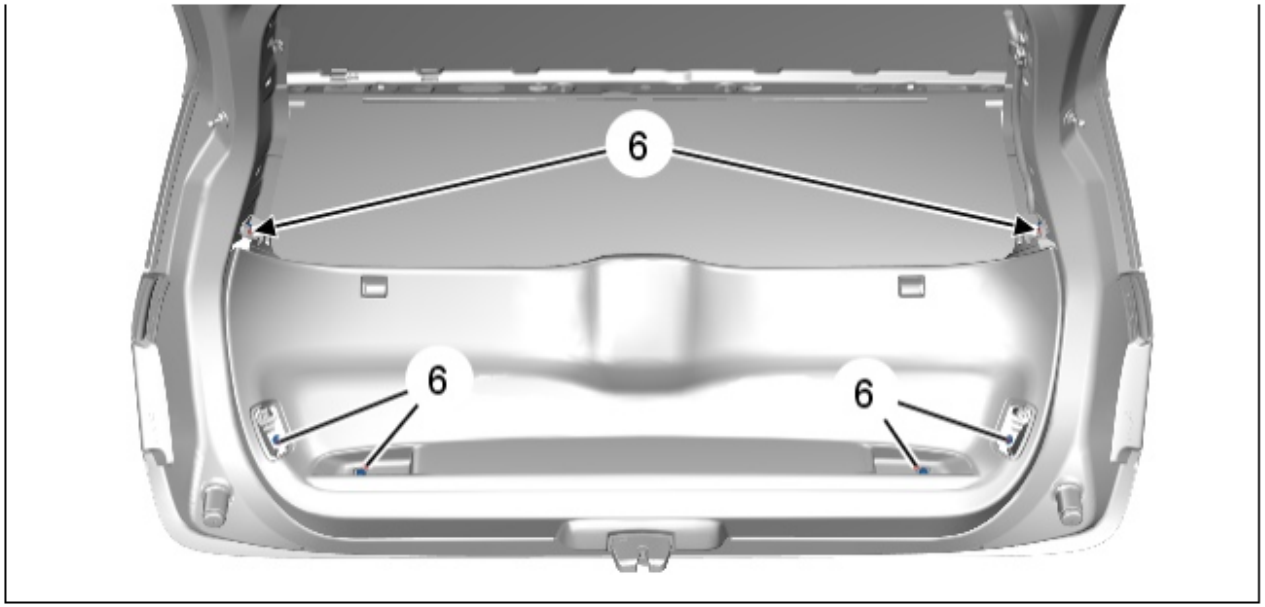

Рисунок : C4BG0QFD

Отвернуть болт (6).

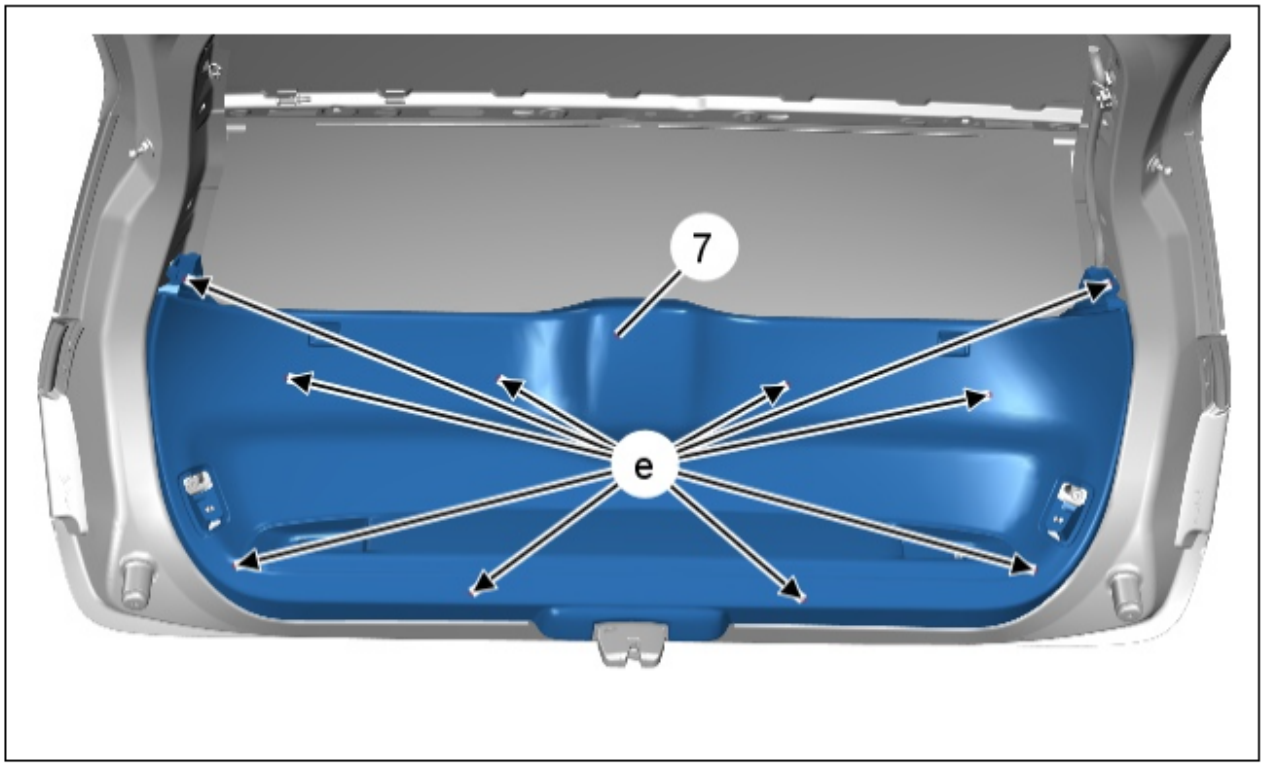

Рисунок : C4BG0QGD

Открепить нижнюю облицовку крышки багажника (7) (в "e") ; С помощью приспособления [1350-ZZ].
Снять нижнюю облицовку крышки багажника (7).

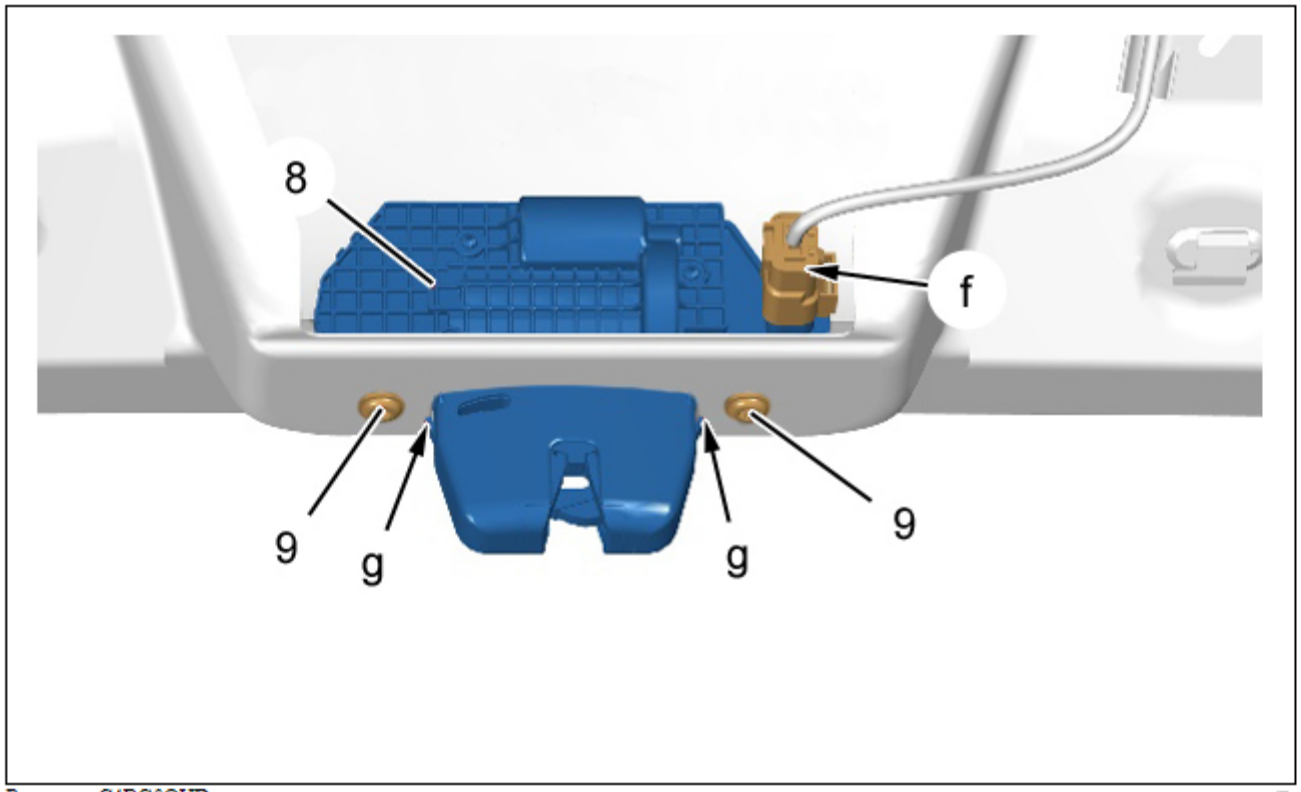

Рисунок : C4BG0QHD

Отвернуть болт (9).
Открепить замок двери багажника (8) (в "g").
Отделите замок (8) через отверстие в крышке багажника.
Отсоедините разъем (в "f").
Снять замок (8) крышки багажника.

3. Установка

Установка производится в порядке, обратном операциям по снятию.

ВНИМАНИЕ : **Соблюдайте требуемые моменты затяжки** ⓘ .

Присоединить сервисную аккумуляторную батарею ⓘ .
Проверьте зазоры и отрегулируйте выравнивание.

Проверить работу различного оборудования.