ОБЯЗАТЕЛЬНО : Соблюдайте чистоту и правила безопасного выполнения работ ⓘ .

1. Расположение

1.1. Расположение в автомобиле

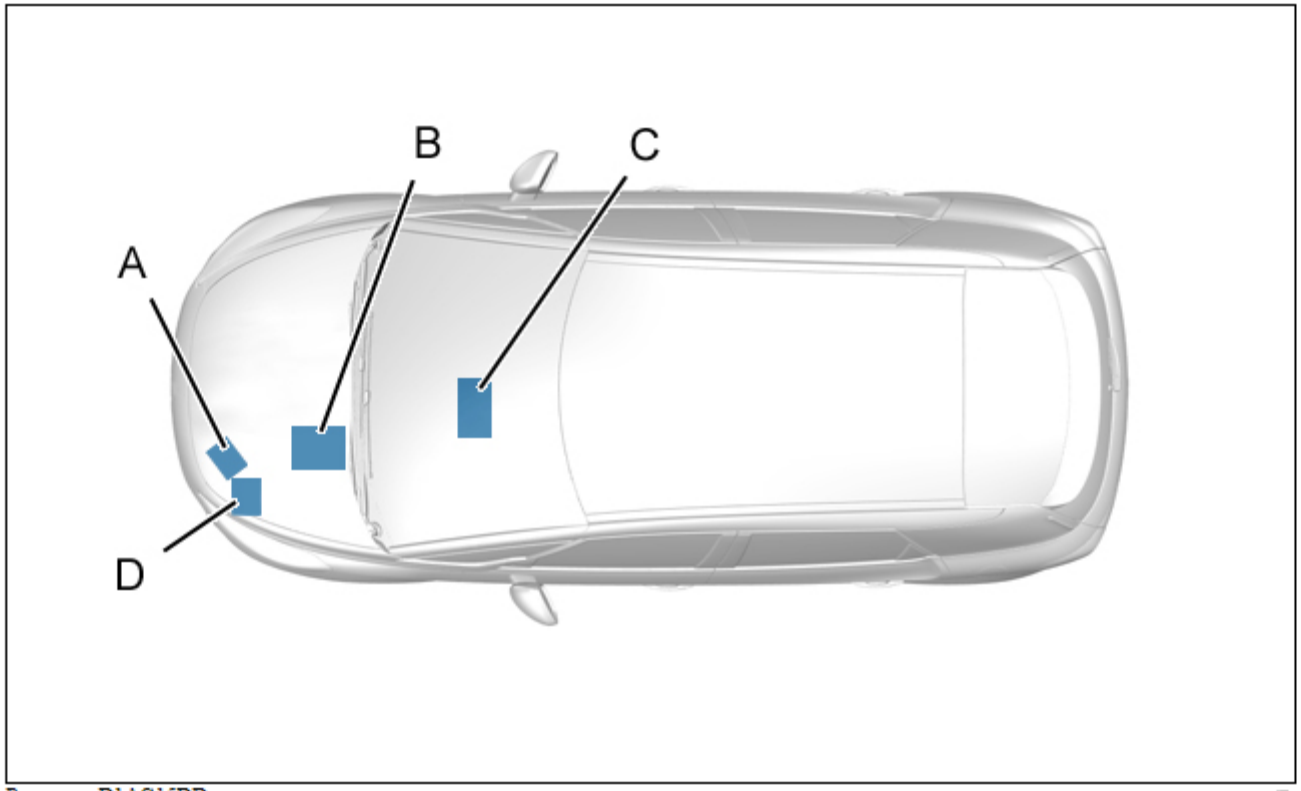

Рисунок : D1AG15DD

Сервисная аккумуляторная батарея установлена под капотом.
Размер "A" : Передняя левая сторона.
Размер "B" : Со стороны щитка.
Размер "D" : Передняя левая сторона (Позади левого переднего оптического блока).
Сервисная аккумуляторная батарея установлена в салоне.
Размер "C" : Ниша для ног водителя.

1.2. Расположение на сервисной аккумуляторной батареи

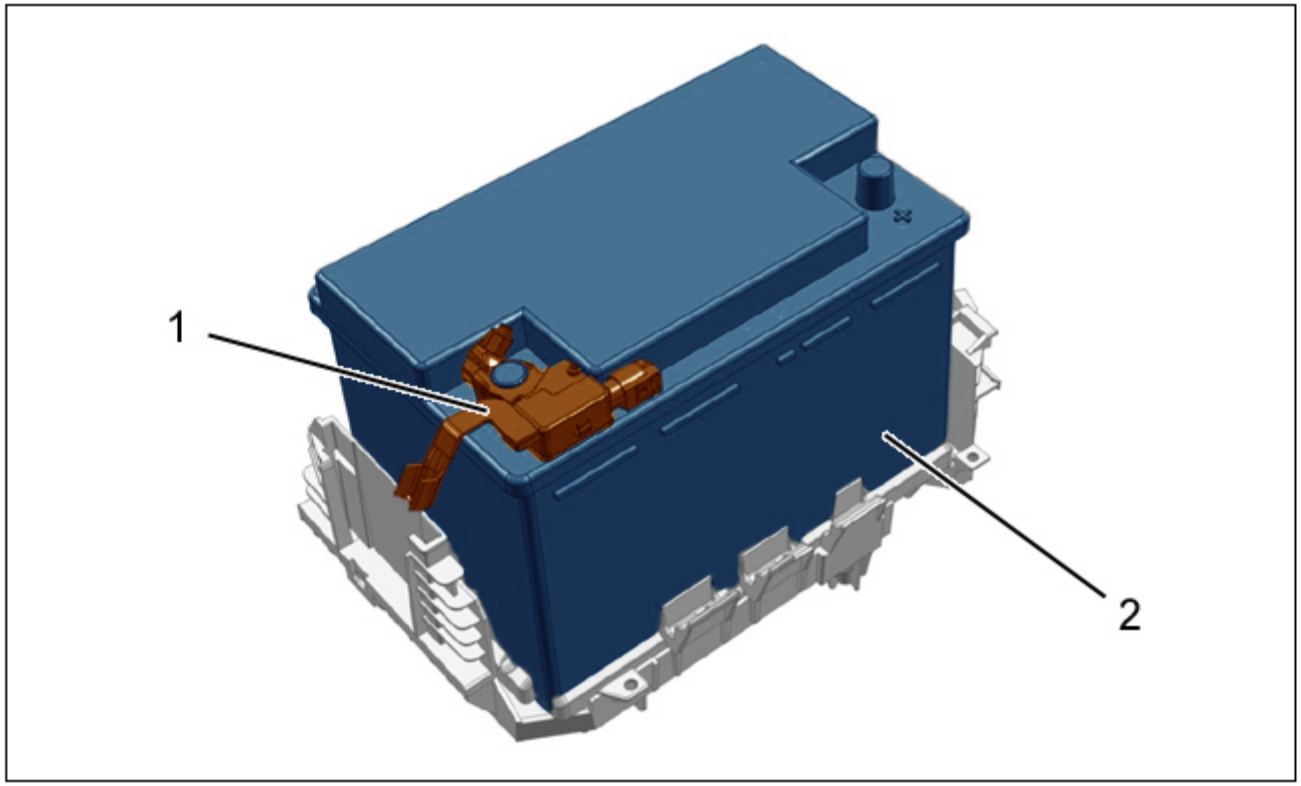

Рисунок : D1CM003D

(1) Блок состояния заряда аккумуляторной батареи.
(2) Сервисная аккумуляторная батарея.

2. Описание

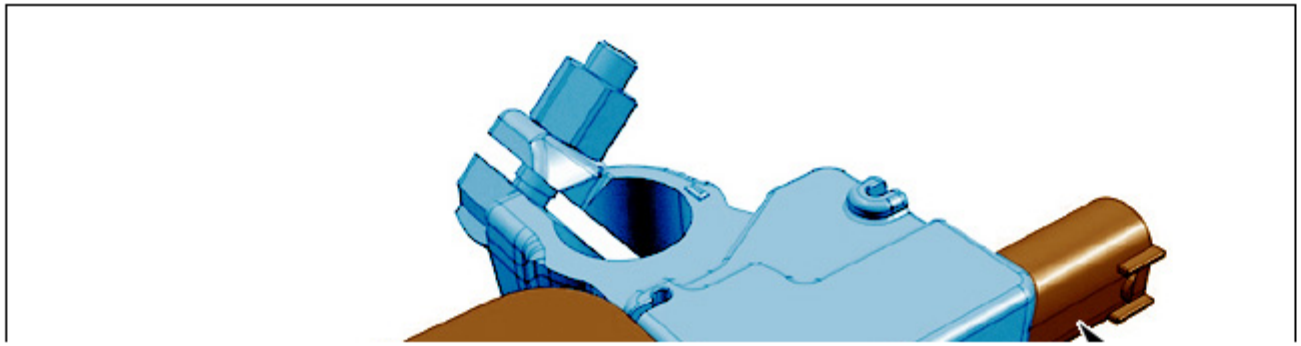

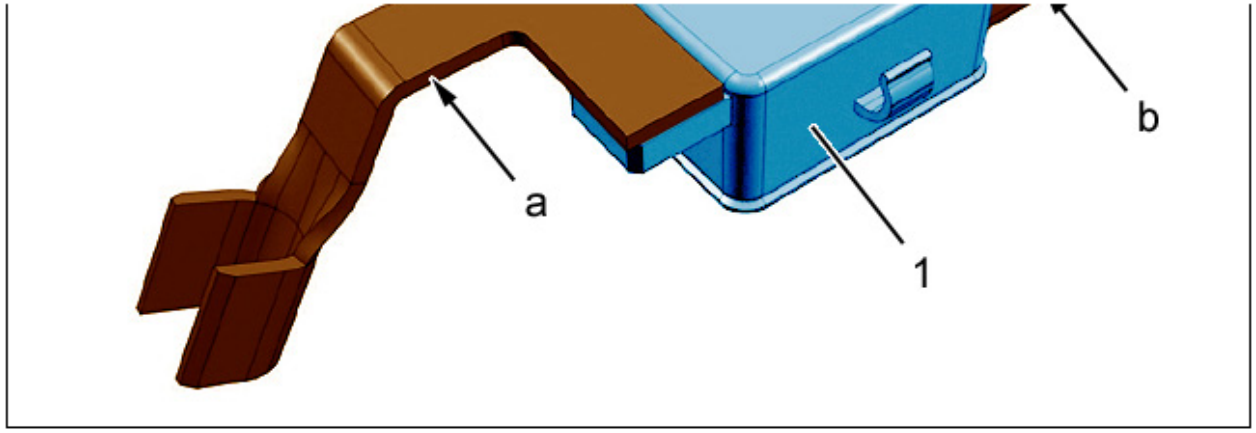

Рисунок : D4AM02XD

(1) Блок состояния заряда аккумуляторной батареи.
"a" Клемма крепления провода "массы" (Клемма "массового" кабеля может различаться в зависимости от расположения сервисной аккумуляторной батареи).
"b" Электрический разъем.

ПРИМЕЧАНИЕ : Блок состояния заряда аккумуляторной батареи (1) включает в себя датчик напряжения и датчик силы тока.

3. Снятие

ВНИМАНИЕ : Некоторые блоки состояния заряда сервисной аккумуляторной батареи неотделимы от "массового" кабеля, и необходимо снимать "массовый" кабель сервисной аккумуляторной батареи ; Для автомобилей Stop and Start обратиться к соответствующим методикам.

3.1. Размер "A"

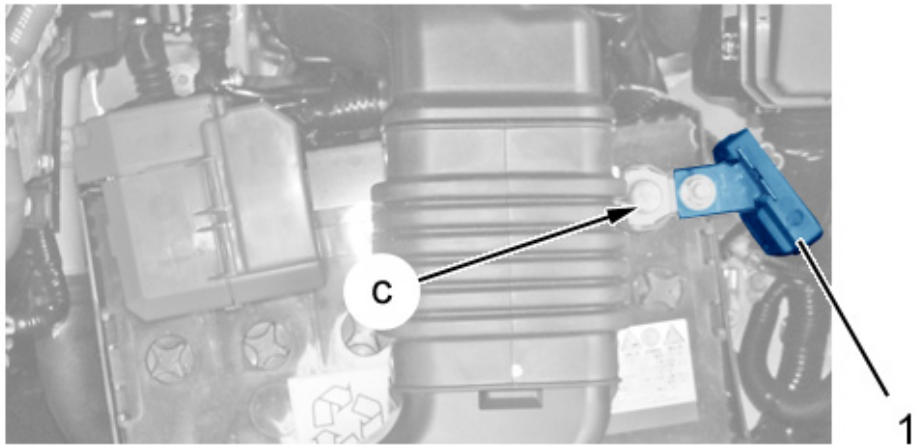

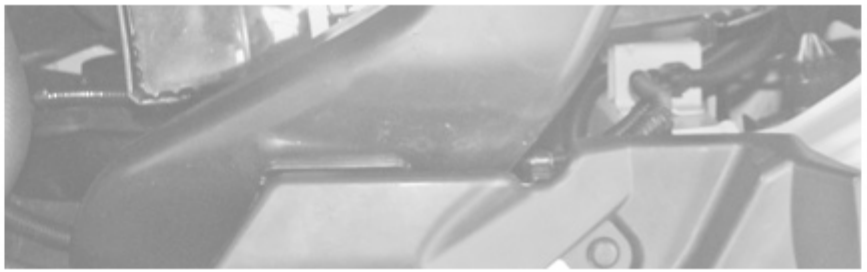

Рисунок : D1AG0OSD

Отсоединить "отрицательную" клемму сервисной аккумуляторной батареи(в "c").

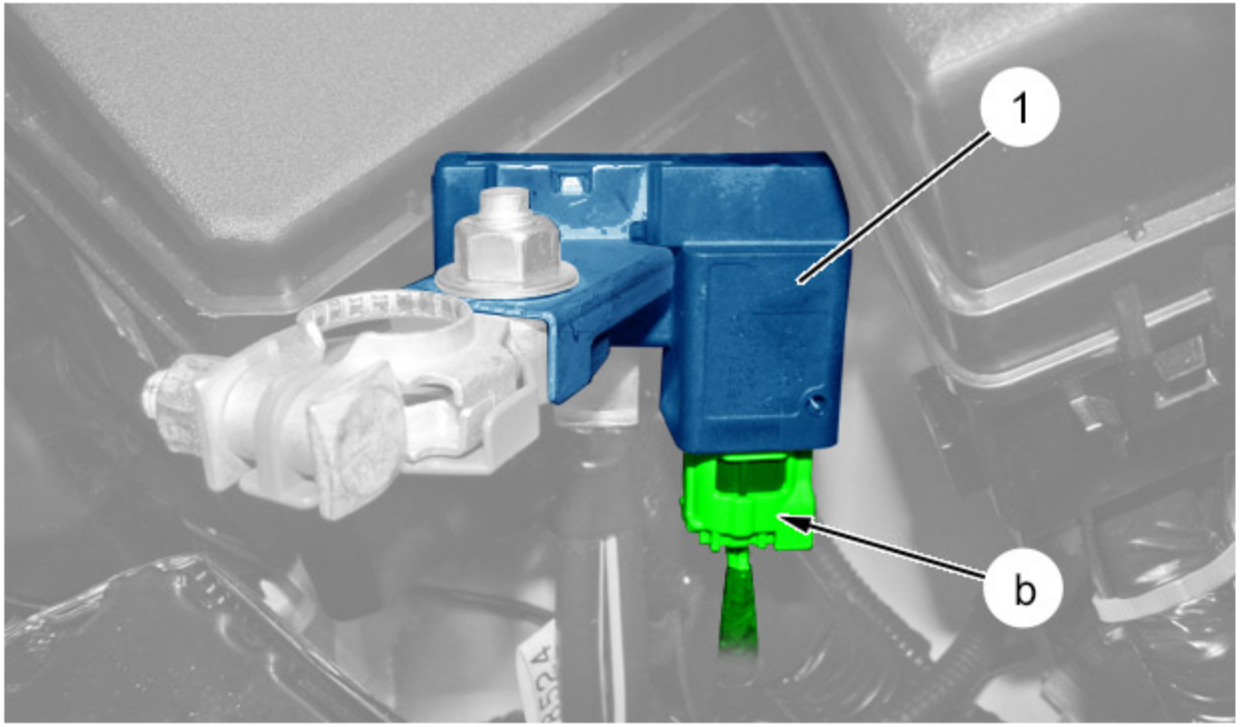

Рисунок : D1AG0OTD

Отсоединить разъем блока состояния заряда аккумуляторной батареи (1)(в "b").

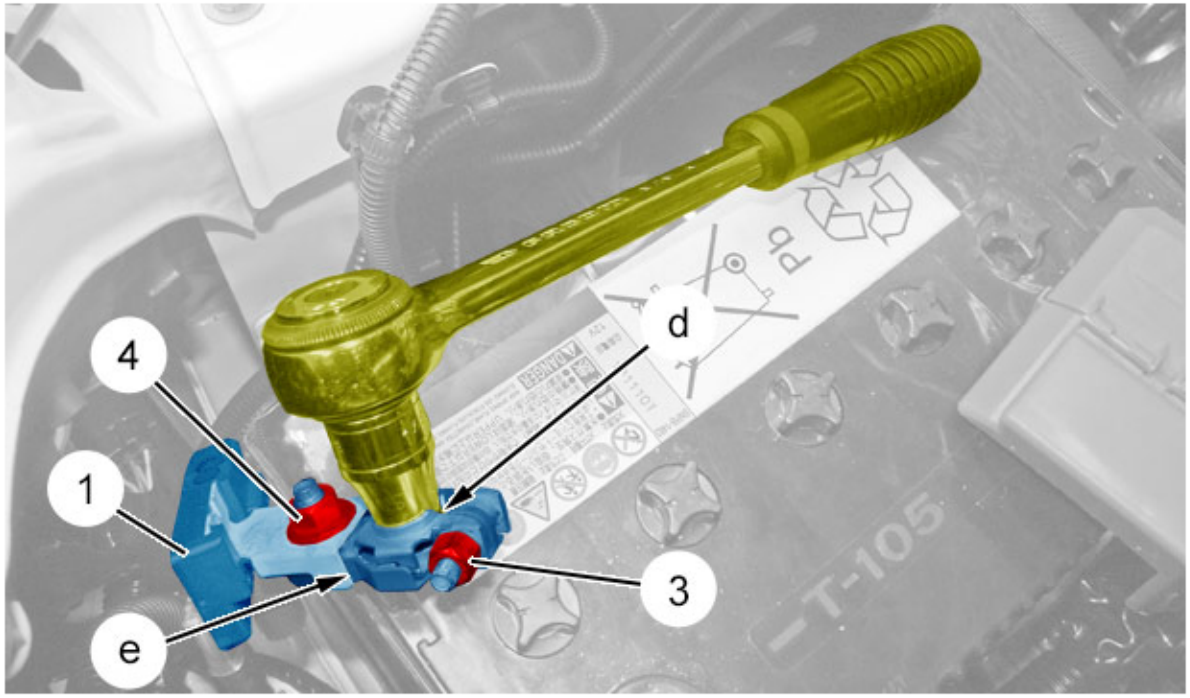

Рисунок : D1AG0U6D

Приложить обратное усилие для предотвращения поворота блока состояния заряда аккумуляторной батареи (1) :

- Установить втулку типа [FACOM - S-11H] внутрь "отрицательной" клеммы "e" сервисной аккумуляторной батареи (2)(в "d")
- Затянуть гайку (3) "отрицательной" клеммы сервисной аккумуляторной батареи

Снять :

- Гайку (4) "отрицательного" кабеля блока состояния заряда сервисной аккумуляторной батареи (1)
- Блок для определения заряда аккумуляторной батареи (1)

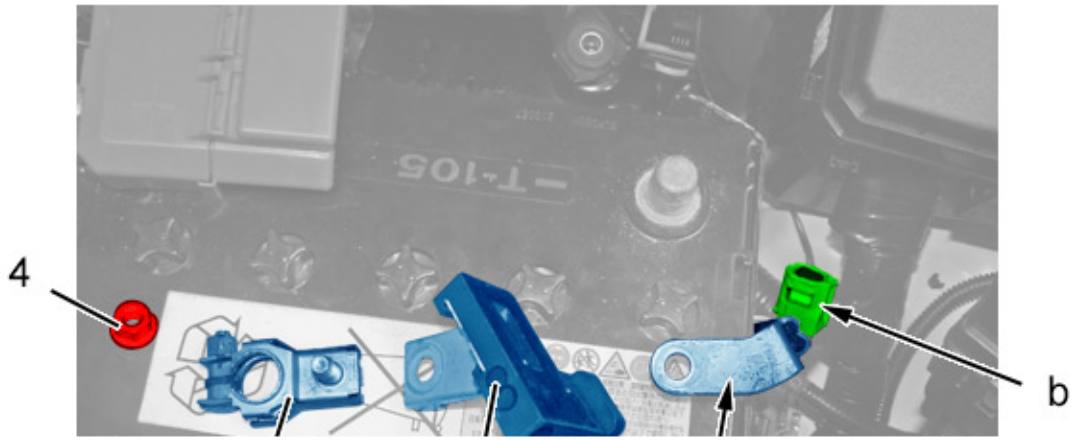

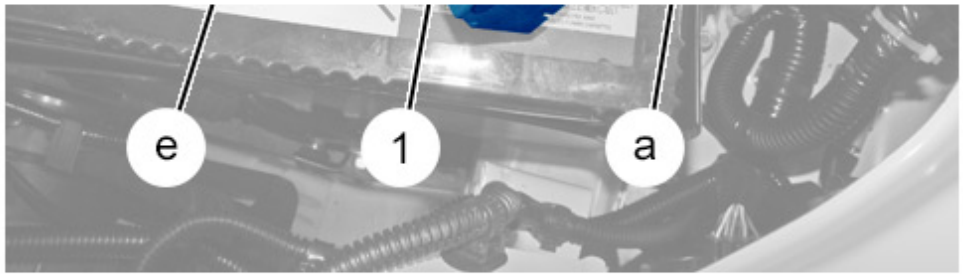

Рисунок : D1AG0U7D

(1) Блок состояния заряда аккумуляторной батареи.
"a" Клемма крепления провода "массы" (Клемма "массового" кабеля может различаться в зависимости от расположения сервисной аккумуляторной батареи).
"b" Электрический разъем.
"e" Крепежная клемма.
(4) Гайка "отрицательного" кабеля блока состояния заряда аккумуляторной батареи (1).

3.2. Размер "B"

Отключить "плюсовую" клемму от сервисной аккумуляторной батареи (2).
Снять :

- Резонатор воздухозаборника (*)
- Воздушный дефлектор (*)

Отделить и сдвинуть блок защиты и управления электропитанием (*).
Снять крышку сервисной аккумуляторной батареи (*).

ПРИМЕЧАНИЕ : (*) В зависимости от комплектации.

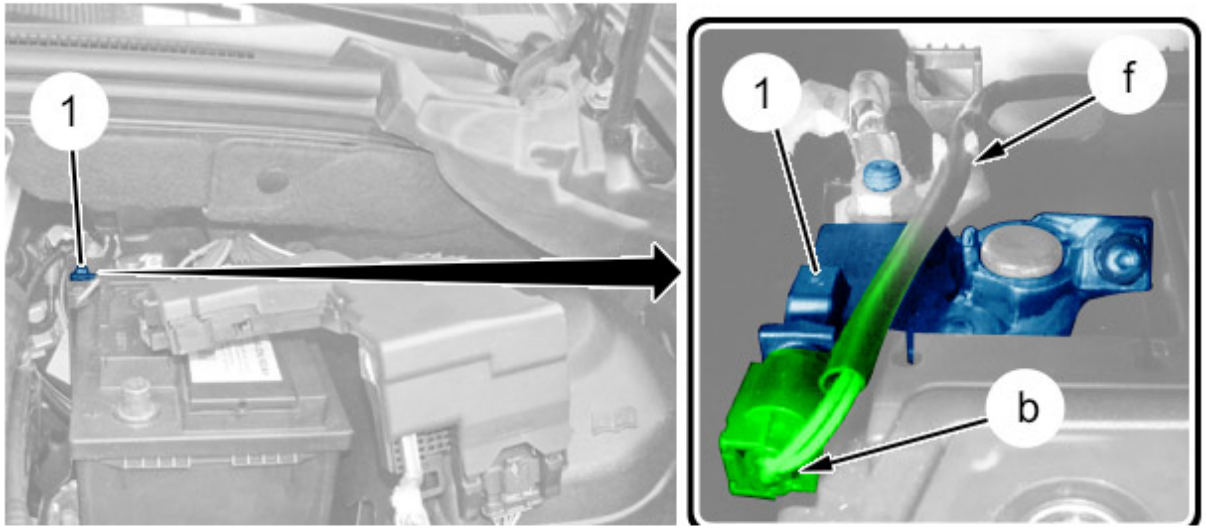

Рисунок : D1AG0OWD

Отсоединить и сдвинуть жгут проводов блока состояния заряда аккумуляторной батареи (1)(в "f").
Отсоединить разъем блока состояния заряда аккумуляторной батареи (1)(в "b").
Отсоединить "отрицательную" клемму сервисной аккумуляторной батареи.
Снять сервисную аккумуляторную батарею (2).

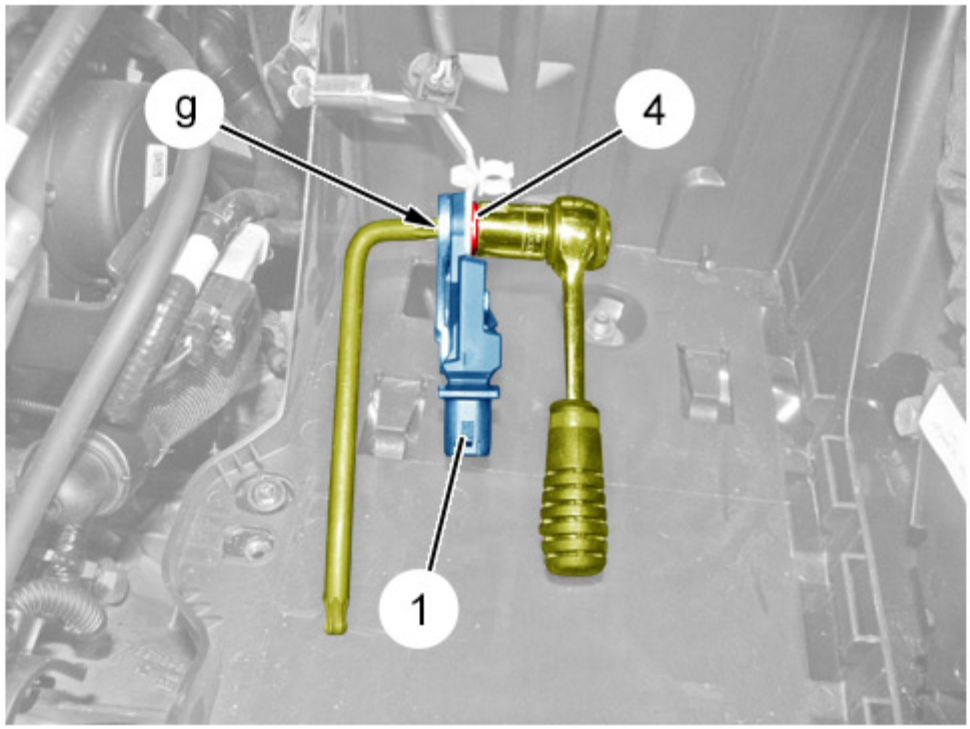

Рисунок : D1AG0OXD

Приложить обратное усилие для предотвращения поворота блока состояния заряда аккумуляторной батареи (1) ; С помощью углового ключа Torx(в "g").
Отвернуть гайку (4).
Отодвиньте провод "массы" .
Снять блок состояния заряда сервисной аккумуляторной батареи (1).

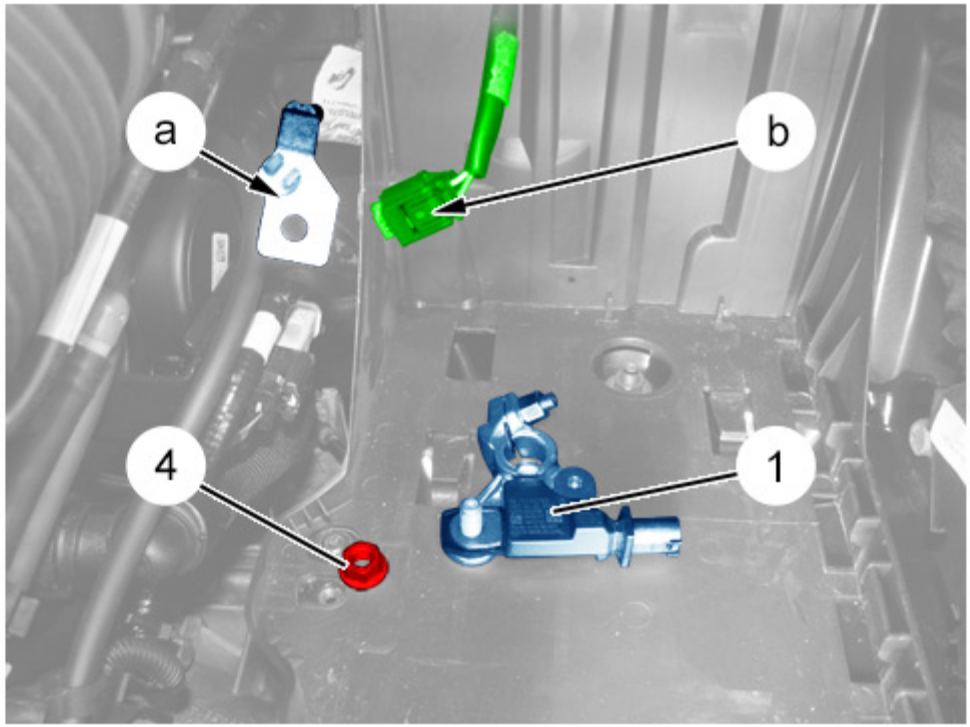

Рисунок : D1AG0OYD

(1) Блок состояния заряда аккумуляторной батареи.
"a" Клемма крепления провода "массы" (Клемма "массового" кабеля может различаться в зависимости от расположения сервисной аккумуляторной батареи).
"b" Электрический разъем.
(4) Гайка "отрицательного" кабеля блока состояния заряда аккумуляторной батареи (1).

3.3. Размер "C"

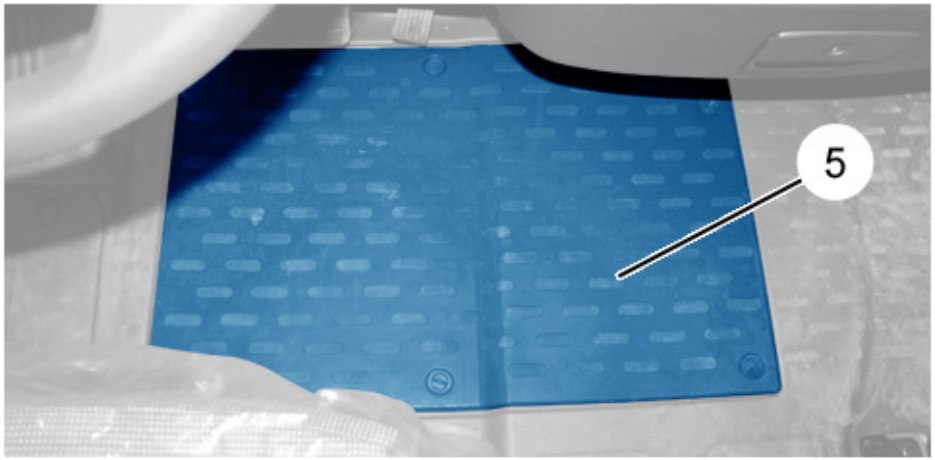

Рисунок : D1AG0U9D

Снять лючок (5).

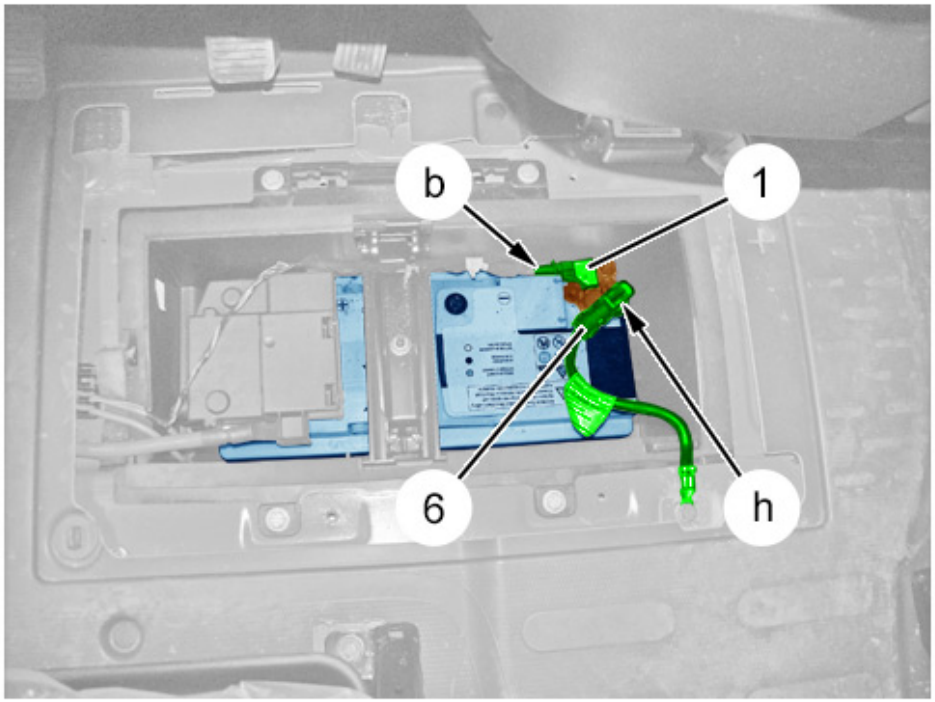

Рисунок : D1AG15VD

Отсоединить кабель массы (6)(в "h").
Отсоединить разъем блока состояния заряда аккумуляторной батареи (1)(в "b").

Ослабить гайку отрицательной клеммы сервисной аккумуляторной батареи (2).
Снять блок состояния заряда сервисной аккумуляторной батареи (1).

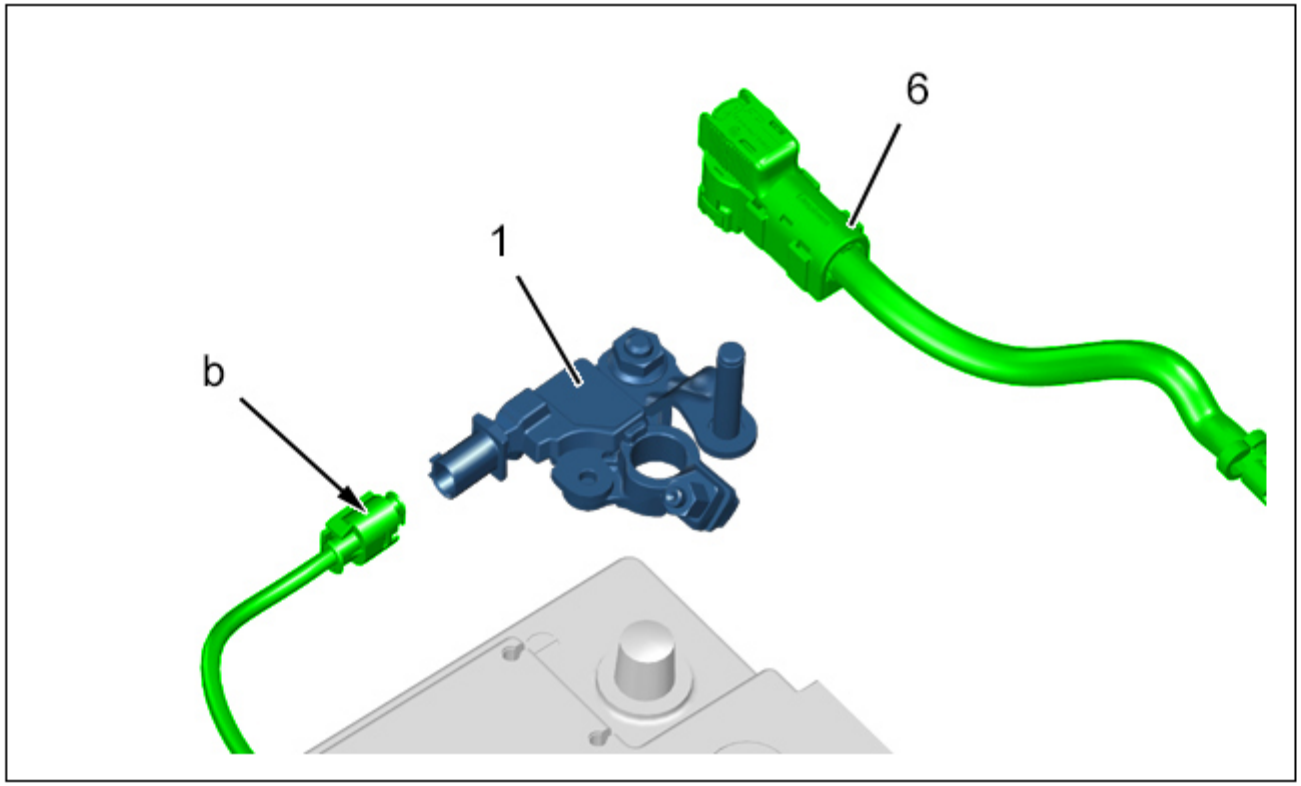

Рисунок : D1AG15WD

(1) Блок состояния заряда аккумуляторной батареи.
(6) Кабель "массы".
"b" Электрический разъем.

3.4. Размер "D" (Первый вариант монтажа)

Снять крышку сервисной аккумуляторной батареи (2)(в зависимости от комплектации).
Отключить "плюсовую" клемму от сервисной аккумуляторной батареи (2).

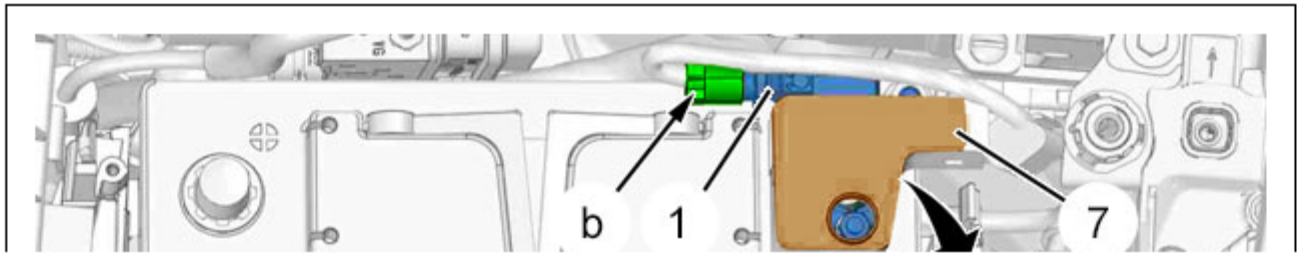

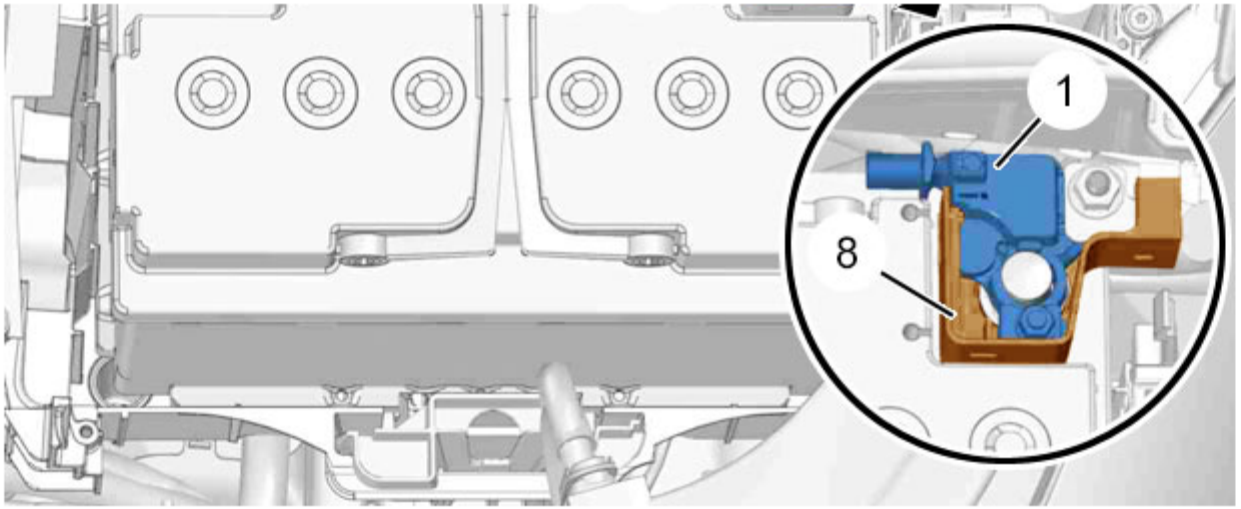

Рисунок : D1AG15XD

Отсоединить "отрицательную" клемму сервисной аккумуляторной батареи.
Снять декоративную накладку (7).
Отсоединить разъем блока состояния заряда аккумуляторной батареи (1)(в "b").
Снять опору (8).

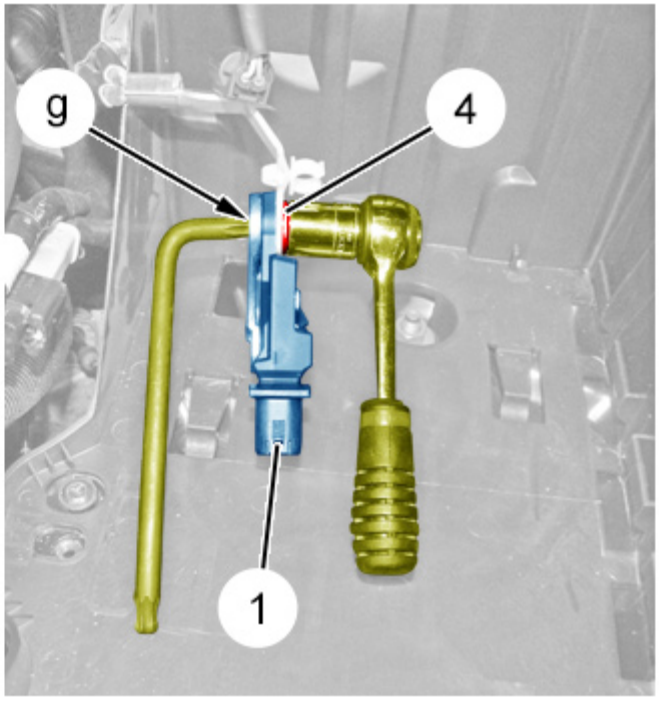

Рисунок : D1AG15FD

Приложить обратное усилие для предотвращения поворота блока состояния заряда аккумуляторной батареи (1) ; С помощью углового ключа Torx(в "g").
Отвернуть гайку (4).
Отодвиньте провод "массы" .
Снять блок состояния заряда сервисной аккумуляторной батареи (1).

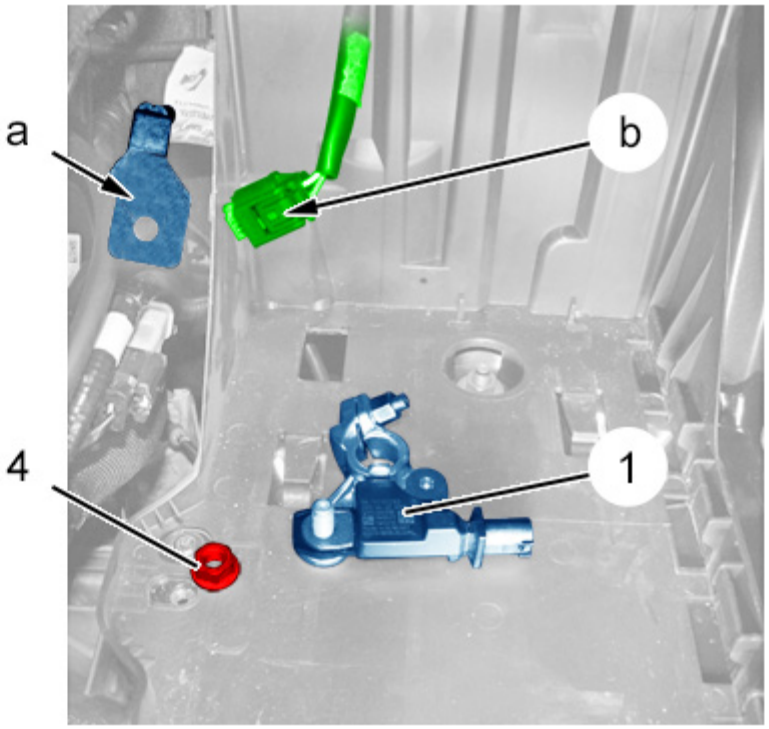

Рисунок : D1AG15GD

(1) Блок состояния заряда аккумуляторной батареи.
"a" Клемма крепления провода "массы" (Клемма "массового" кабеля может различаться в зависимости от расположения сервисной аккумуляторной батареи).
"b" Электрический разъем.
(4) Гайка "отрицательного" кабеля блока состояния заряда сервисной аккумуляторной батареи (1).

3.5. Размер "D" (Второй вариант монтажа)

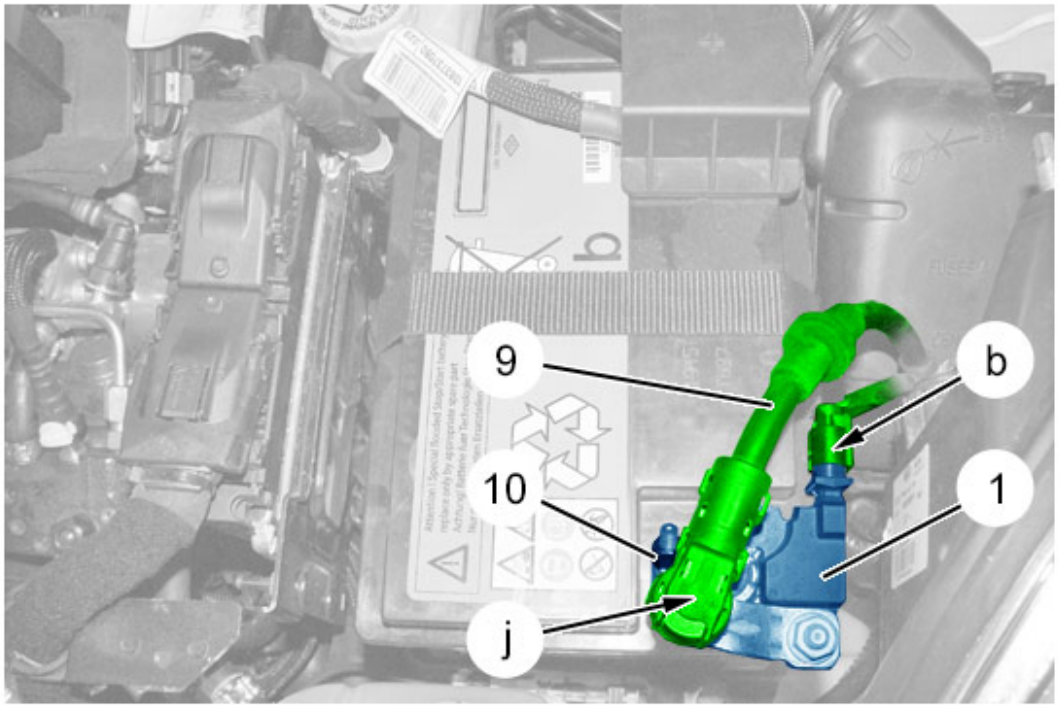

Рисунок : D1AG16AD

Отсоединить кабель массы (9)(в "j").
Отсоединить разъем блока состояния заряда аккумуляторной батареи (1)(в "b").
Ослабить гайку (10) отрицательной клеммы сервисной аккумуляторной батареи (2).
Снять блок состояния заряда сервисной аккумуляторной батареи (1).

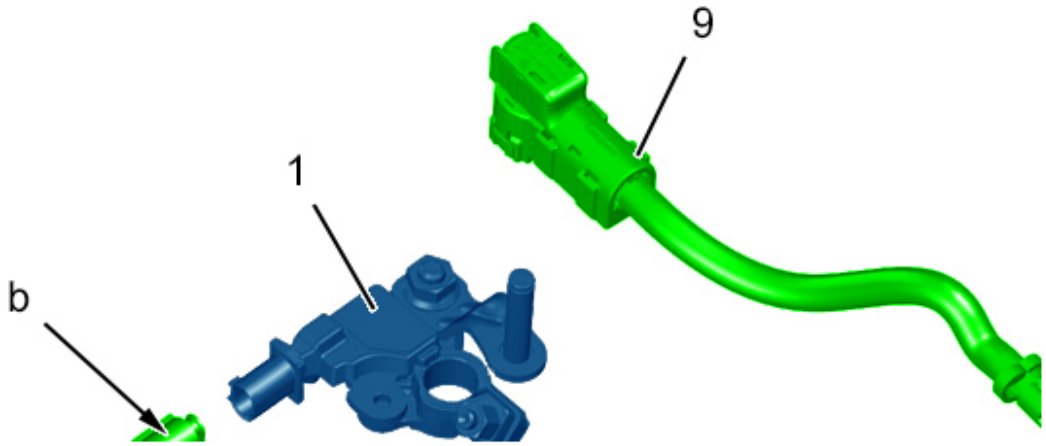

Рисунок : D1AG16BD

(1) Блок состояния заряда аккумуляторной батареи.
(9) Кабель "массы".
"b" Электрический разъем.

4. Установка

ВНИМАНИЕ : Соблюдайте требуемые моменты затяжки.

Моменты затяжки :

- Гайка (4) "отрицательного" кабеля блока состояния заряда аккумуляторной батареи (1) : Затяжка моментом 0,8 дН.м
- Гайка (3) "отрицательной" клеммы : Затяжка моментом 0,4 дН.м

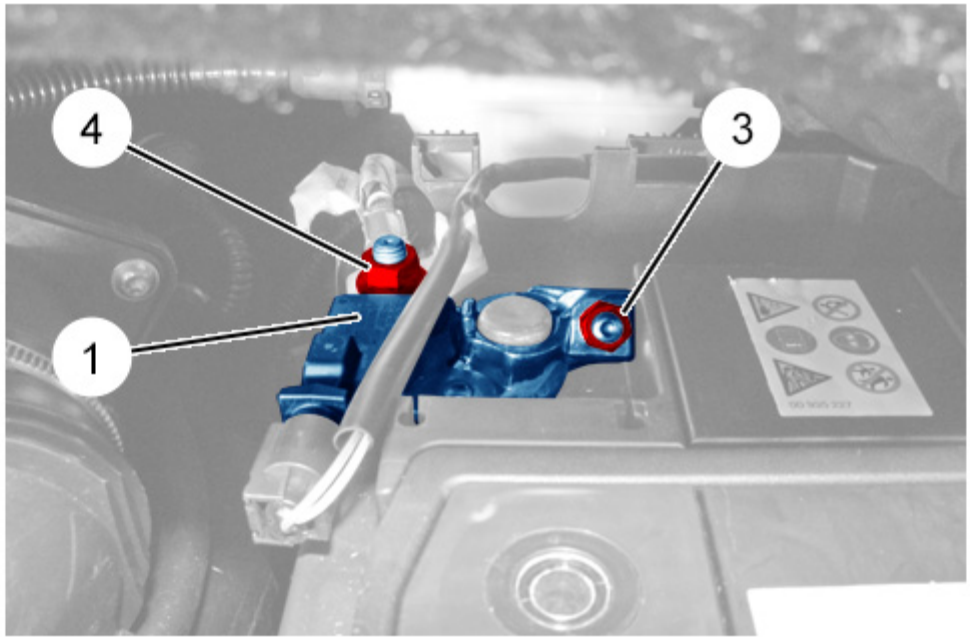

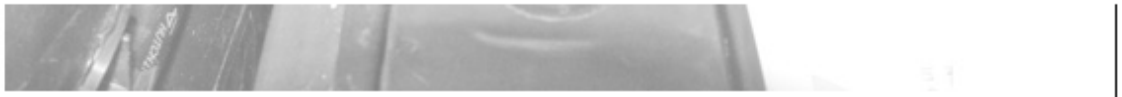

Рисунок : D1AG0OZD

4.1. Размер "A"

Установить блок состояния заряда сервисной аккумуляторной батареи (1).
Приложить обратное усилие для предотвращения поворота блока состояния заряда аккумуляторной батареи (1) :

- Вставить головку типа [FACOM-S-11H] в "негативную" клемму сервисной аккумуляторной батареи (2)(в "d")
- Затянуть гайку (3) "отрицательной" клеммы сервисной аккумуляторной батареи

Затянуть гайку (4).
Присоединить разъем блока состояния заряда аккумуляторной батареи (1)(в "b").

ВНИМАНИЕ : Выполнить необходимые операции после подключения сервисной аккумуляторной батареи .

Присоединить отрицательную клемму к аккумуляторной батарее.

4.2. Размер "B"

Установите :

- Блок для определения заряда аккумуляторной батареи (1)
- Провод массы
- Гайку (4)

Приложить обратное усилие для предотвращения поворота блока состояния заряда аккумуляторной батареи (1) ; С помощью углового ключа Torx(в "g").
Затянуть гайку (4).
Установить сервисную аккумуляторную батарею (2).
Присоединить отрицательную клемму к аккумуляторной батарее.
Присоединить разъем блока состояния заряда аккумуляторной батареи (1)(в "b").
Закрепить жгут проводов блока состояния заряда аккумуляторной батареи (1)(в "f").
Установить защитный кожух сервисной аккумуляторной батареи (*).
Закрепить блок защиты управления питанием электрической сети (*).
Установите :

- Воздушный дефлектор (*)
- Резонатор воздухозаборника (*)

ПРИМЕЧАНИЕ : (*) В зависимости от комплектации.

ВНИМАНИЕ : Выполнить необходимые операции после подключения сервисной аккумуляторной батареи .

Подключить "плюсовой" провод сервисной аккумуляторной батареи(в "c").

4.3. Размер "c"

ВНИМАНИЕ : Выполнить необходимые операции после подключения сервисной аккумуляторной батареи .

Установить блок состояния заряда сервисной аккумуляторной батареи (1).
Затянуть гайку "отрицательной" клеммы сервисной аккумуляторной батареи.
Присоединить разъем блока состояния заряда аккумуляторной батареи (1)(в "b").
Подключить кабель "массы" (6)(в "h").
Установить на место лючок доступа (5).

4.4. Размер "D" (Первый вариант монтажа)

Установите :

- Блок для определения заряда аккумуляторной батареи (1)
- Провод массы
- Гайку (4)

Приложить обратное усилие для предотвращения поворота блока состояния заряда аккумуляторной батареи (1) ; С помощью углового ключа Torx(в "g").
Затянуть гайку (4).
Установить кронштейн (8).
Присоединить разъем блока состояния заряда аккумуляторной батареи (1)(в "b").
Установить обратно декоративную крышку (7).
Присоединить отрицательную клемму к аккумуляторной батарее.

4.5. Размер "D" (Второй вариант монтажа)

Установить блок состояния заряда сервисной аккумуляторной батареи (1).
Затянуть гайку (10) "отрицательной" клеммы сервисной аккумуляторной батареи.
Присоединить разъем блока состояния заряда аккумуляторной батареи (1)(в "b").
Подключить кабель "массы" (9)(в "j").

ВНИМАНИЕ : Выполнить необходимые операции после подключения сервисной аккумуляторной батареи .

Присоединить "положительную" клемму сервисной аккумуляторной батареи.
Установить декоративную крышку сервисной аккумуляторной батареи (*).

ПРИМЕЧАНИЕ : (*) В зависимости от комплектации.