СНЯТИЕ - УСТАНОВКА : СИЛОВОЙ ЭЛЕКТРИЧЕСКИЙ КАБЕЛЬ

ОБЯЗАТЕЛЬНО : **Соблюдайте чистоту и правила безопасного выполнения работ** ⓘ .

ОБЯЗАТЕЛЬНО : К работам с силовым электрическим оборудованием автомобилей и системам, запитываемым непосредственно от аккумуляторной батареи силовой установки, допускается только персонал, прошедший специальное обучение по электрическим или гибридным автомобилям (соблюдать правила, действующие в данной стране).

ОБЯЗАТЕЛЬНО : **Обесточить автомобиль** ⓘ .

1. Оборудование

инструмент	Референс	Обозначение
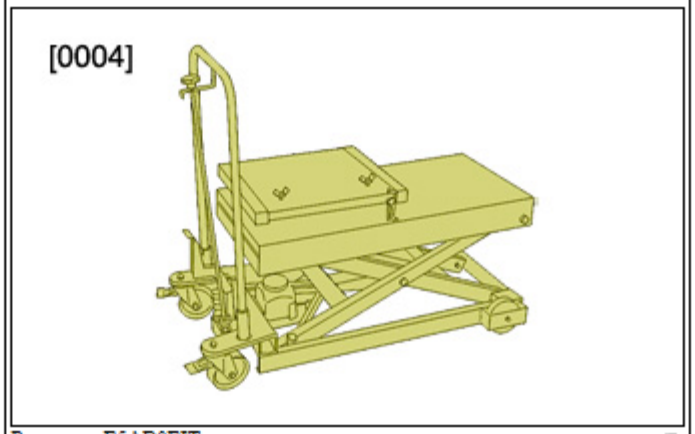 Рисунок : E5AB0EIT	[0004]	подъемный стол
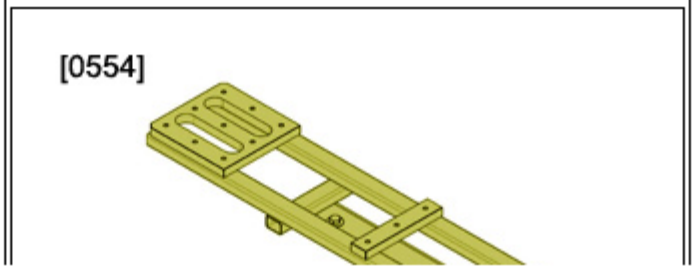	[0054]	поперечина

Рисунок : E5AG054T

[0557-A1]	Рамка

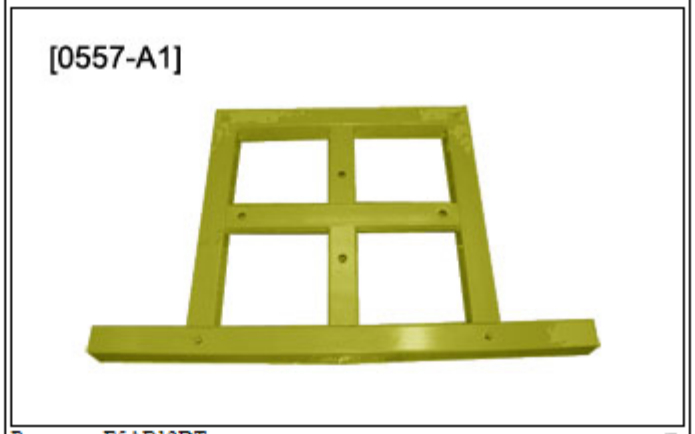

Рисунок : E5AB12DT

[0557]	Опора центрирующих элементов для заднего моста
[0557-A2]	Задний кронштейн
[0557-A3]	Задний кронштейн
[0557-A4]	Задний кронштейн

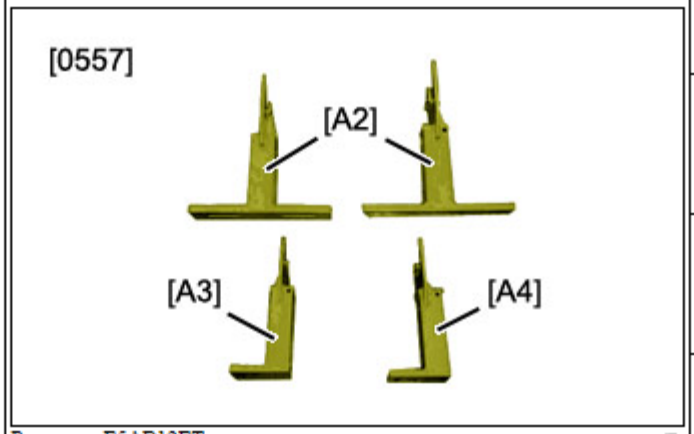

Рисунок : E5AB12ET

[0557-A5]	Упоры

 Рисунок : E5AB12FT		
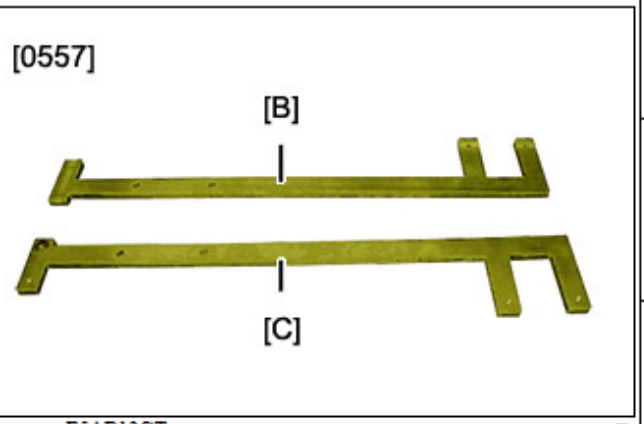 Рисунок : E5AB12GT	[0557]	Опора центрирующих элементов для заднего моста
	[0557-B]	Установочное приспособление
	[0557-C]	Установочное приспособление
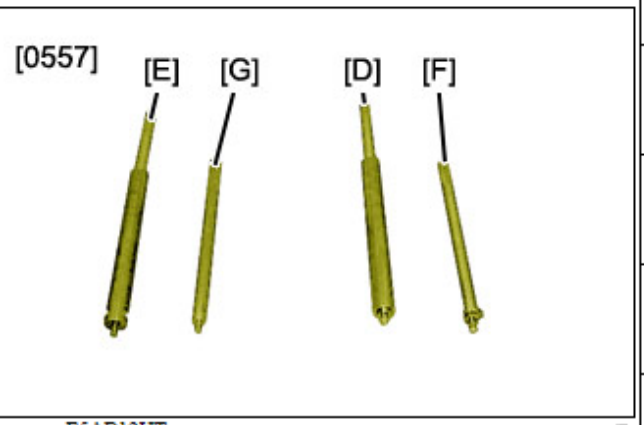 Рисунок : E5AB12HT	[0557]	Опора центрирующих элементов для заднего моста
	[0557-D]	Направляющий штифт Заднюю левую
	[0557-E]	Направляющий штифт (задним правым)
	[0557-F]	Направляющий штифт (передний левый)
	[0557-G]	Направляющий штифт (переднего правого)

1.1. Установка оборудования

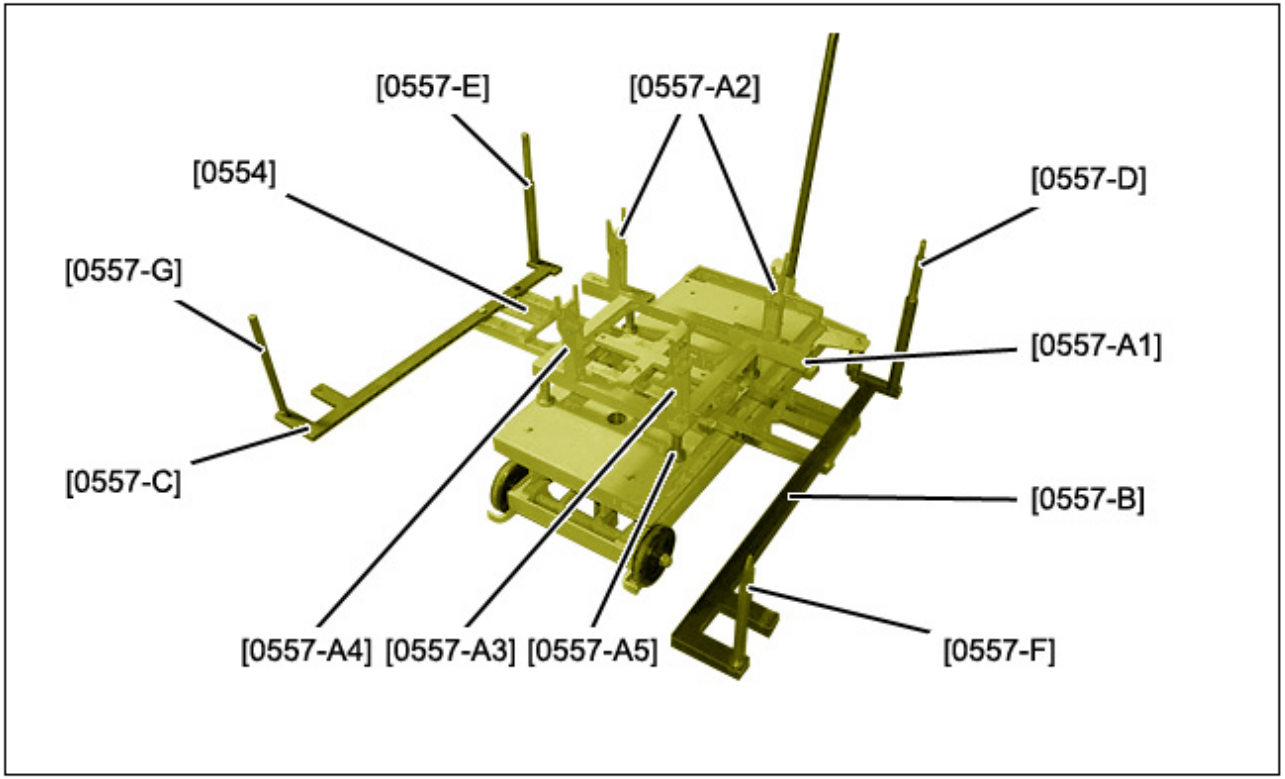

Рисунок : E5AB14HD

Закрепить поперечину [0554] на подъемном столе.
Закрепить на рамке [0557-A1] :

- 4 упоров [0557-A5]
- 2 опоры [0557-A2]
- Опору [0557-A3] (с левой стороны)
- Опору [0557-A4] (правая сторона)

ВНИМАНИЕ : Не путать опоры [0557-A3] и [0557-A4] при установке.

Закрепить рамку [0557-A1] на поперечине [0554].
Закрепить на поперечине [0554] :

- Установочное приспособление [0557-B] (с левой стороны)
- Установочное приспособление [0557-C] (правая сторона)

Завернуть в установочное приспособление [0557-B] :

- Штифт позиционирования [0557-D] (сзади)
- Штифт позиционирования [0557-F] (спереди)

Завернуть в установочное приспособление [0557-C] :

- Штифт позиционирования [0557-E] (сзади)
- Штифт позиционирования [0557-G] (спереди)

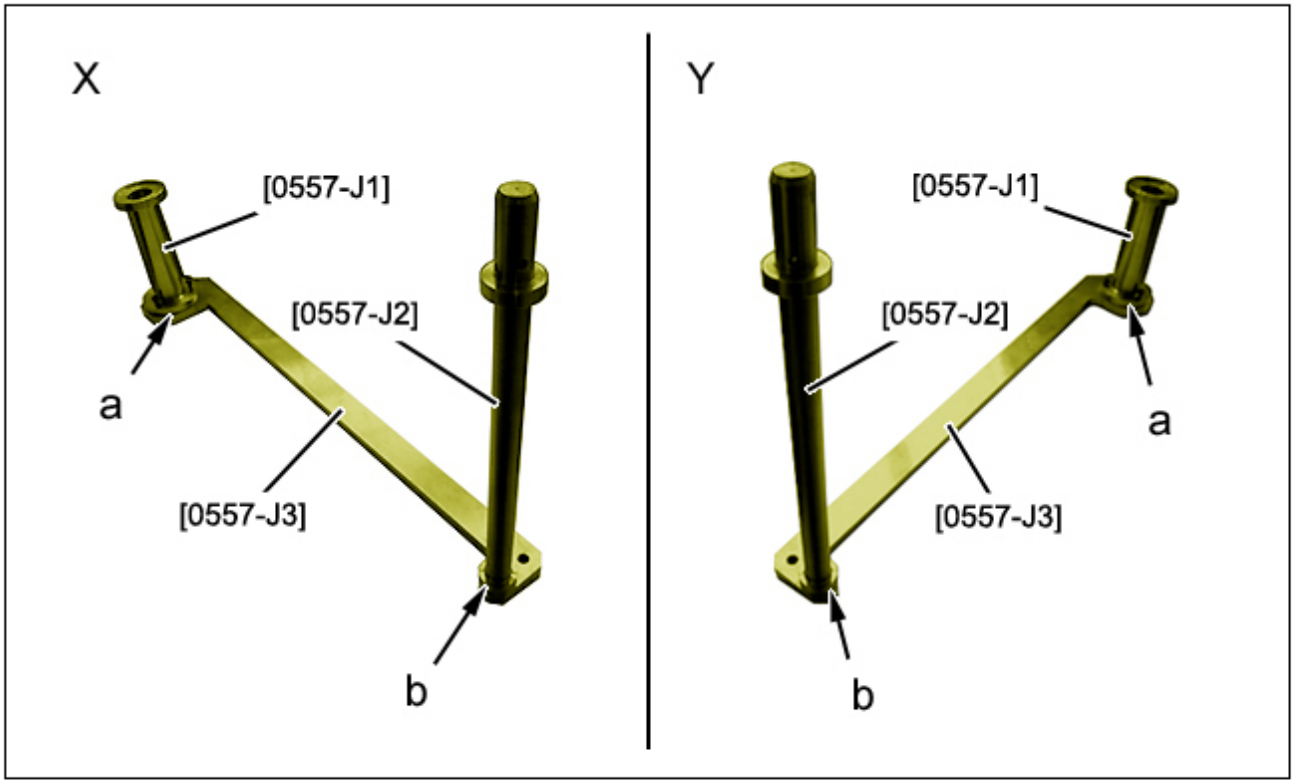

Рисунок : B3DG0J8D

"X" : С левой стороны .
"Y" : С правой стороны .
Установить приспособление [0557-J1] в приспособление [0557-J3] (в "a").
Установить приспособление [0557-J2] в приспособление [0557-J3] (в "b").

1.2. Используемое оборудование

[1]

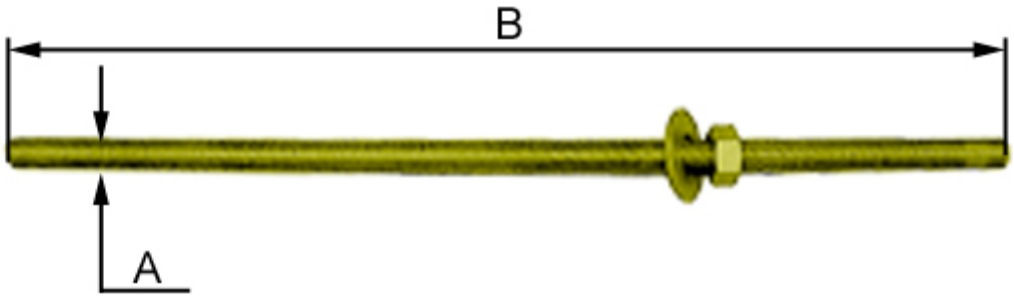

Рисунок : E5AB15OD

[1] Нарезной штифт , шайбу и гайку .
4 резьбовых стержня :

- Диаметр "A" = 12 мм
- Длина "B" = 250 мм (минимум)
- Шаг винта : 175

2. Предварительные операции

Поднимите и зафиксируйте неподвижно автомобиль, вывесив задние колеса.
Закрепите автомобиль на подъемнике.

3. Снятие

Снять задние колеса.

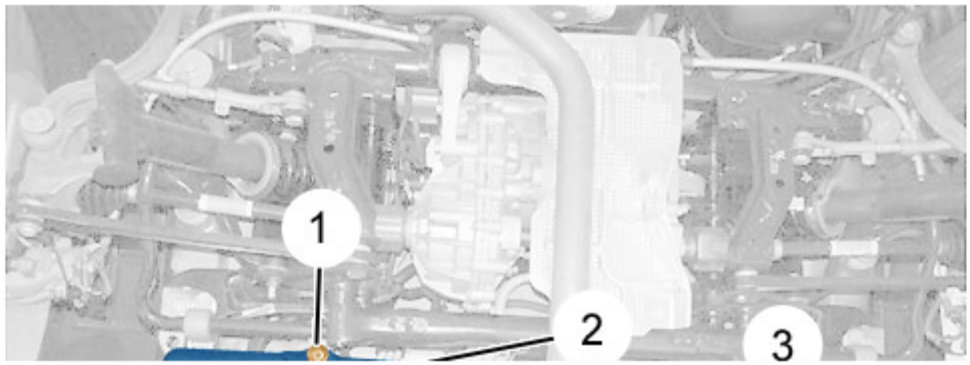

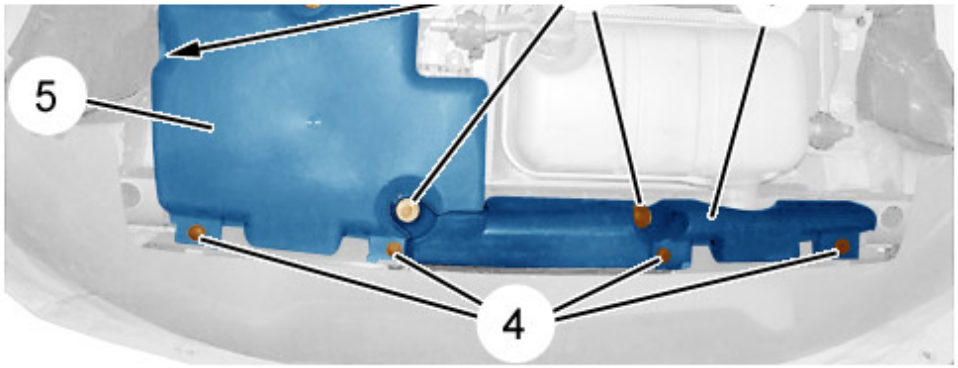

Рисунок : B3DG0IDD

Снять :

- Фиксаторы (4)
- Гайку (1)
- болтов (2)
- Защитные приспособления (3), (5)
- Правую и левую защиты под топливным баком
- Систему выпуска отработавших газов (задняя часть)

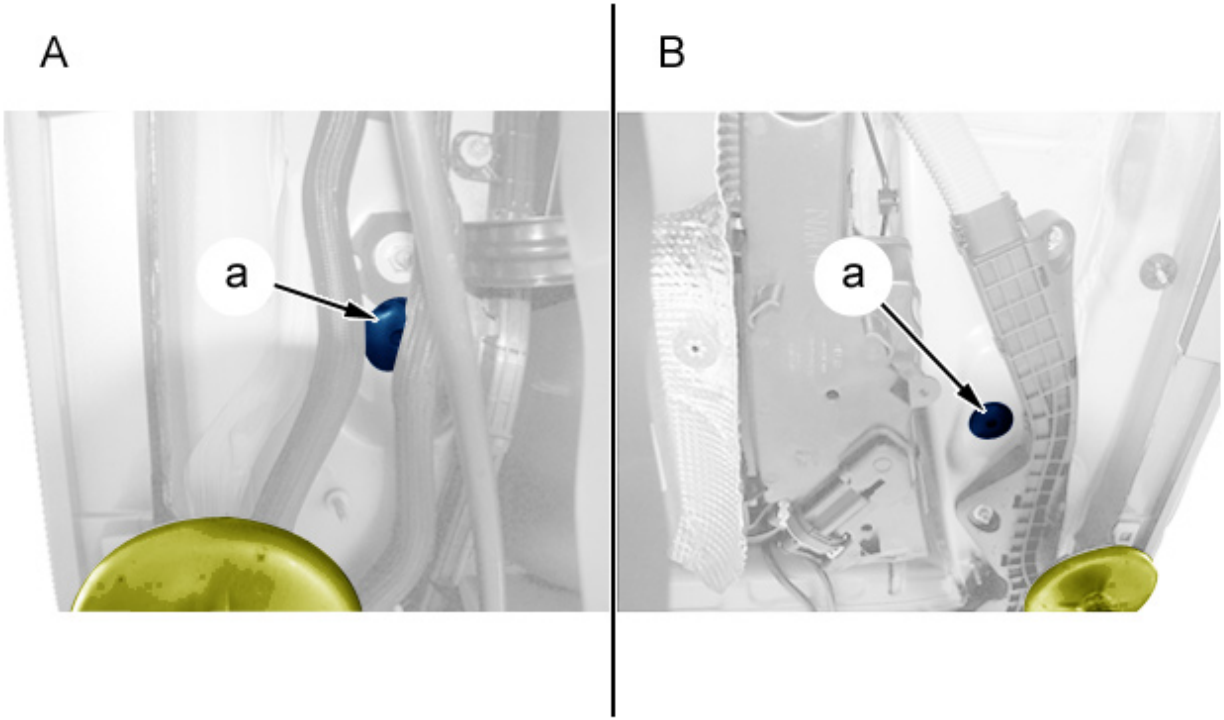

Рисунок : B3DG0IED

"A" = С левой стороны .
"B" = С правой стороны .
Снять заглушку (с каждой стороны) (в "a").

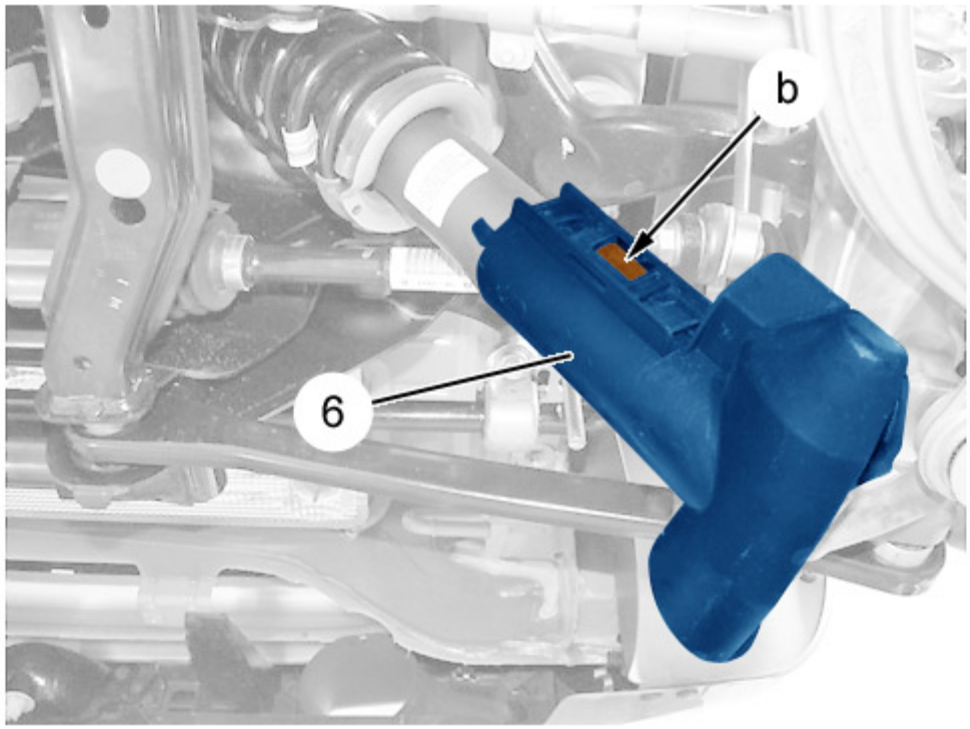

Рисунок : B3DG0IFD

Операции выполняются симметрично :

- Открепите защитный элемент (6) (в "b")
- Снимите защитный элемент (6) нижнего крепления заднего амортизатора

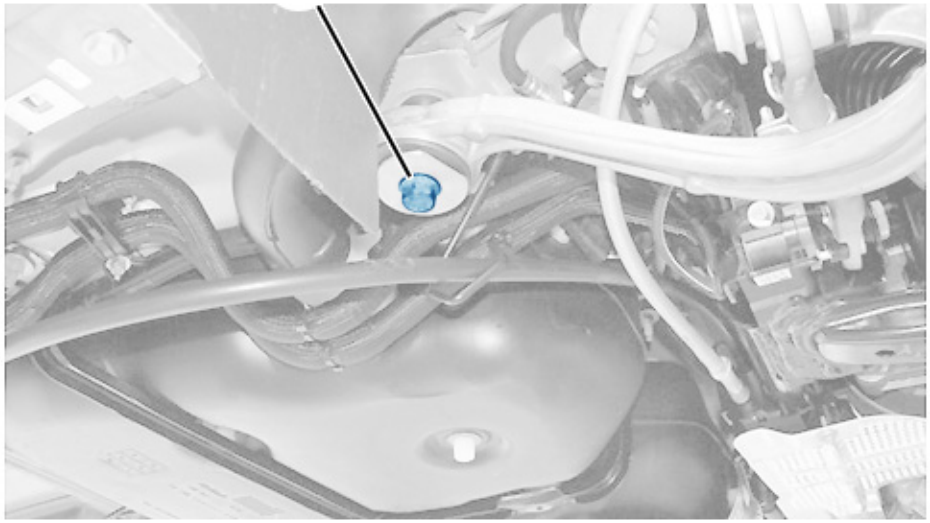

Рисунок : B3DG0IGD

Снять болт крепления (7) продольного рычага.

ПРИМЕЧАНИЕ : Операция выполняется симметрично.

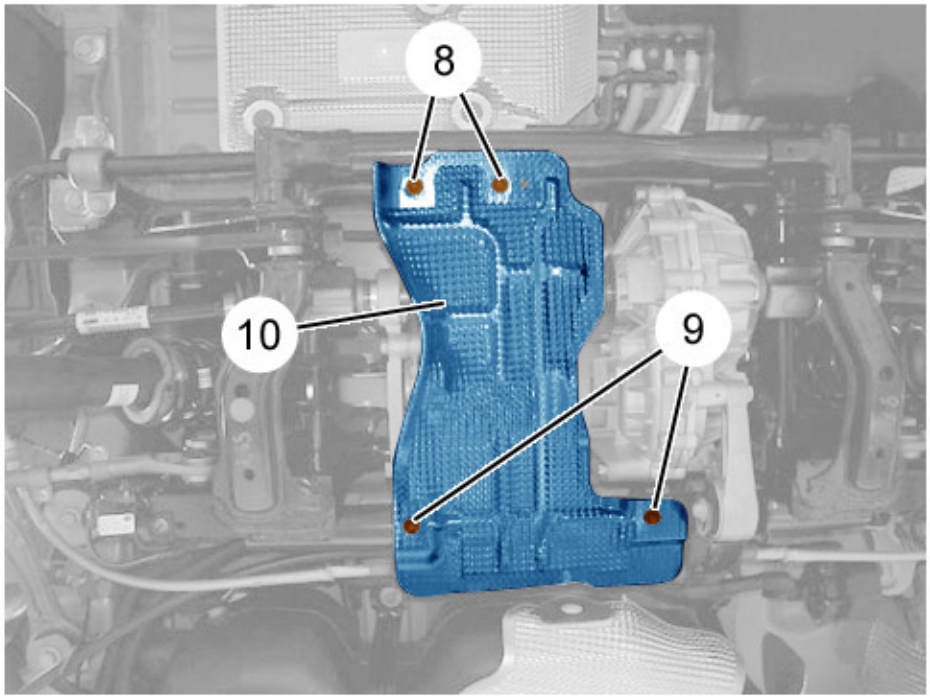

Рисунок : B3DG0IHD

Снять :

- болтов (8), (9)
- Термоэкран (10)

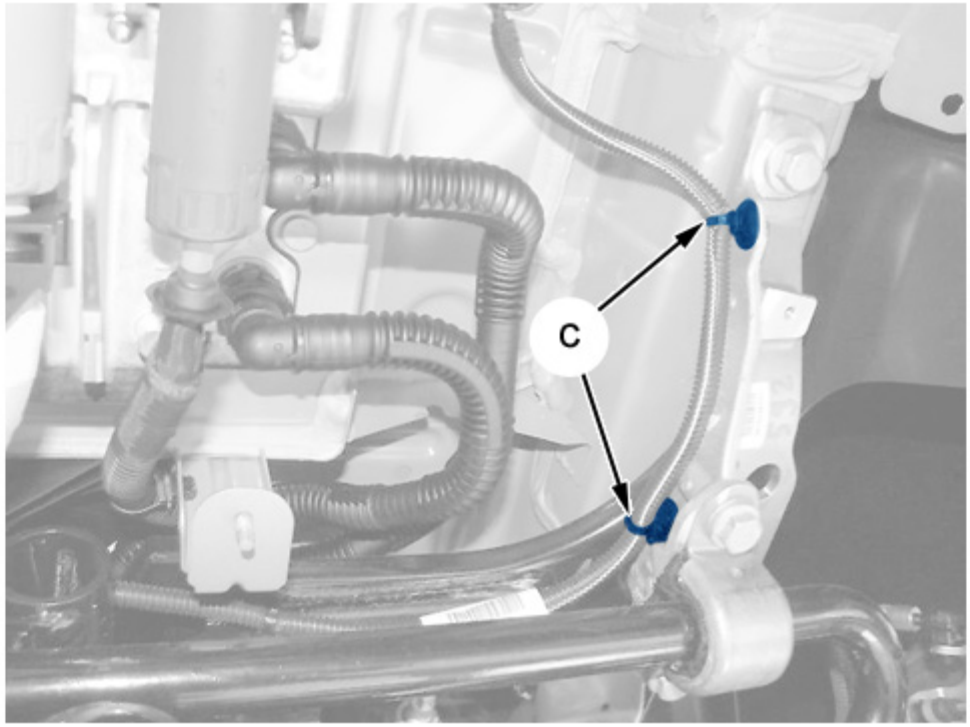

Рисунок : B3DG0IID

Открепить провод "массы" (в "c").

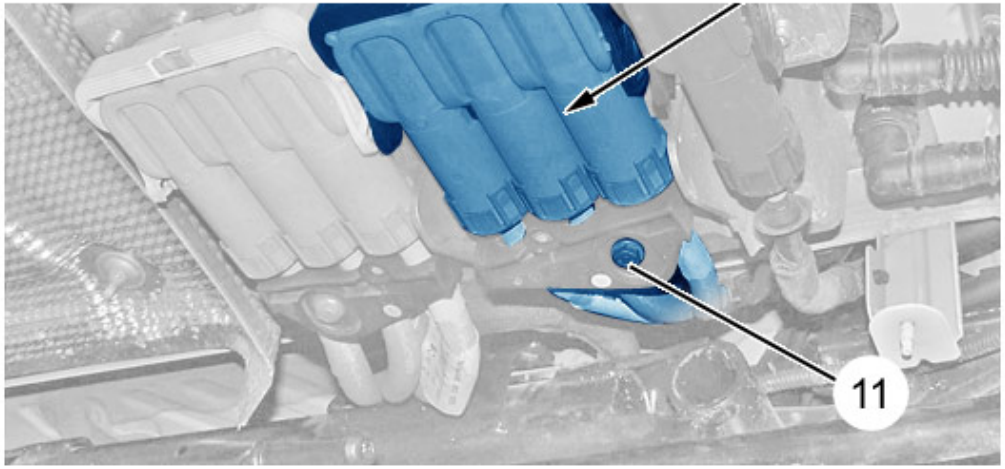

Рисунок : D1AG0NBD

ВНИМАНИЕ : **Соблюдать процедуру отключения разъемов высокого напряжения** ⓘ .

Снимите болт (11).
Отсоедините разъем (в "d").
Установить подъемный стол под автомобилем (опоры [0557-A2], [0557-A3], [0557-A4] в упор заднего моста).

ПРИМЕЧАНИЕ : При снятии нет необходимости в направляющих штифтах [0557-D], [0557-E], [0557-F], [0557-G].

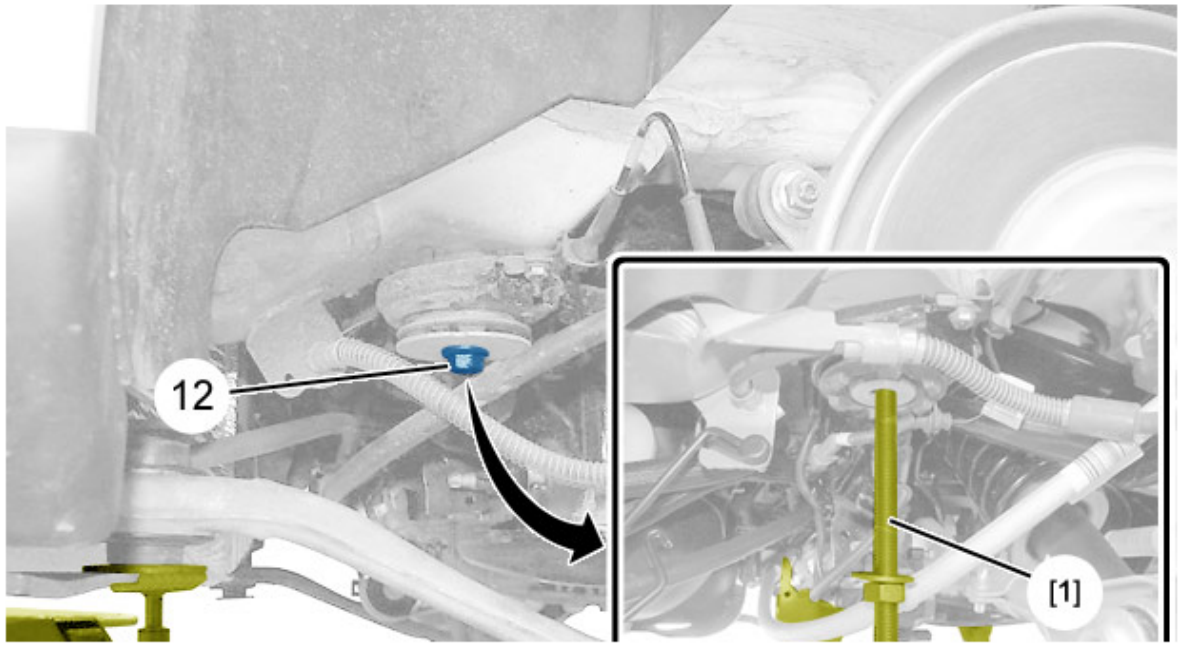

Рисунок : D1AG0NCD

Операции выполняются симметрично :

- Снимите болт (12)
- Установить вместо болта (12) резьбовой штифт [1]

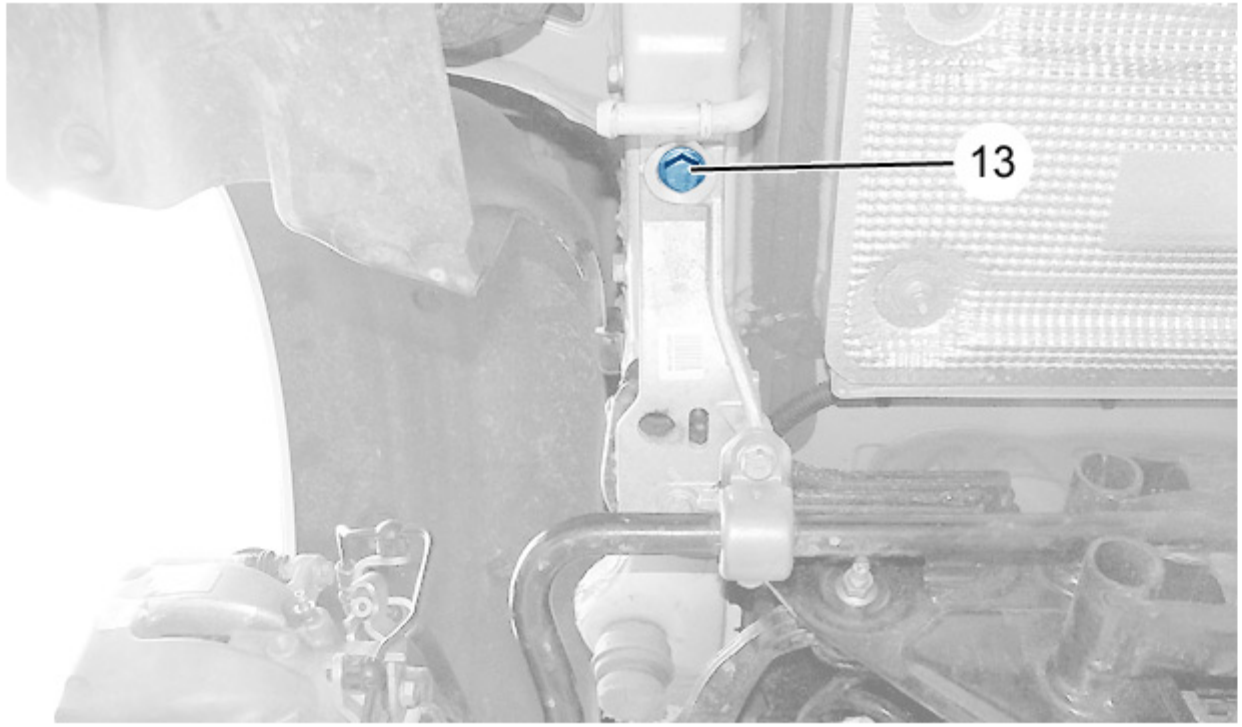

Рисунок : D1AG0NDD

Снимите болт (13).

ПРИМЕЧАНИЕ : Операция выполняется симметрично.

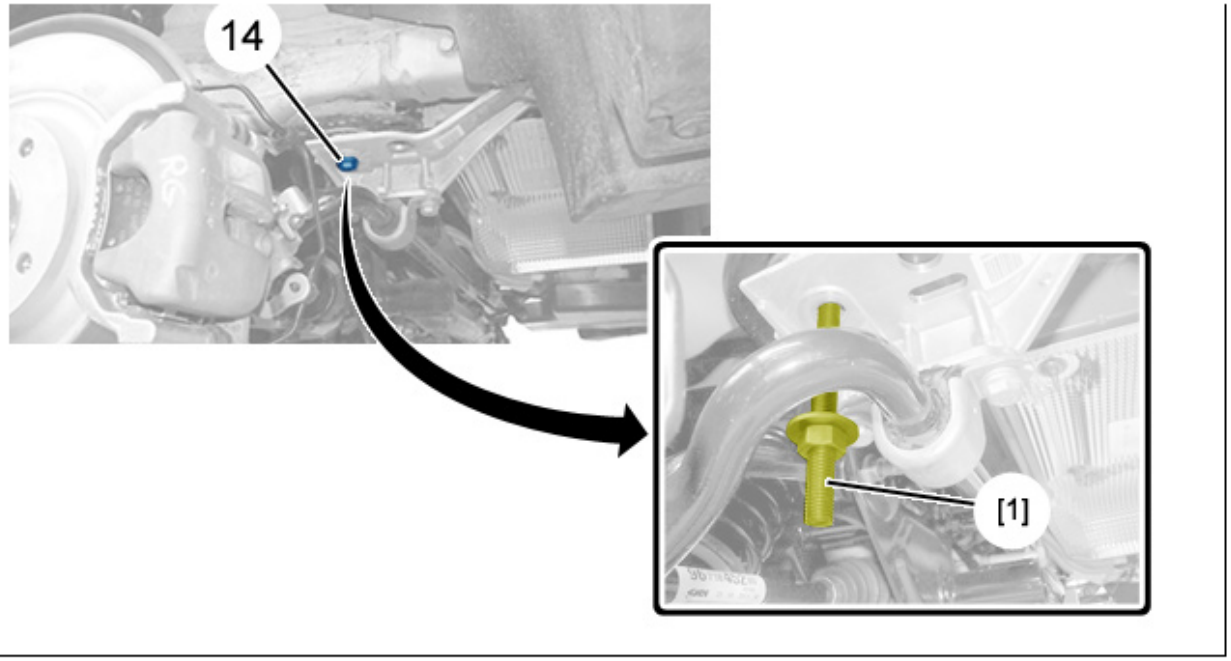

Рисунок : D1AG0NED

Операции выполняются симметрично :

- Снимите болт (14)
- Установить вместо болта (14) резьбовой штифт [1]

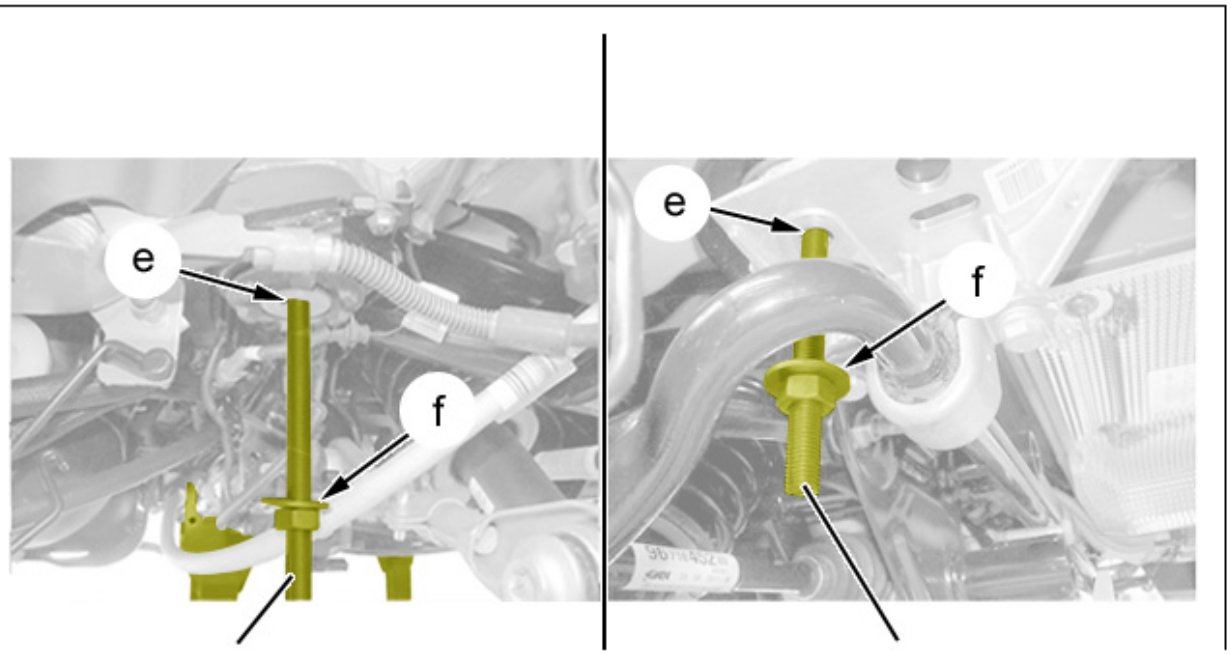

[1]	[1]

Рисунок : D1AG0NFD

Завернуть гайки приспособлений [1], отставив от 6 до 8 см между контактными поверхностями "e" и "f".

ПРИМЕЧАНИЕ : Операции выполняются симметрично.

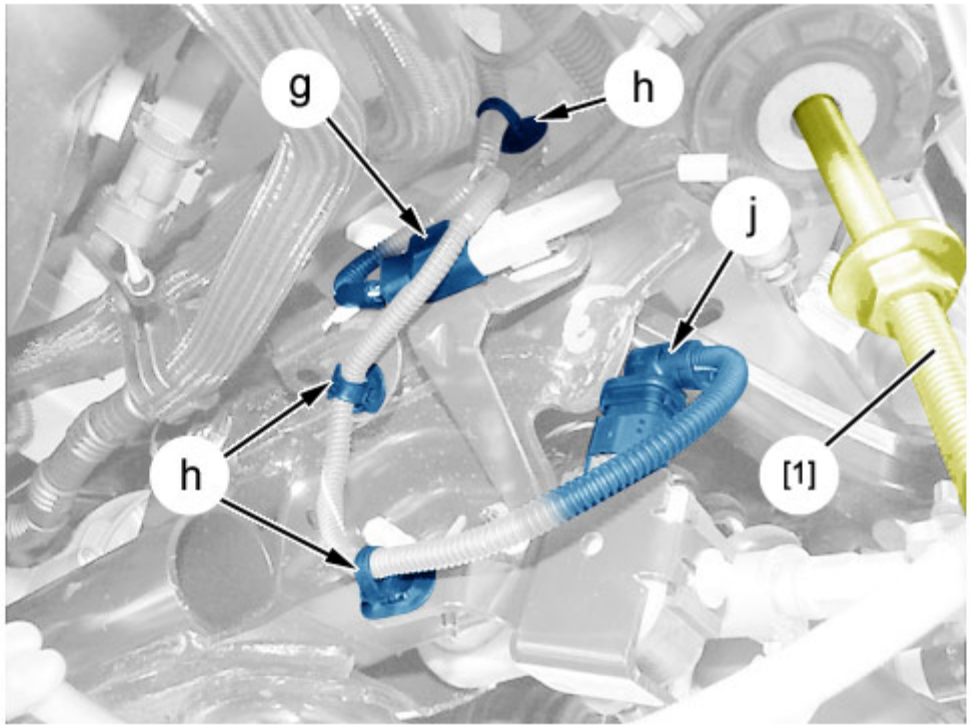

Рисунок : D1AG0NGD

С левой стороны :

- Отключить электрические разъемы (в "g", "j")
- Отстегните жгут проводов (в "h")

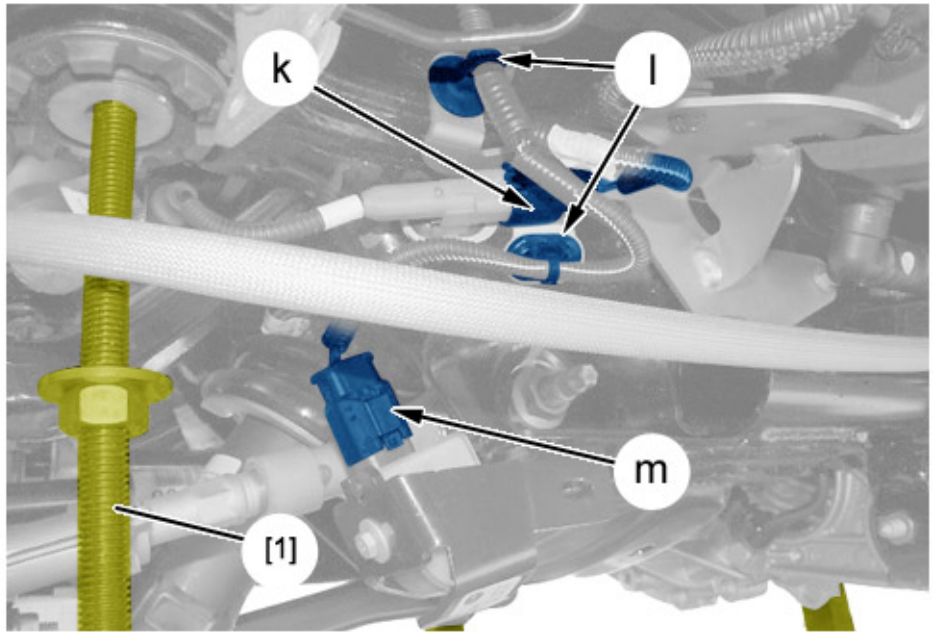

Рисунок : D1AG0NHD

С правой стороны :

- Отключить электрические разъемы (в "k", "m")
- Отстегните жгут проводов (в "1")

Опустить подъемный стол (Соблюдая осторожность).

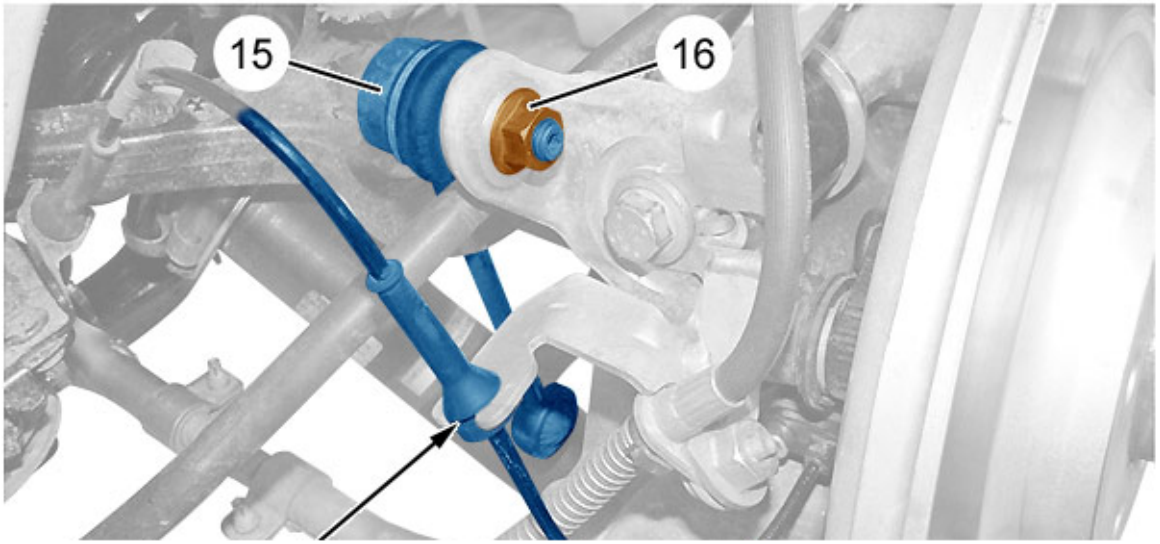

Рисунок : D1AG0NID

Отвернуть гайку (16).
Отведите в сторону тягу стабилизатора поперечной устойчивости (15).
Отстегните жгут проводов (в "n").

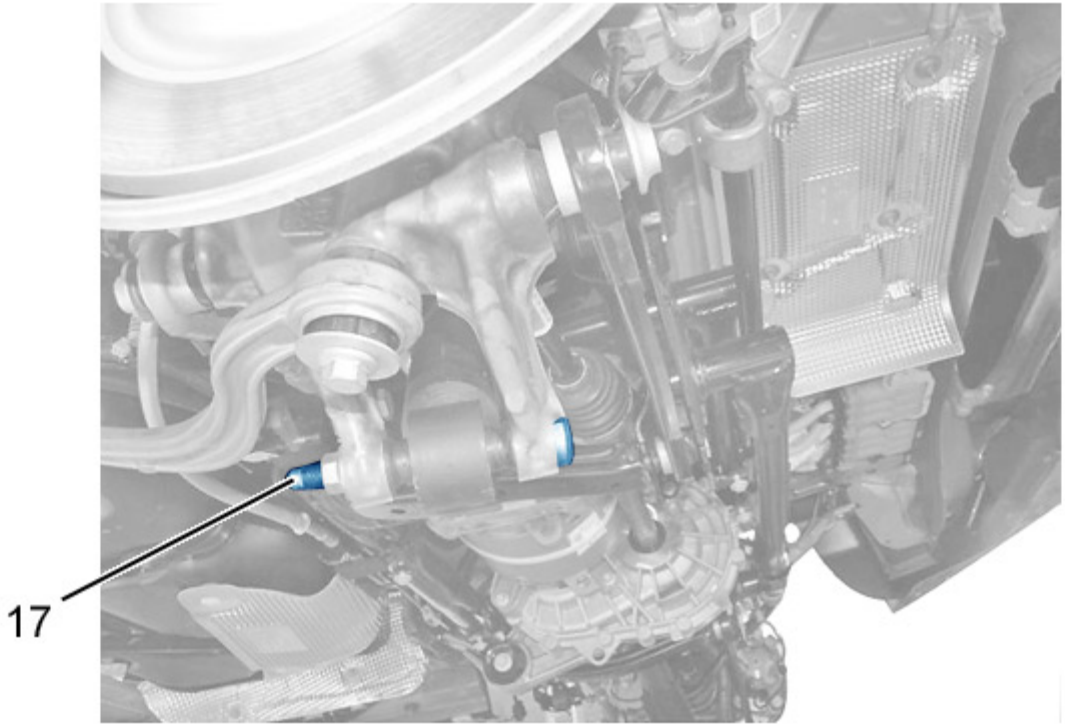

Рисунок : B3DG0IRD

Снять нижний болт (17) крепления амортизатора.

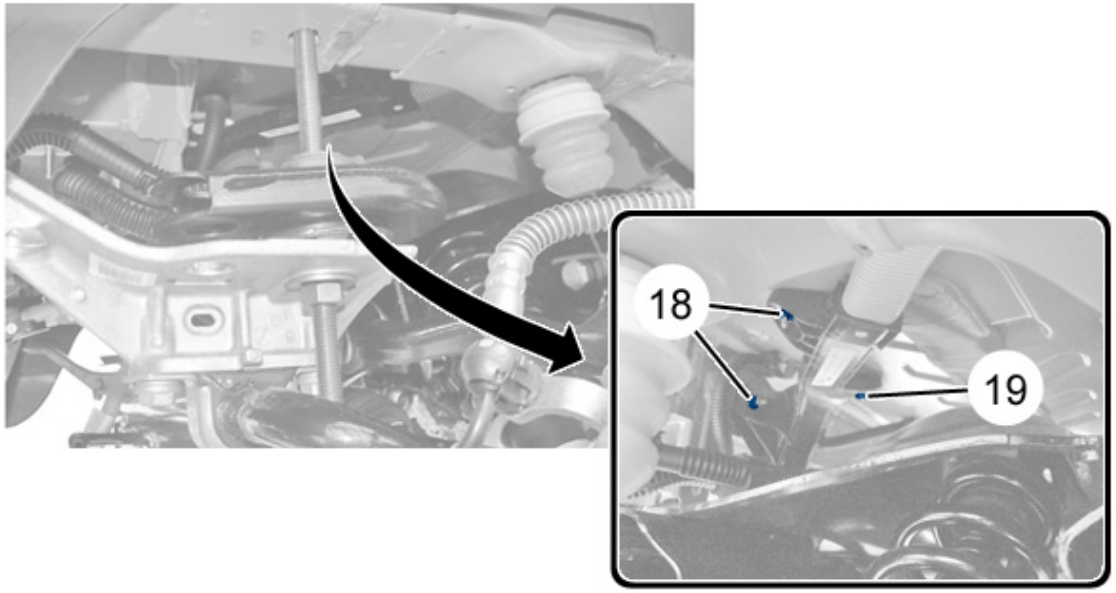

Рисунок : D1AG0NKD

Снять гаек (18), (19).

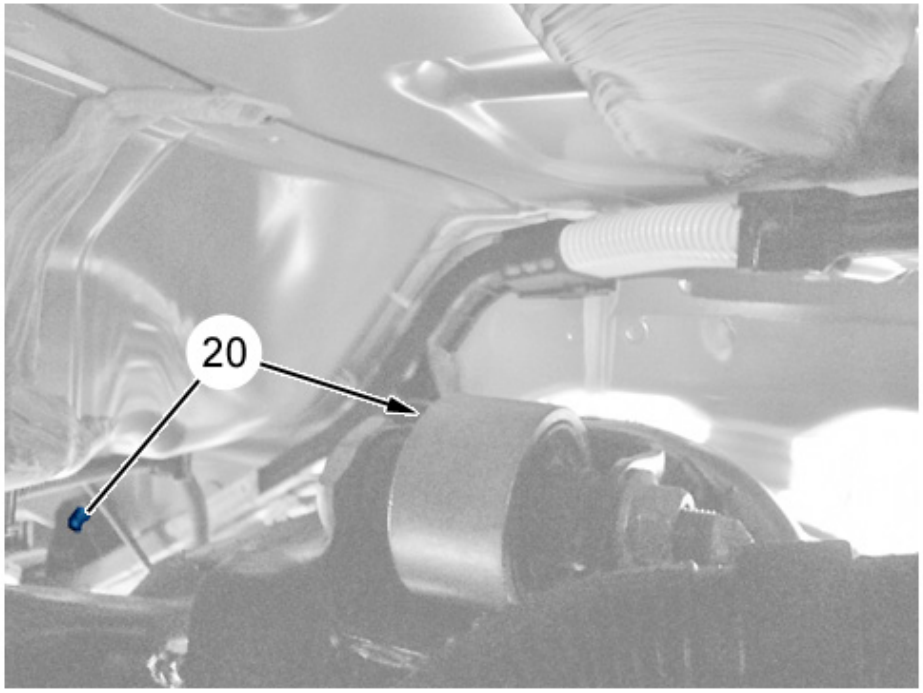

Рисунок : D1AG0NLD

Снять гаек (20).

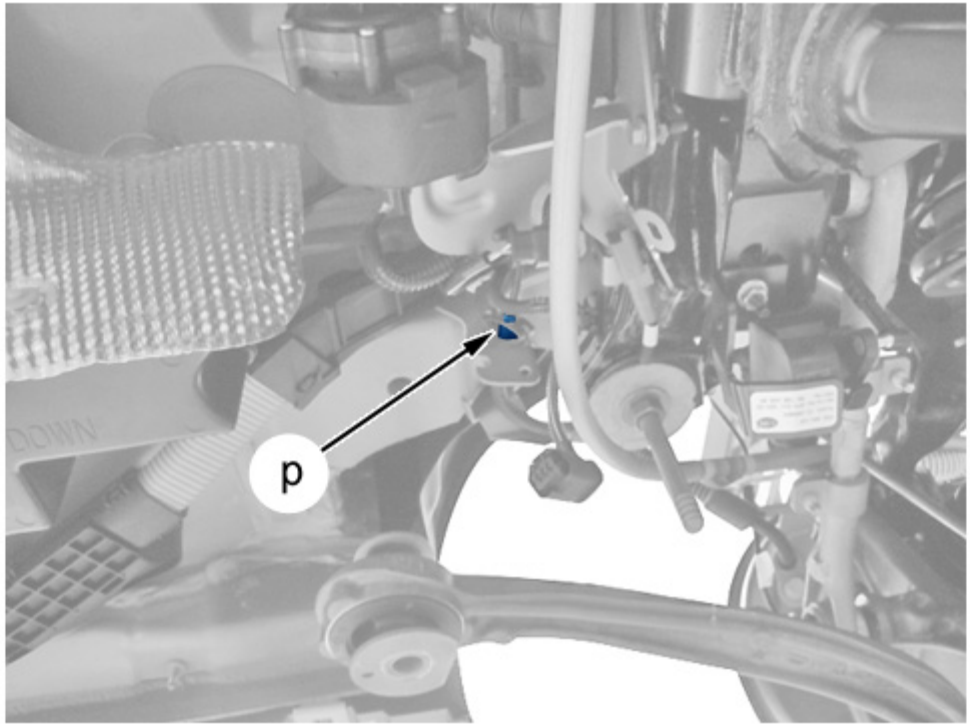

Рисунок : D1AG0NMD

ВНИМАНИЕ : Заглушите трубки (соединительные элементы трубок) : С помощью временных заглушек.

Отсоединить тормозную трубку (в "p").

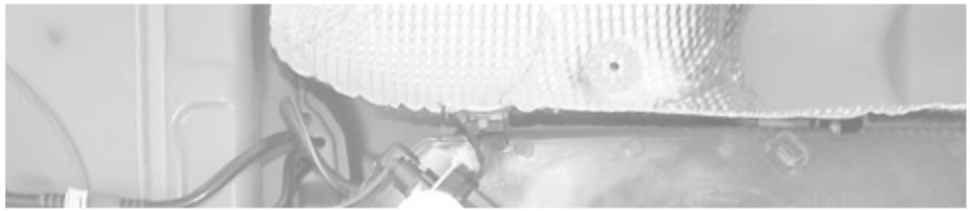

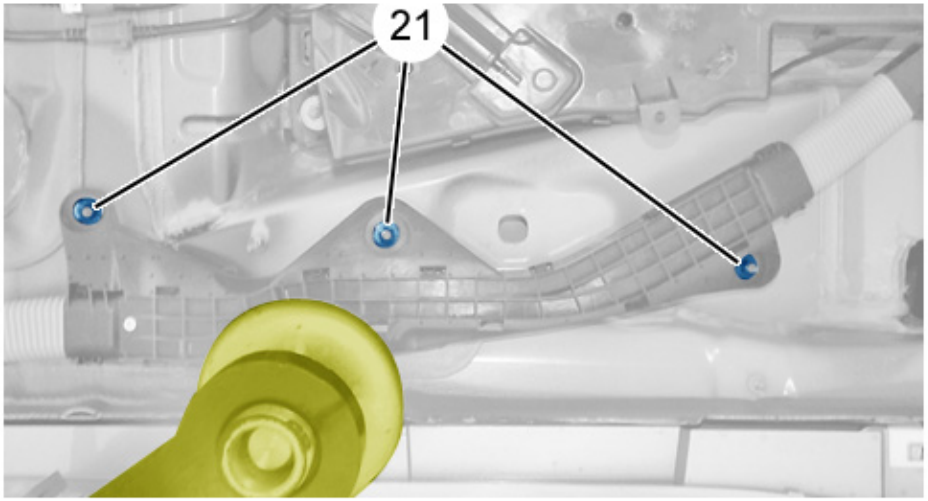

Рисунок : D1AG0NND

Снять гаек (21).

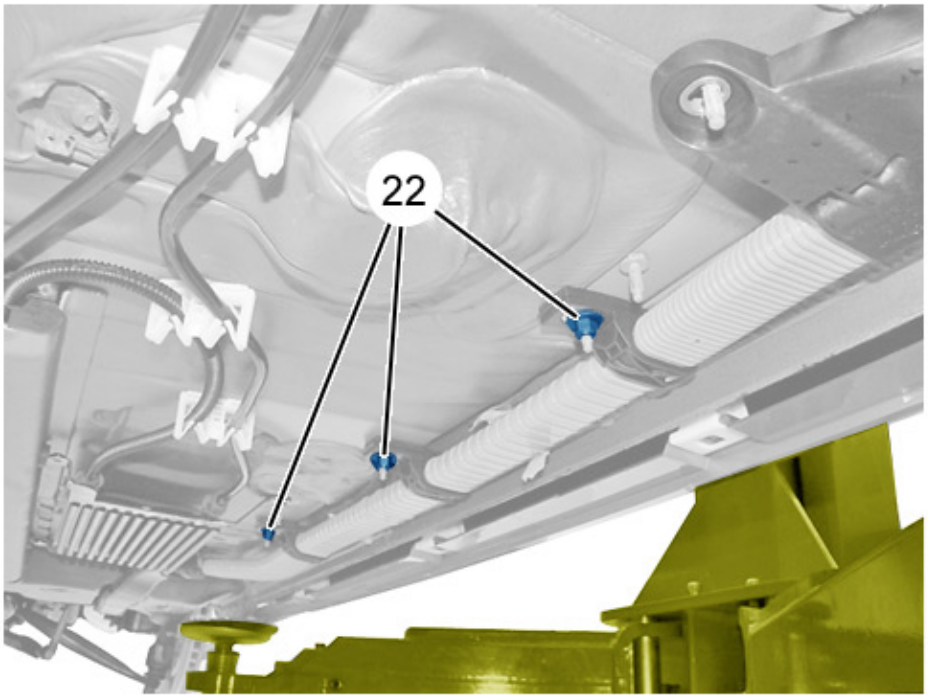

Рисунок : D1AG0NOD

Снять гаек (22).

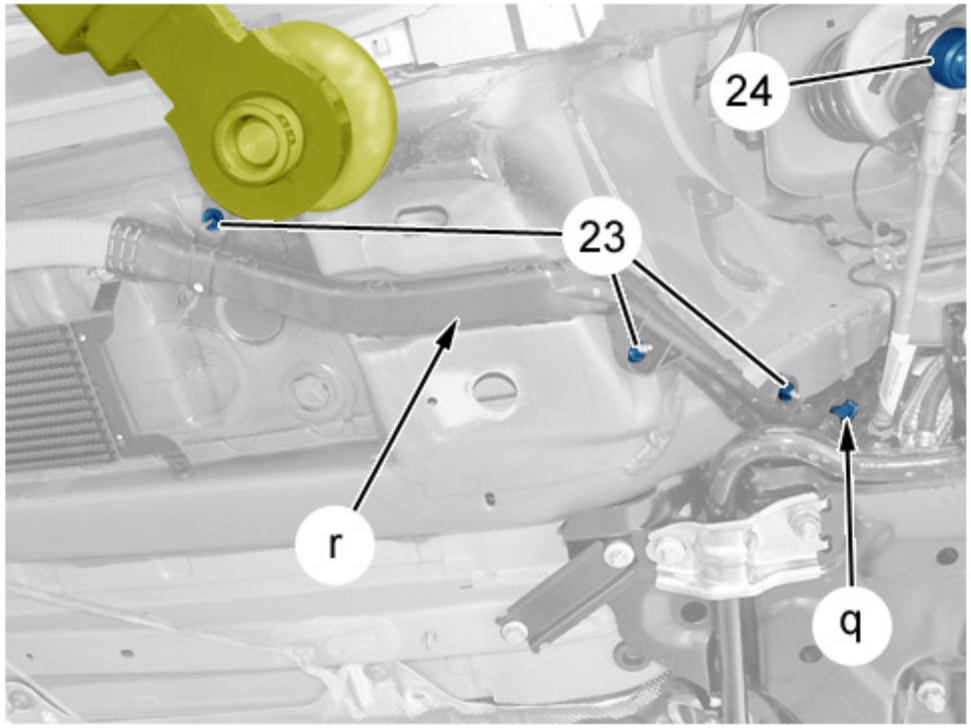

Рисунок : D1AG0NPD

Отсоедините шаровой палец рулевого управления (24) (правая сторона).
Снять гаек (23).
Отстегнуть :

- Разъем переднего датчика высоты положения кузова (в "q")
- Желоб (в "r")

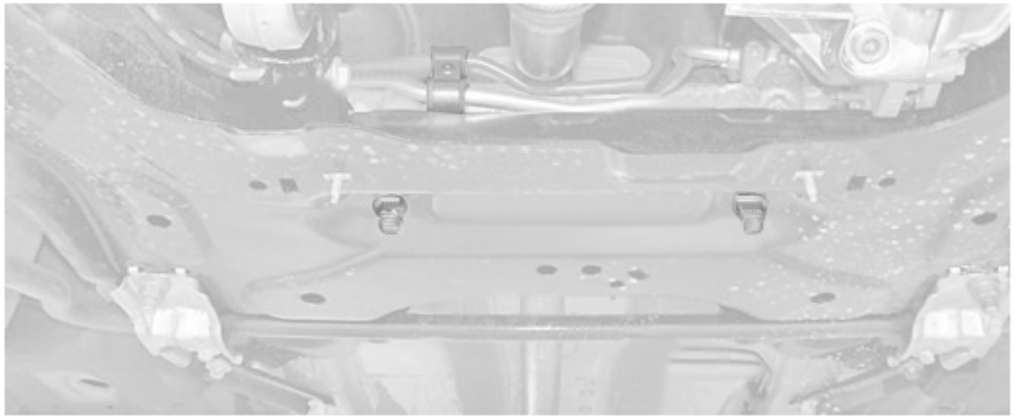

Рисунок : D1AG0NQD

Снимите крепление реактивной тяги (25).

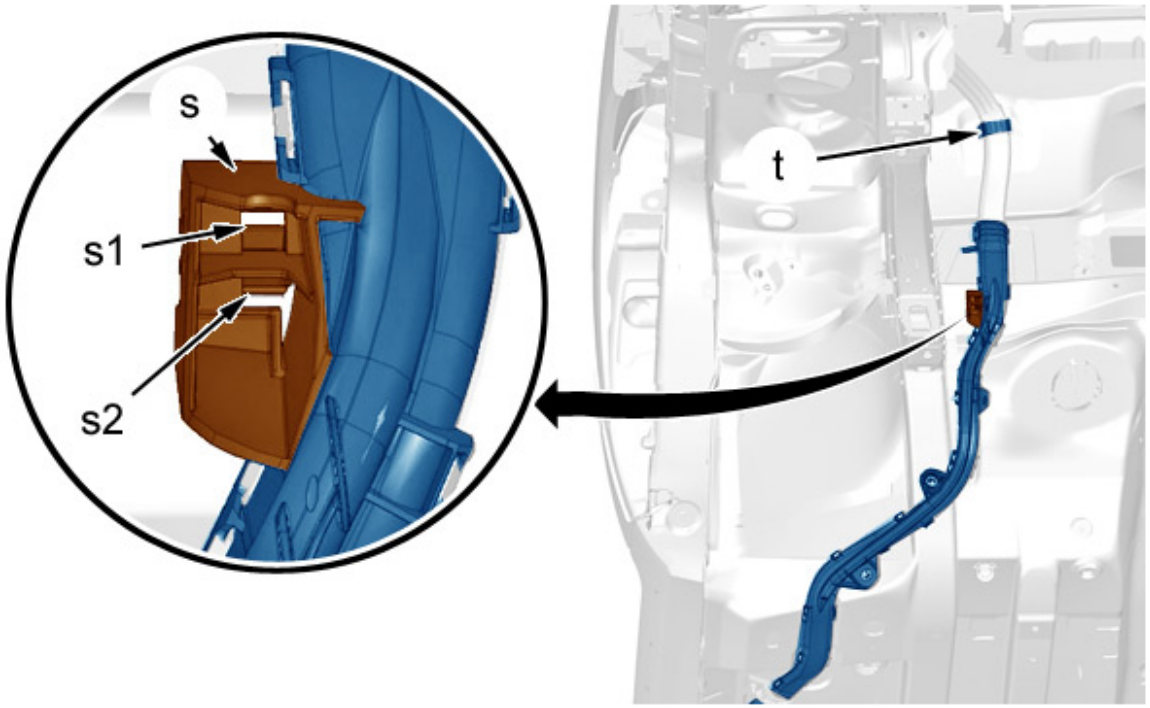

Рисунок : D1AG0NRD

"s" : Фиксатор .
"s1" : Верхний выступ.
"s2" : Нижний выступ.

Открепите оболочку силового электрического кабеля (в " t").

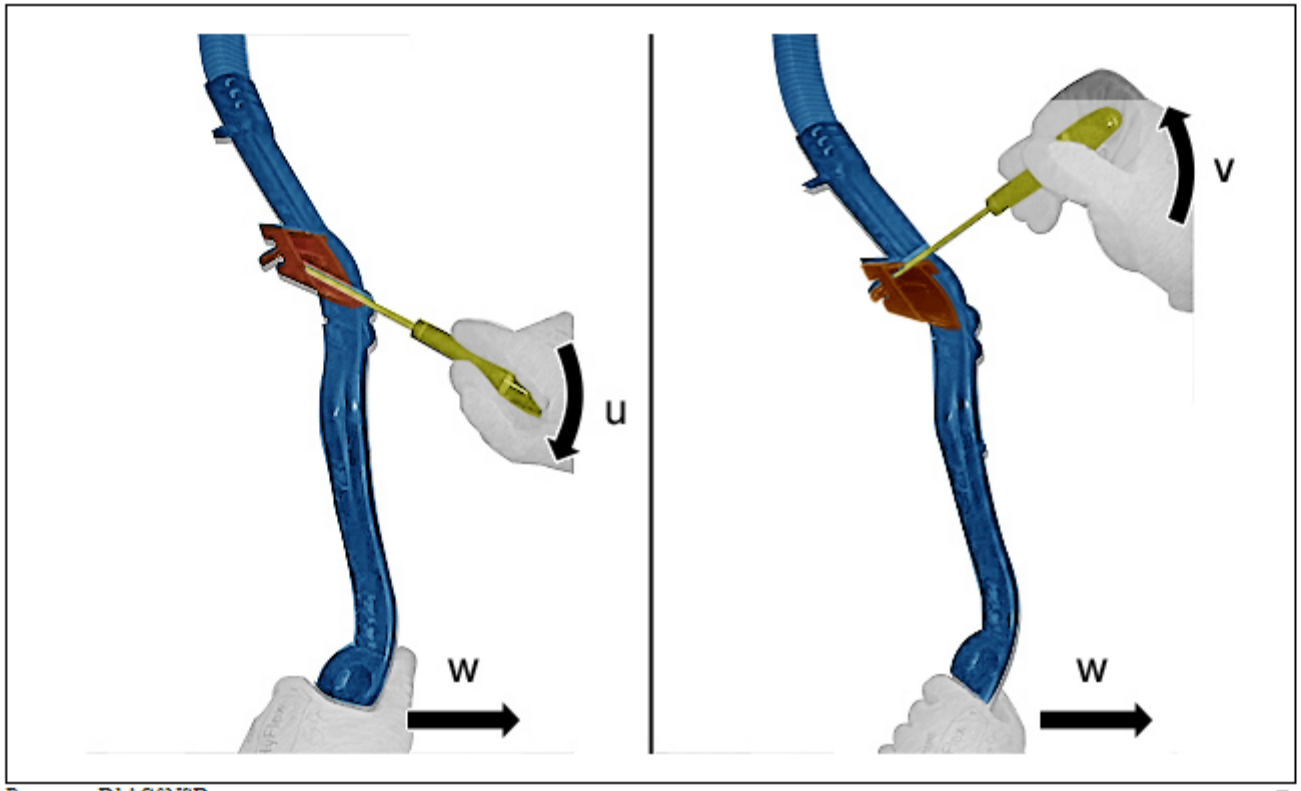

Рисунок : D1AG0NSD

Методика снятия фиксатора "s" :

- Вставить тонкую плоскую отвертку в нижний выступ "s2"
- Воспользоваться ей как рычагом "u" и одновременно потянуть в направлении "w (Одновременно)
- Вставить тонкую плоскую отвертку в верхний выступ "s1"
- Воспользоваться ей как рычагом "v" и одновременно потянуть в направлении "w" (Одновременно)

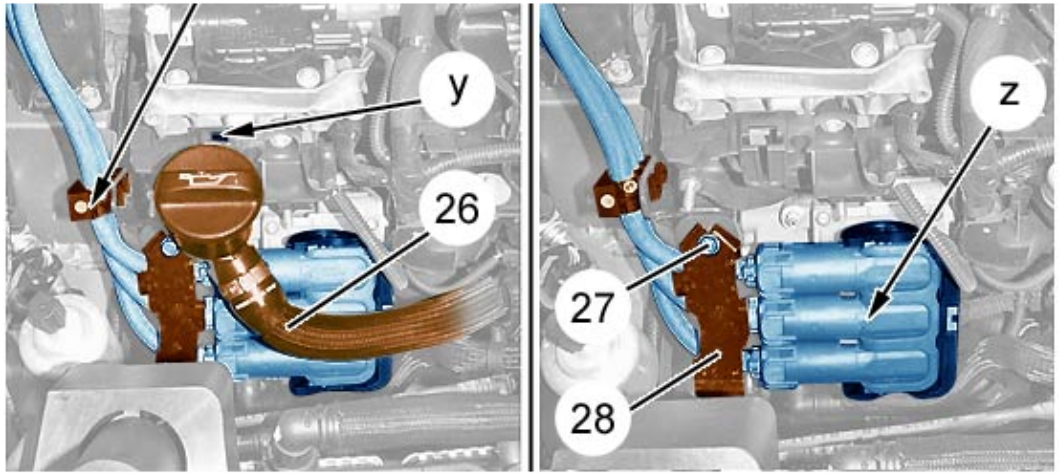

Рисунок : D1AG0NTD

Снять декоративную крышку двигателя .
Открепите и отодвиньте горловину заливки моторного масла (26) (в "y").
Снять :

- Болт (27)
- Хомут (28)

ВНИМАНИЕ : **Соблюдать процедуру отключения разъемов высокого напряжения** ⓘ .

Открепить кабель высокого напряжения (в "x").
Отсоедините разъем (в "z").

ВНИМАНИЕ : Для выполнения операции необходимо два человека.

Снять силовой электрический кабель снизу автомобиля (Начинать с задней части).

4. Установка

ВНИМАНИЕ : Соблюдайте требуемые моменты затяжки.

Моменты затяжки :

- **Элементы гибридного силового контура** ⓘ
- **Опоры двигателя** ⓘ
- **Передний мост** ⓘ
- **Задний мост** ⓘ
- **Диски** ⓘ

ВНИМАНИЕ : Для выполнения операции необходимо два человека.

Установить силовой электрический кабель снизу автомобиля (начинать спереди).

ВНИМАНИЕ : **Соблюдать процедуру подключения разъемов высокого напряжения** ⓘ .

Подсоедините разъем (в "z").
Закрепить кабель высокого напряжения (в "x").
Установите :

- Хомут (28)
- Болт (27)
- Заливная горловина моторного масла (26) (в "y")

Закрепить оболочку силового электрического кабеля (в "s", "t").
Установите : Крепление реактивной тяги (25).
Прикрепить :

- Желоб (в "r")
- Разъем переднего датчика высоты положения кузова (в "q")

Установить на место гайки (23).
Присоединить шаровую опору рулевой тяги (24).
Установите :

- гайки (22)
- Гайки (21)

Снять заглушки.
Присоединить тормозную трубку (в "p").
Установите :

- Гайки (20)
- гайки (19), (18)

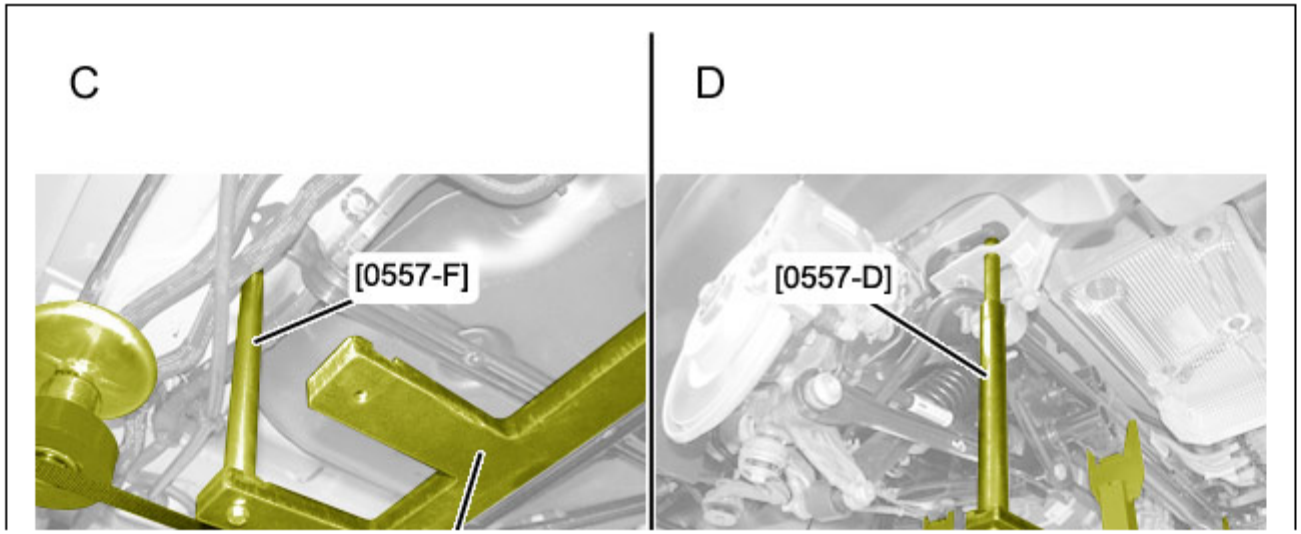

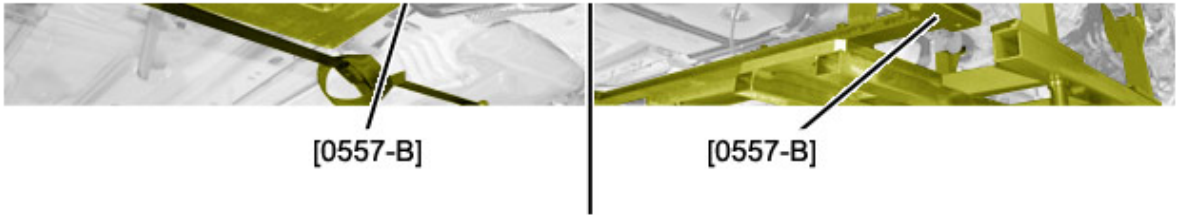

Рисунок : D1AG0NUD

Установить подъемный стол под автомобилем (опоры [0557-A2], [0557-A3], [0557-A4] в упор заднего моста).
"C" : Направляющий штифт (На кузове).
"D" : Направляющий штифт (На заднем мосту).
Отцентрировать задний мост ; С помощью направляющих штифтов :

- Передняя : [0557-F], [0557-G]
- Сзади : [0557-D], [0557-E]

С левой стороны :

- Снять приспособление [1]
- Установите болт (12) (новый)
- Снять приспособление [1]
- Установите болт (14) (новый)
- Установите болт (13)

Повторить операцию с правой стороны.
Уберите подъемную платформу из-под автомобиля.

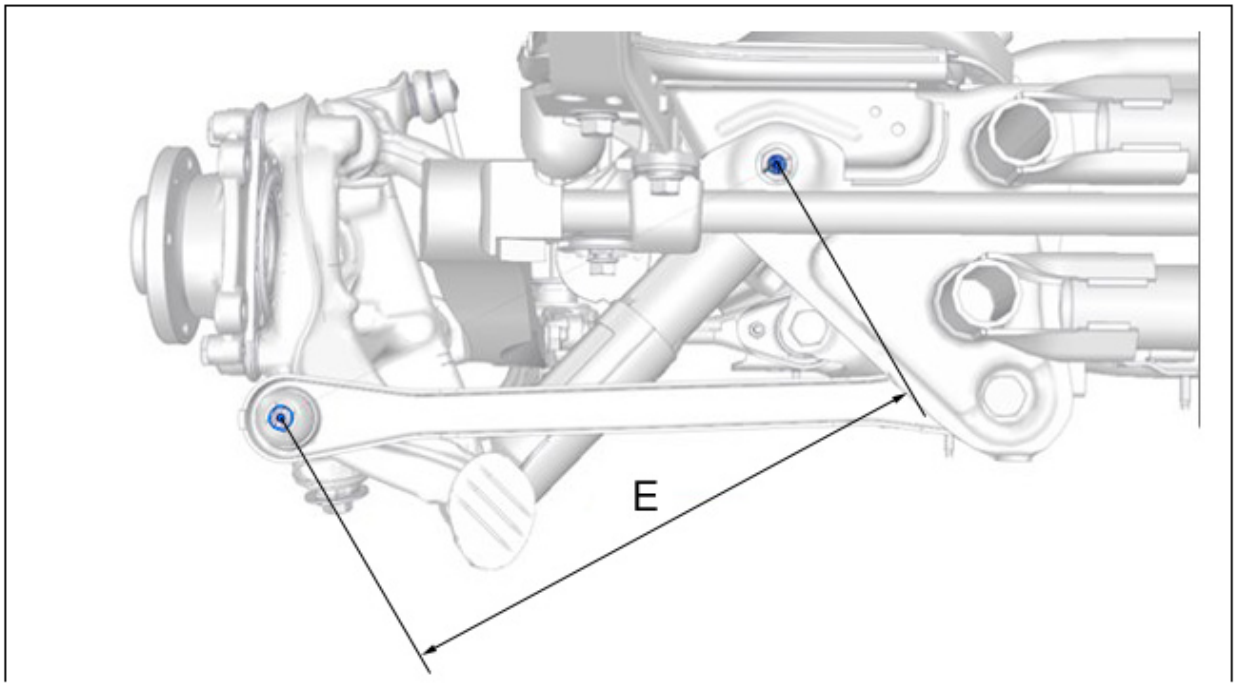

Рисунок : B3DG0JLD

Поместить подъемник под заднюю опору ступицы.
Расположить задний мост со стороны затяжки "E" = 336 мм.

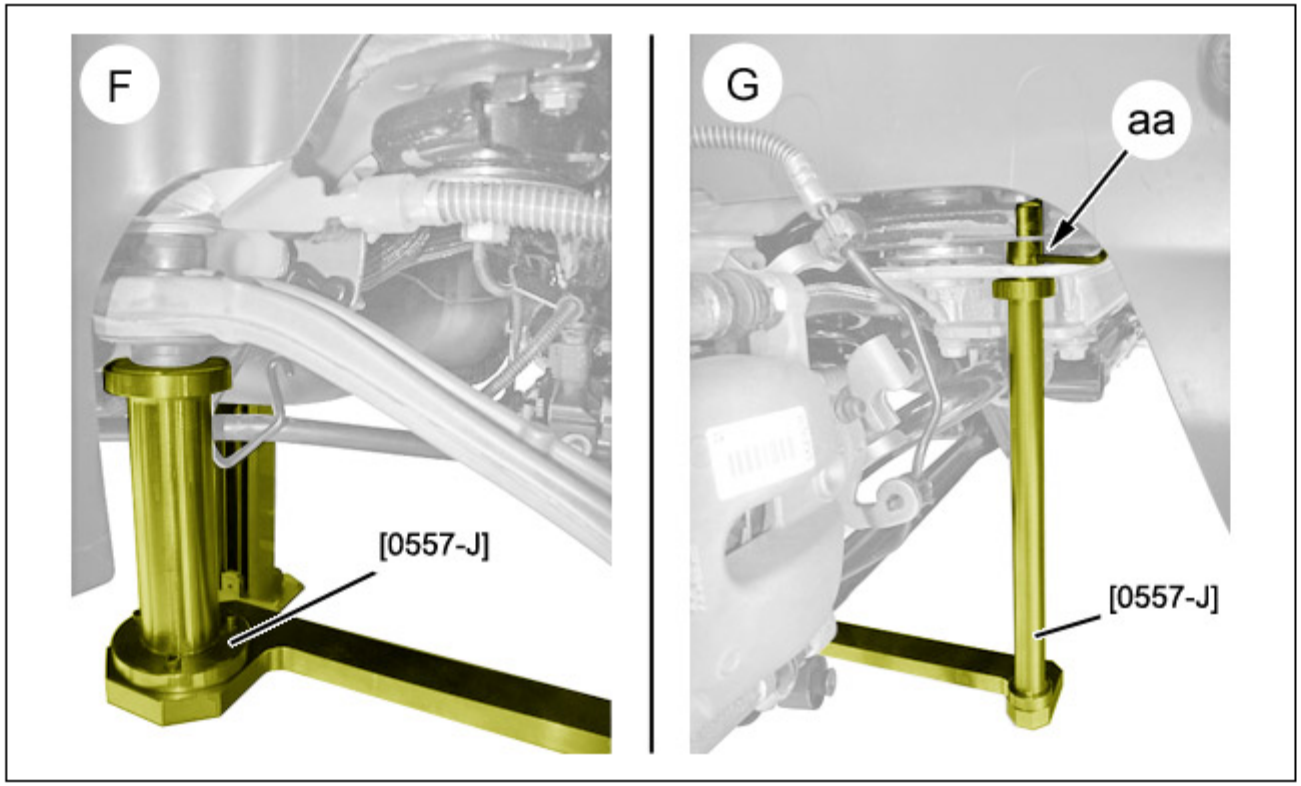

Рисунок : D1AG0NVD

ПРИМЕЧАНИЕ : Операция выполняется симметрично.

"F" : В направлении передней части автомобиля.
"G" : В направлении задней части автомобиля.
Позиционируйте приспособление [0557-J].
Удерживать инструмент [0557-J] ; С помощью оси (в "aa").
Установить болт крепления (7) продольного рычага.
Снять приспособление [0557-J].
Удалить подъемное оборудование.
Установите :

- Болт нижнего крепления (17) амортизатора
- Связующий рычаг стабилизатора поперечной устойчивости (15)

- Гайку (16)

Прикрепите жгут проводов (в "n").
С правой стороны :
- Прикрепите жгут проводов (в "l")
- Подключить электрические разъемы (в "k", "m")

С левой стороны :
- Прикрепите жгут проводов (в "h")
- Подключить электрические разъемы (в "g", "j")

ВНИМАНИЕ : **Соблюдать процедуру подключения разъемов высокого напряжения** ⓘ .

Подсоедините разъем (в "d").
Установите болт (11).
Прикрепить кабель "массы" (в "c").
Установите :
- Термоэкран (10)
- болтов (8), (9)
- Заглушки (в "a")
- Систему выпуска отработавших газов (задняя часть)
- Правую и левую защиты под топливным баком
- Защитные приспособления (3), (5)
- болтов (2)
- Гайку (1)
- Фиксаторы (4)

ВНИМАНИЕ : Выполните операции, которые необходимо выполнить после снятия аккумуляторной батареи.

ОБЯЗАТЕЛЬНО : **Подключить автомобиль к электросети** ⓘ .

Снимите ремень .
Установите колеса.
Продуйте тормозной контур.
Установить автомобиль на эталонную высоту .
Затянуть нижний болт крепления (17) амортизатора.
Установить защиту (6) нижнего болта крепления заднего амортизатора.
Выполнить считывание и удаление кодов неисправности ; С помощью диагностического прибора.
Провести ходовое испытание.