СНЯТИЕ - УСТАНОВКА : ВЕНТИЛЯТОР СИСТЕМЫ ОХЛАЖДЕНИЯ ВЫСОКОВОЛЬТНОЙ АККУМУЛЯТОРНОЙ БАТАРЕИ

ОБЯЗАТЕЛЬНО : **Соблюдайте чистоту и правила безопасного выполнения работ** ⓘ .

1. Предварительные операции

Отсоединить аккумуляторную батарею 12 вольт.
Снять :

- **Ящик тяговой аккумуляторной батареи** ⓘ
- **Обивка порога багажника** ⓘ
- **Обивку порога задней двери** ⓘ (с левой стороны)
- **Обивку заднего крыла** ⓘ (с левой стороны)

2. Снятие

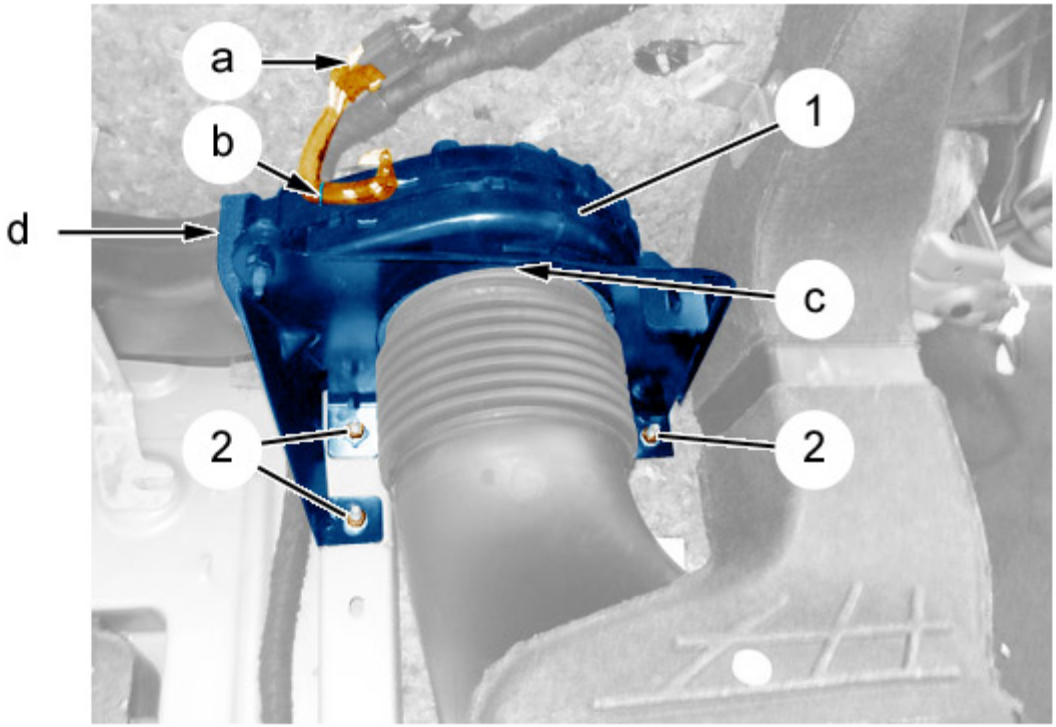

Рисунок : D1AG0OCD

Отсоединить и отключить электрический разъем (в "a").
Отстегните жгут проводов (в "b").
Отсоедините и отодвиньте воздушные патрубки (в "c", "d").
Снять :

- Гайки (2)
- Узел вентилятора системы охлаждения тяговой аккумуляторной батареи и его кронштейн (1)

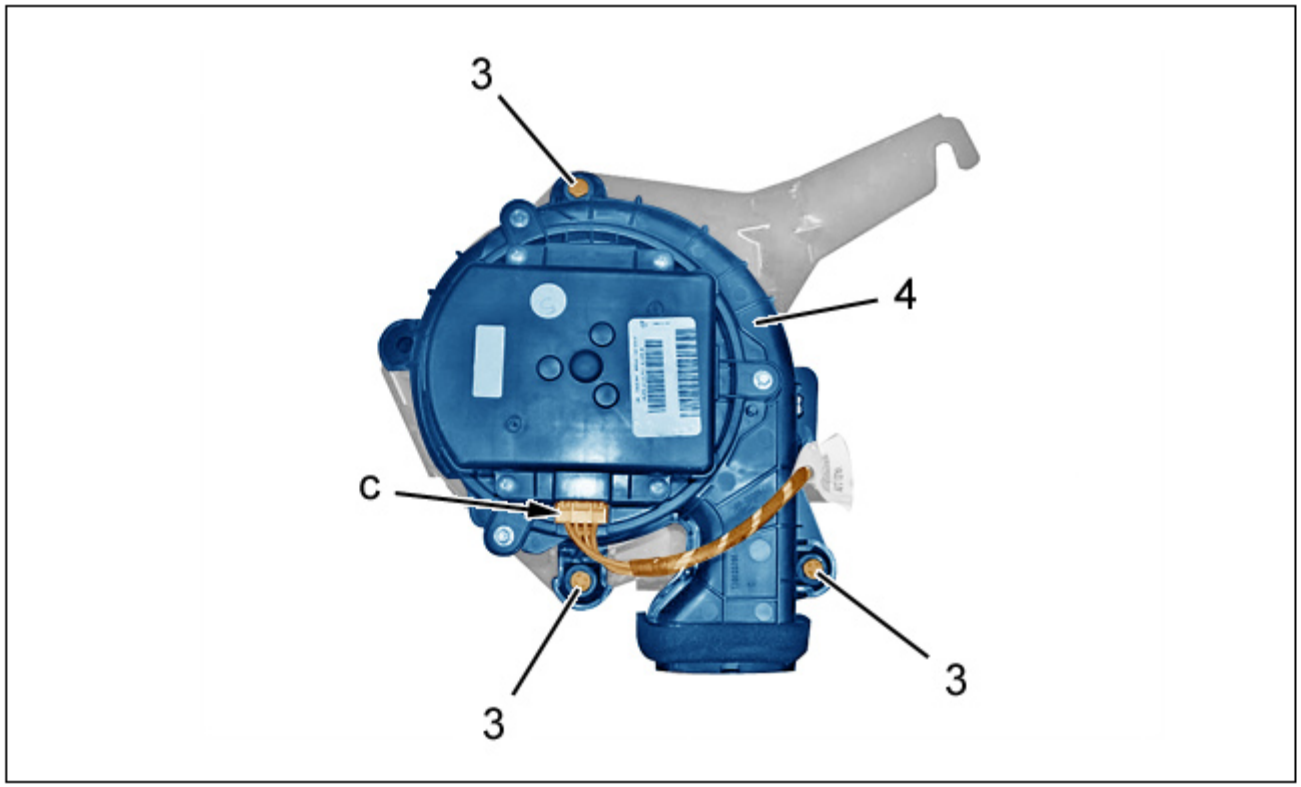

Рисунок : D1AG0NYD

Отсоединить разъем (в "c").
Снять :

- болта (3)
- Вентилятор системы охлаждения тяговой аккумуляторной батареи (4)

3. Установка

ВНИМАНИЕ : **Соблюдайте требуемые моменты затяжки** ⓘ .

Установите :

- Вентилятор системы охлаждения тяговой аккумуляторной батареи (4)
- болта (3)

Подсоедините разъем (в "c").
Установите :

- Узел вентилятора системы охлаждения тяговой аккумуляторной батареи и его кронштейн (1)
- Гайки (2)

Присоединить воздушные патрубки (в "c", "d").
Прикрепите жгут проводов (в "b").
Подсоедините разъем (в "a").

4. Дополнительные операции

Установите :

- **Обивку заднего крыла** (с левой стороны)
- **Обивку порога задней двери** (с левой стороны)
- **Обивка порога багажника**
- **Ящик тяговой аккумуляторной батареи**

ВНИМАНИЕ : Выполните операции, которые необходимо выполнить после снятия аккумуляторной батареи.

Подключите аккумуляторную батарею к 12-вольтовому источнику питания.