ВНИМАНИЕ : Соблюдайте требуемые моменты затяжки.

1. Электромашина в сборе с редуктором

1.1. Электромашина в сборе с редуктором

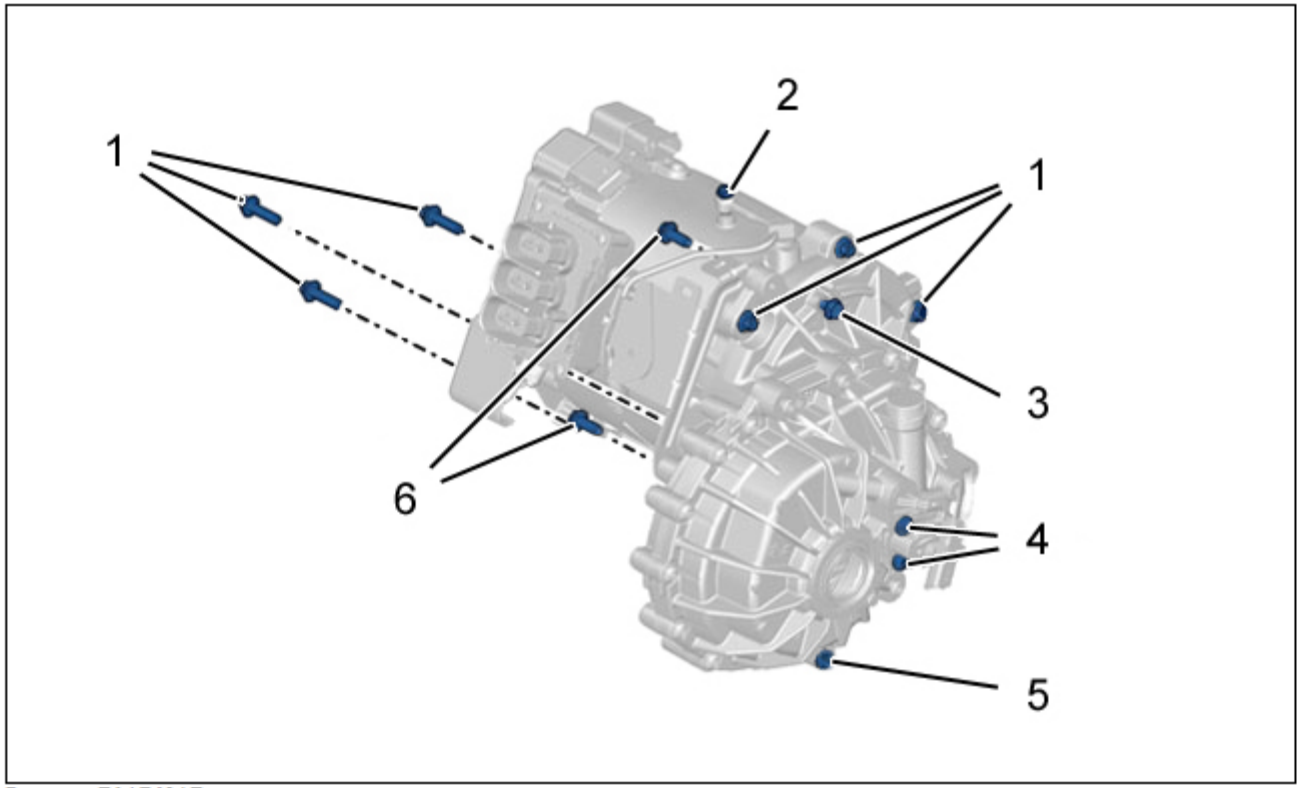

Рисунок : D1AB02AD

Метка	Обозначение	Момент затяжки
(1)	Болт (Электрическая установка / Редуктор)	Предварительная затяжка моментом 1 дН.м
		Угловая затяжка на 10 °
(2)	Болт с резьбой (Вынесенная система прокачки / Электрическая установка)	0,6 дН.м
(3)	Болт (Кабель "массы")	2 дН.м
(4)	Болт (Датчик и исполнительный механизм / Редуктор)	2 дН.м
(5)	Пробка для слива	2 дН.м

(6)	Болт (Опора многофункциональная / Электрическая установка)	1 дН.м

1.2. Подвеска : Электромашина в сборе с редуктором

ВНИМАНИЕ : Соединение опор является особым ; Ознакомиться с соответствующей методикой.

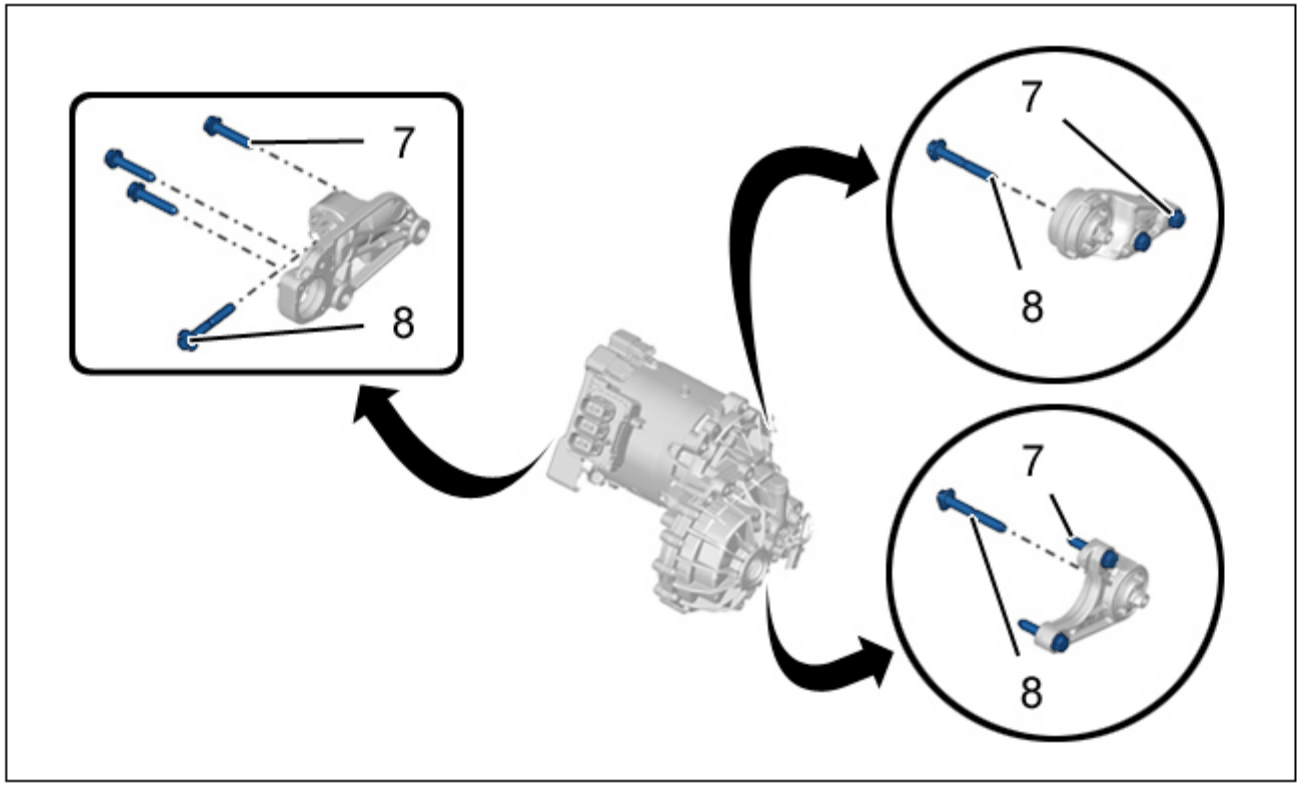

Рисунок : D1AB02BD

Метка	Обозначение	Момент затяжки
(7)	Болт (Промежуточные опоры / Электрическая установка)	Предварительная затяжка моментом 3 дН.м
		Угловая затяжка на 55 °
(8)	Болт (Промежуточные опоры / Задний мост)	Предварительная затяжка моментом 3 дН.м
		Угловая затяжка на 55 °

2. Реверсивный генератор

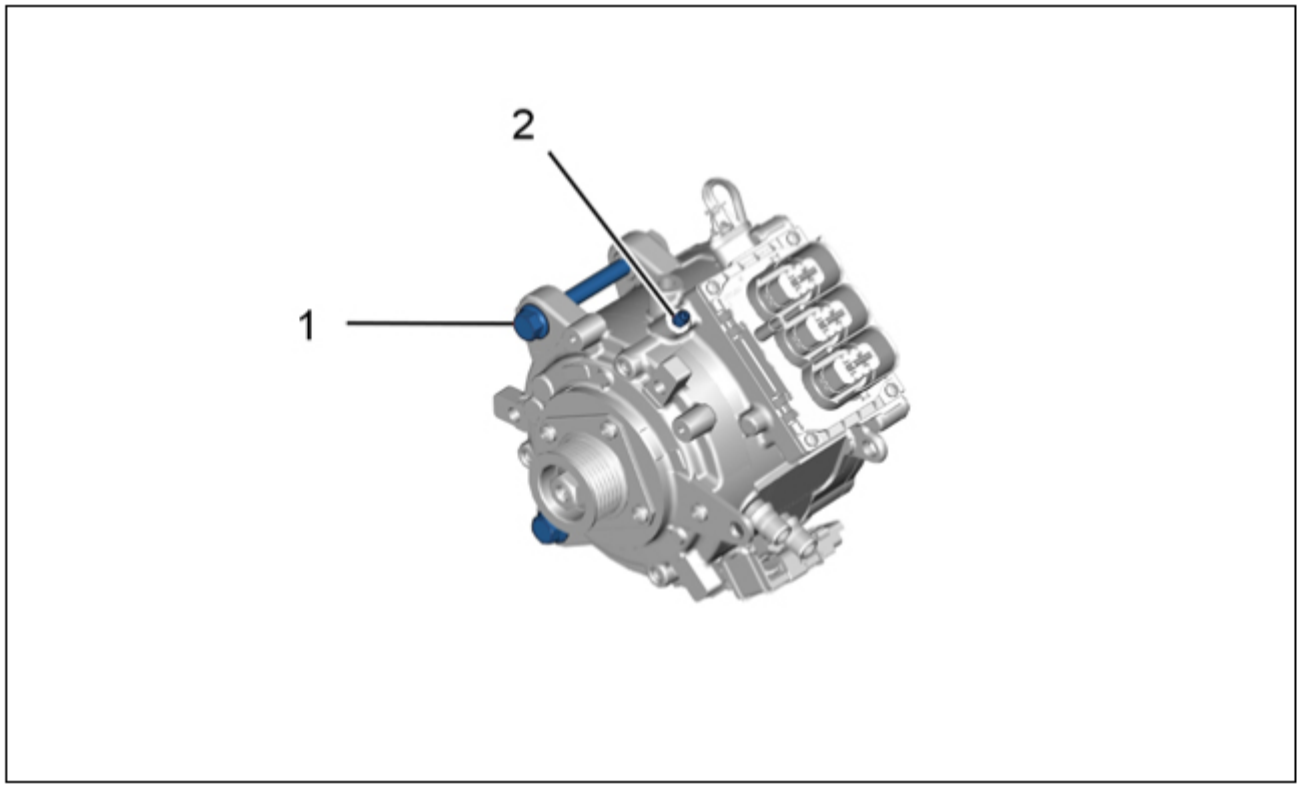

Рисунок : D1AB01DD

Метка	Обозначение	Момент затяжки
(1)	Болт (Реверсивный генератор / Опора многофункциональная)	4,4 дН.м
(2)	штуцеров для прокачки	0,8 дН.м

3. Тяговая аккумуляторная батарея

3.1. Тяговая аккумуляторная батарея

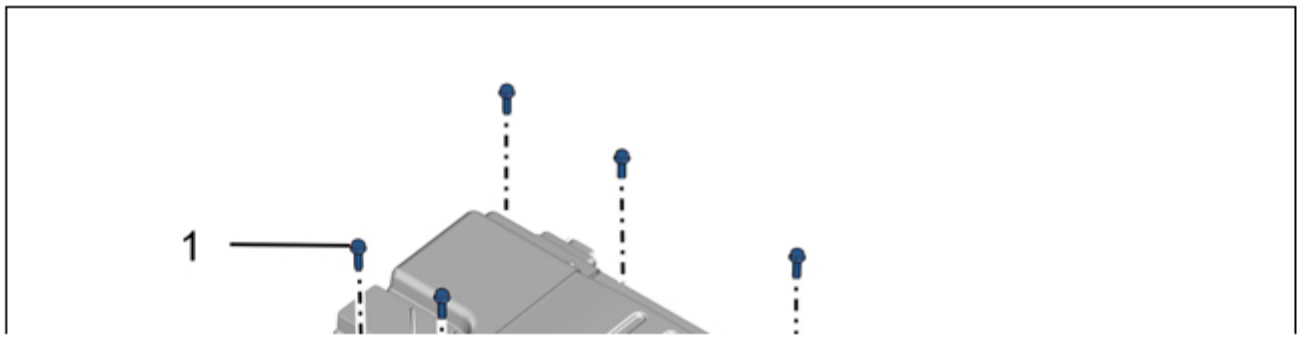

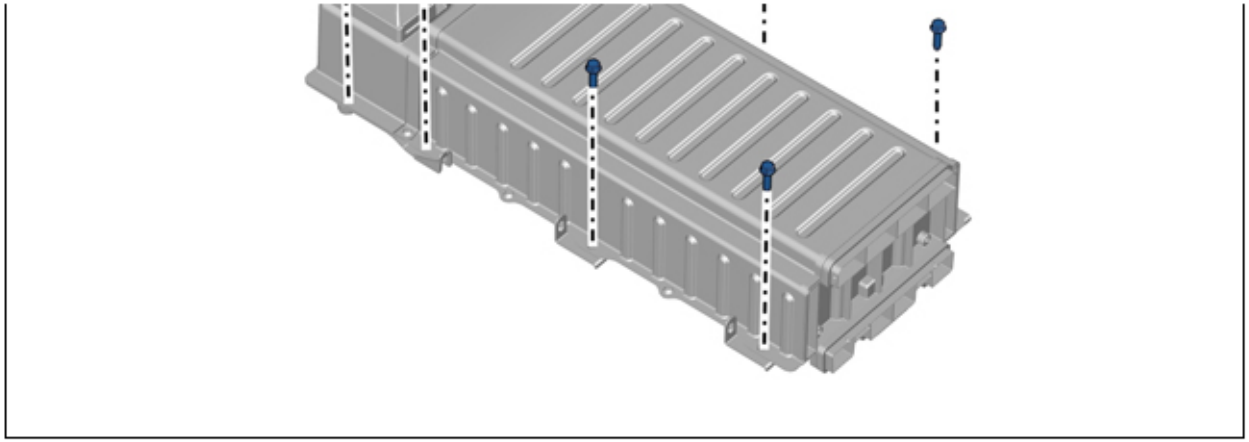

Рисунок : D1AB01ED

Метка	Обозначение	Момент затяжки
(1)	Болт (Тяговая аккумуляторная батарея / Кузов)	2 дН.м

3.2. Вентилятор охлаждения тяговой аккумуляторной батареи

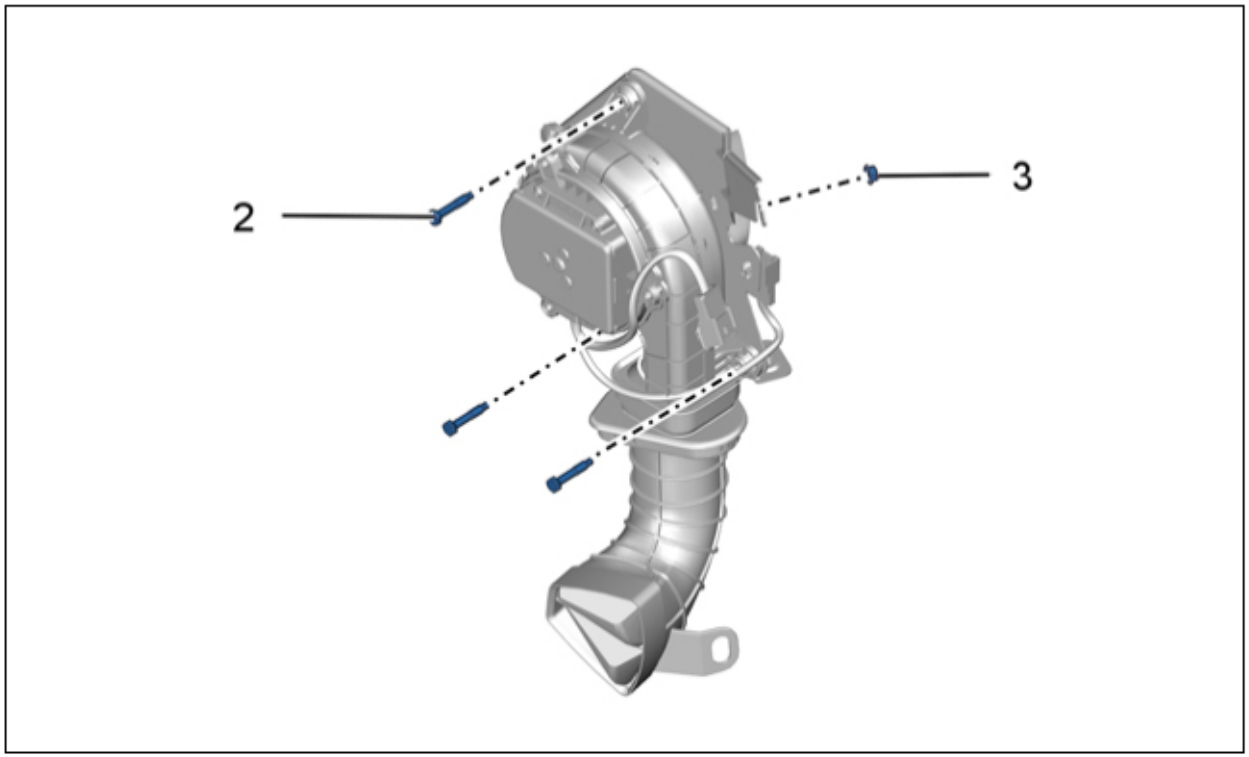

Рисунок : D1AB01FD

Метка	Обозначение	Момент затяжки
(2)	Болт (Опора электровентилятора / Система подачи воздуха)	0,8 дН.м
(3)	Гайки (Опора электровентилятора / Кузов)	0,8 дН.м

3.3. Компьютер управления тяговой аккумуляторной батареей

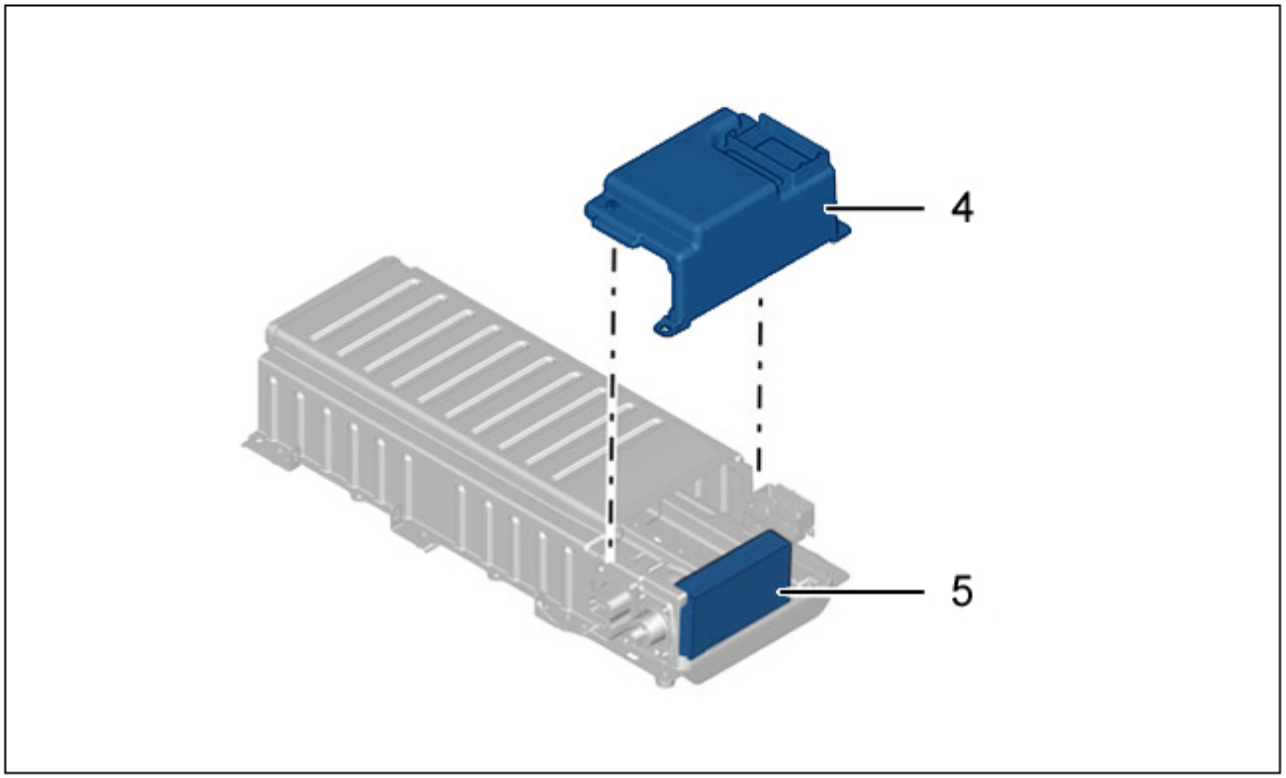

Рисунок : D1AB01PD

Метка	Обозначение	Момент затяжки
(4)	Верхний болт крепления M5 (Крышка / Тяговая аккумуляторная батарея)	0,7 дН.м
	Нижний крепежный болт M6 (Крышка / Тяговая аккумуляторная батарея)	0,8 дН.м
(5)	Болт (Компьютер / Тяговая аккумуляторная батарея)	0,35 дН.м

4. Компьютер управления гибридным приводом

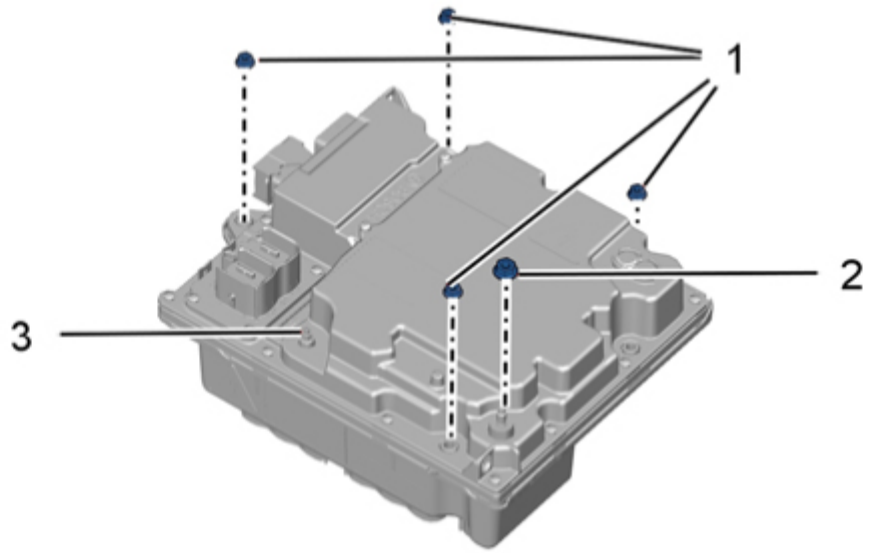

Рисунок : D1AB01GD

Метка	Обозначение	Момент затяжки
(1)	Гайки (Компьютер управления гибридным приводом / Кузов)	0,8 дН.м
(2)	Гайка (Электрокабель)	2 дН.м
(3)	штуцеров для прокачки	0,8 дН.м

5. Разъем высокого напряжения

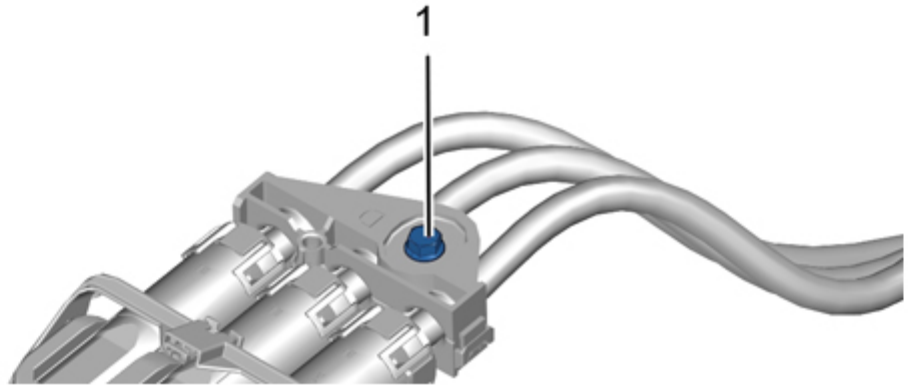

Рисунок : D1AB01HD

Метка	Обозначение	Момент затяжки
(1)	Болт (Разъем высокого напряжения / Компьютер управления гибридным приводом)	0,4 дН.м

6. Система охлаждения (Низкая температура)

6.1. Низкотемпературный водяной насос

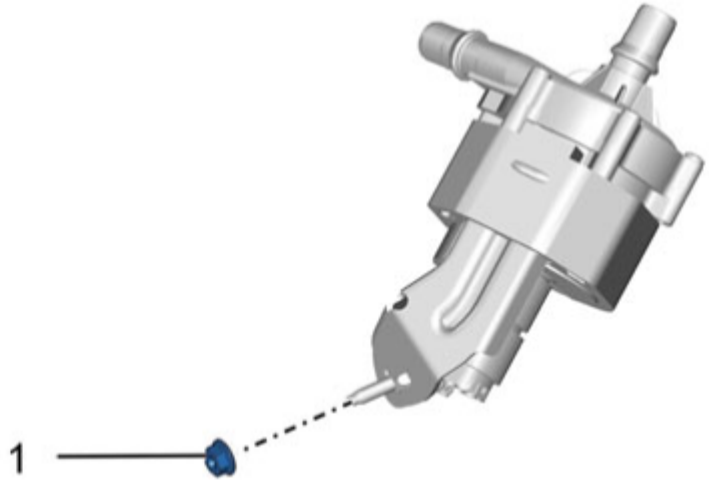

Рисунок : D1AB01ID

Метка	Обозначение	Момент затяжки
(1)	Гайка (Опора / Задний мост)	0,8 дН.м

6.2. Трубопроводы системы охлаждения (Низкая температура)

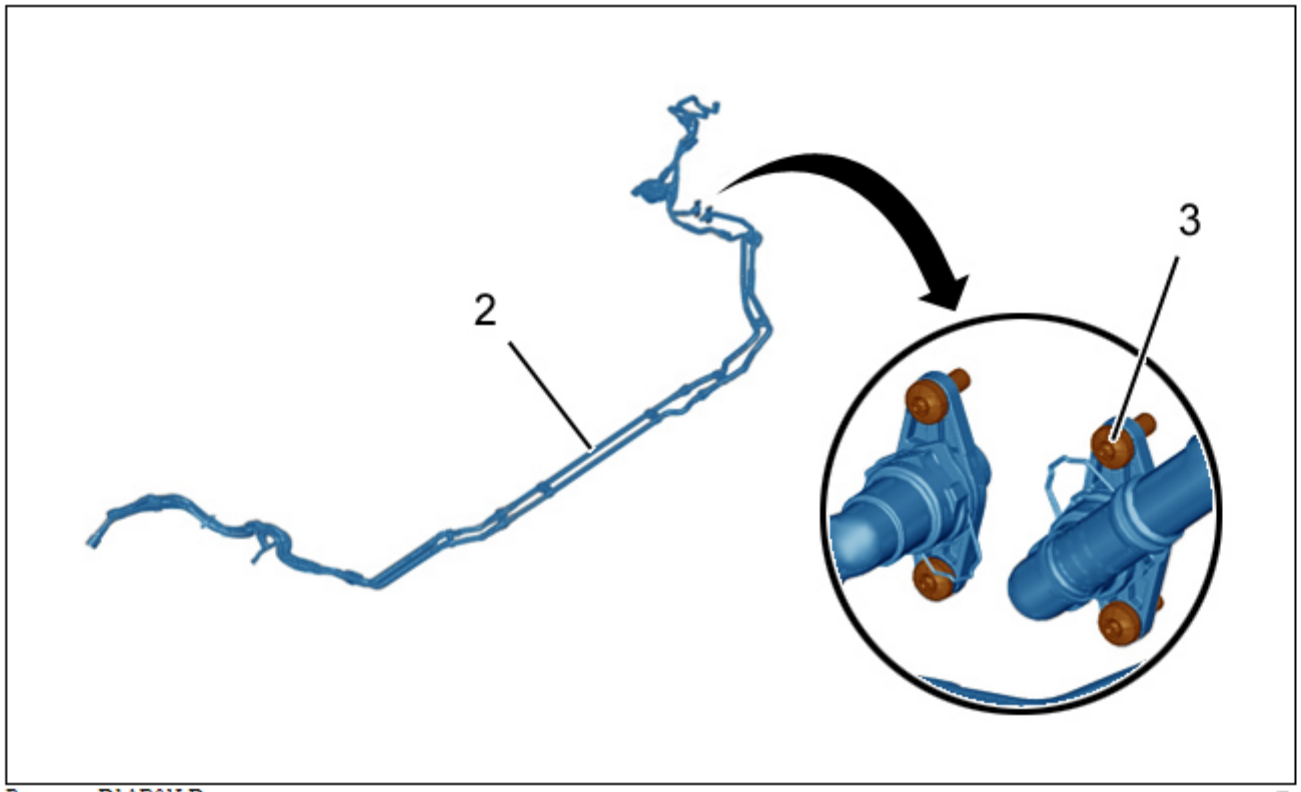

Рисунок : D1AB01LD

Метка	Обозначение	Момент затяжки
(2)	Гайки (Трубопроводы системы охлаждения / Кузов)	0,4 дН.м
(3)	Болт (Соединительные элементы трубок / Электрическая установка)	0,8 дН.м

7. Вакуумный электронасос

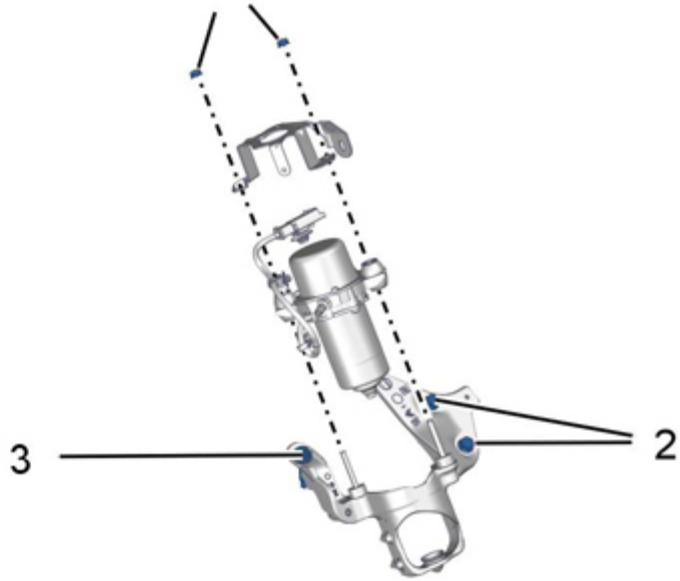

Рисунок : D1AB01ND

Метка	Обозначение	Момент затяжки
(1)	Гайки (Вакуумный электронасос / Опора)	0,9 дН.м
(2)	Болт (Опора / Коробка передач)	2 дН.м
(3)	Болт (Опора / Коробка передач)	2 дН.м