автомобиль : C5 II		**номер VIN: VF7RCRFJF76815957 / OPR : 11111**	
область	**силовой агрегат**	**функция**	**охлаждение двигателя**
составные части			

принцип

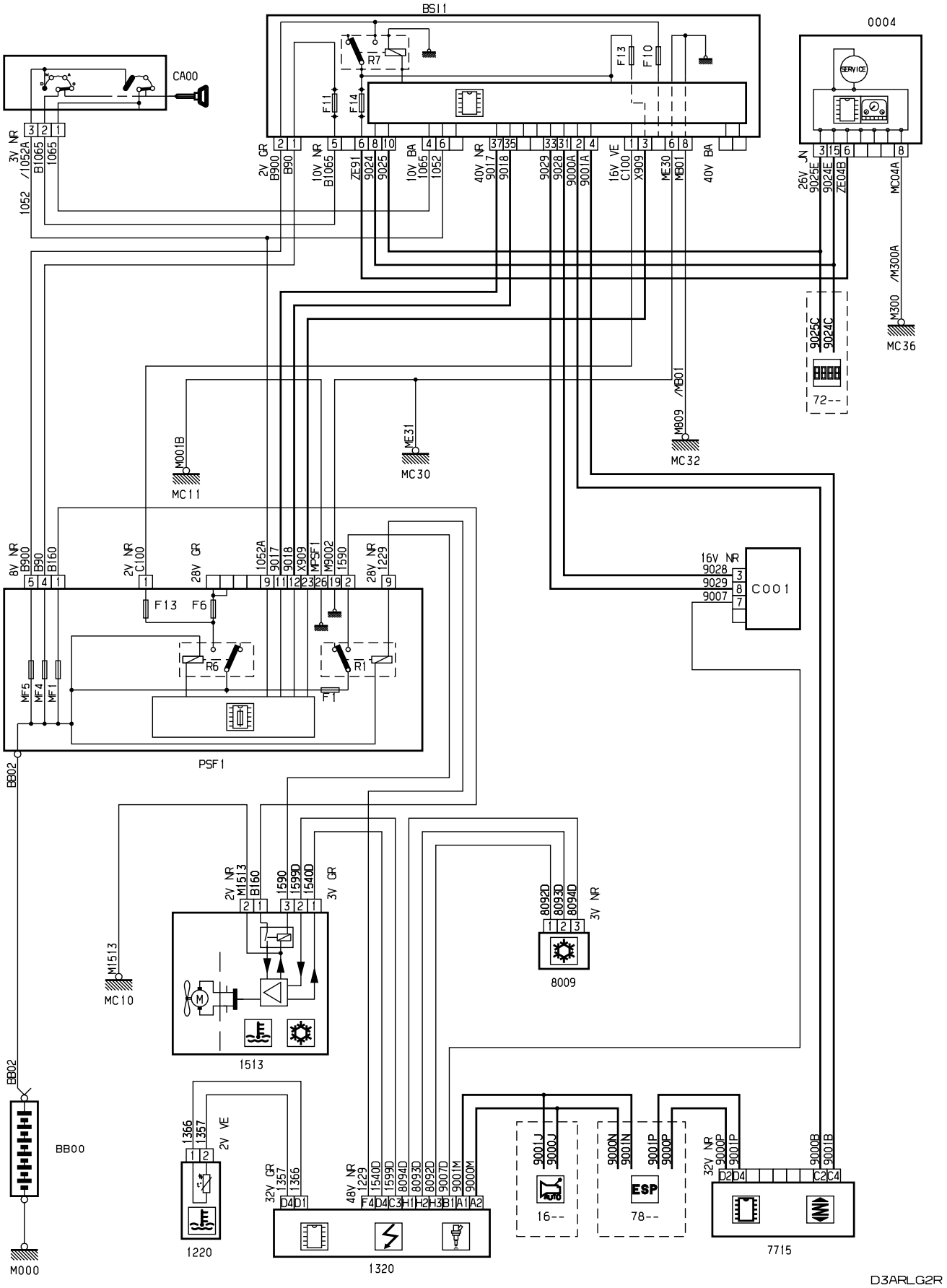

прокладка трубопроводов (кабелей, тросов)

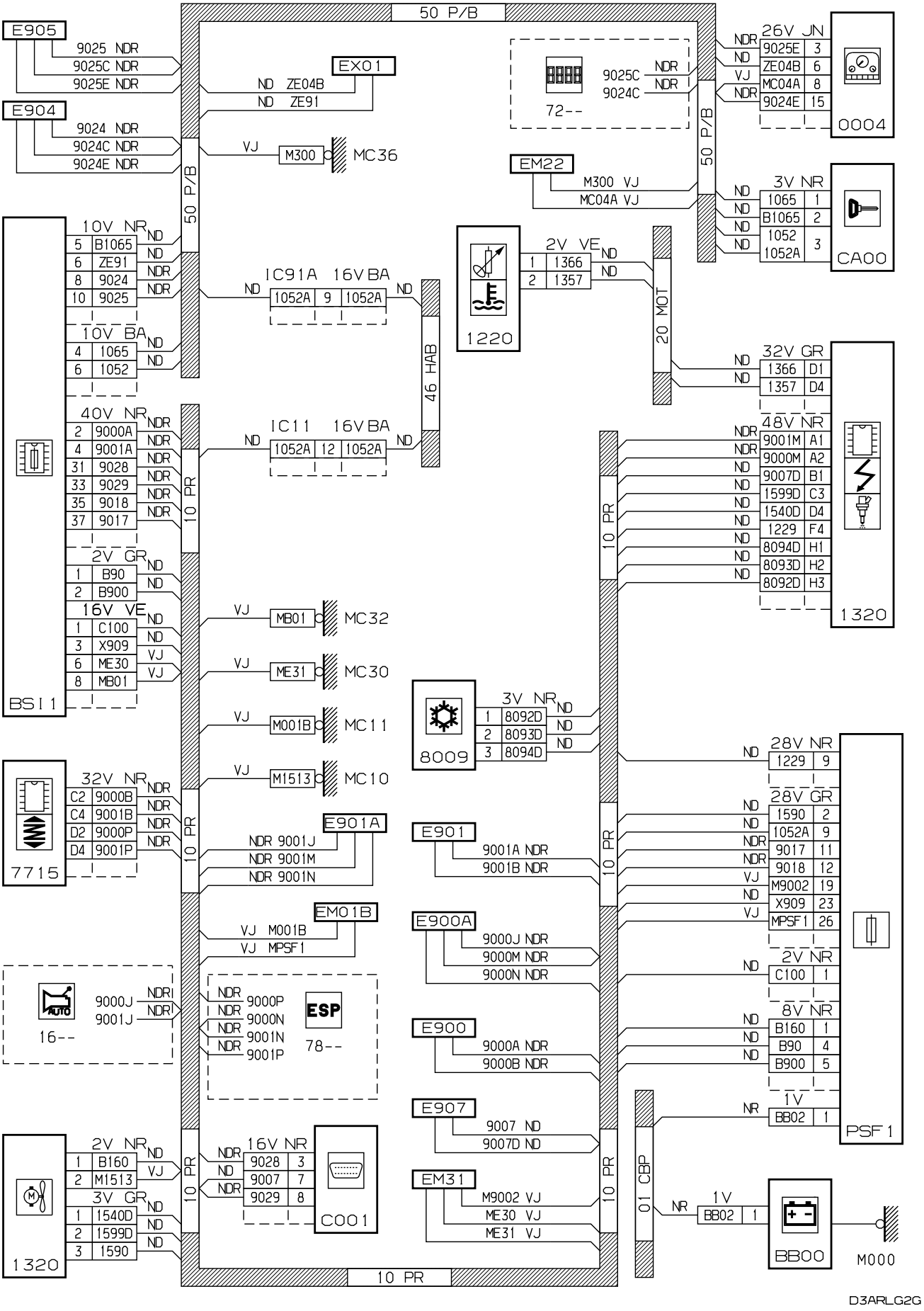

null

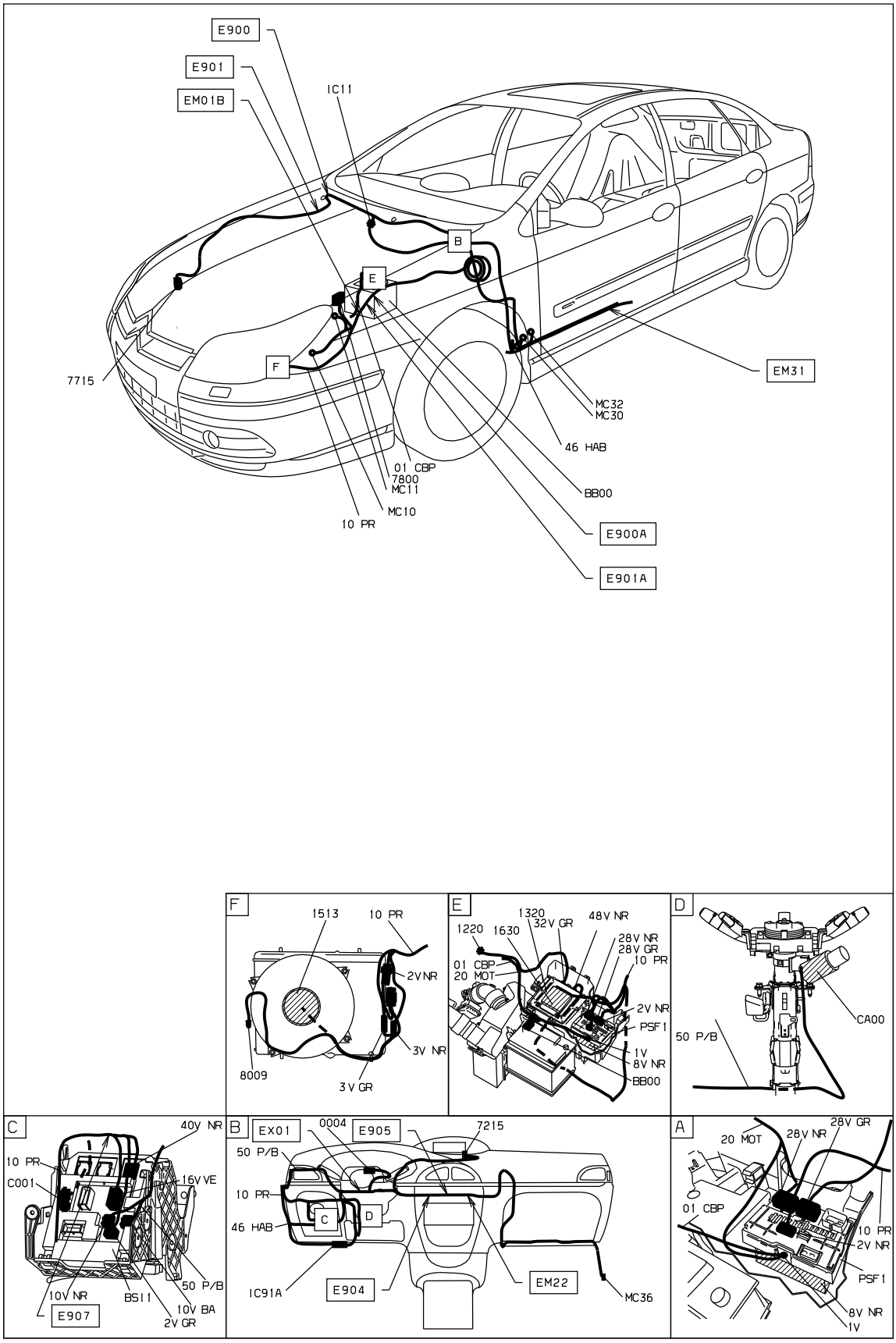

собственность PSA Peugeot Citroen

04/09/2020