ОБЯЗАТЕЛЬНО : **Выполнять требования по обеспечению безопасности и соблюдению чистоты** ⓘ .

1. Оборудование

инструмент	Артикул	Обозначение
[1350-ZZ] 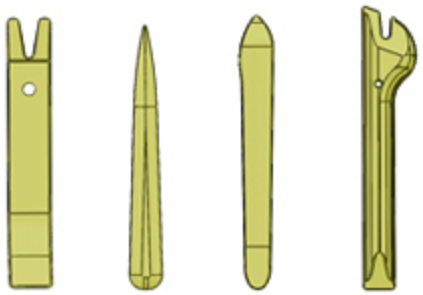 Рисунок : E5AG02MT	[1350-ZZ]	Инструмент для снятия обшивки

2. Снятие

Снять :

- **Переднюю рамку** ⓘ
- **Стеклянную панель панорамной крыши** ⓘ

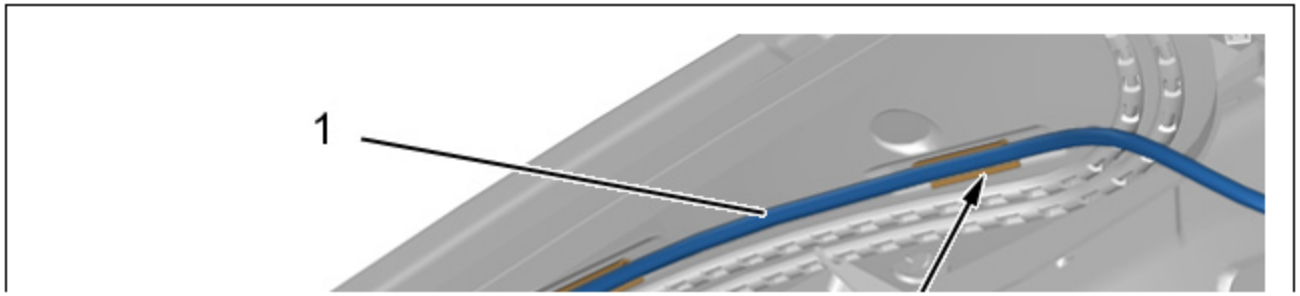

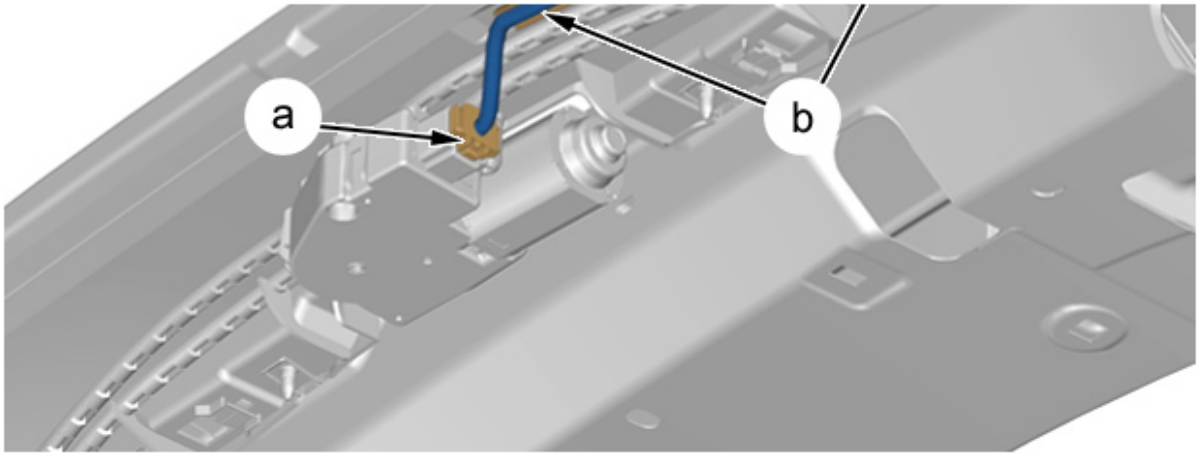

Рисунок : C4DG0ABD

Отсоедините разъем (В "a").
Отсоедините жгут электрических проводов (1) (В "b") ; С помощью приспособления [1350-ZZ].
Отделите жгут проводов (1).

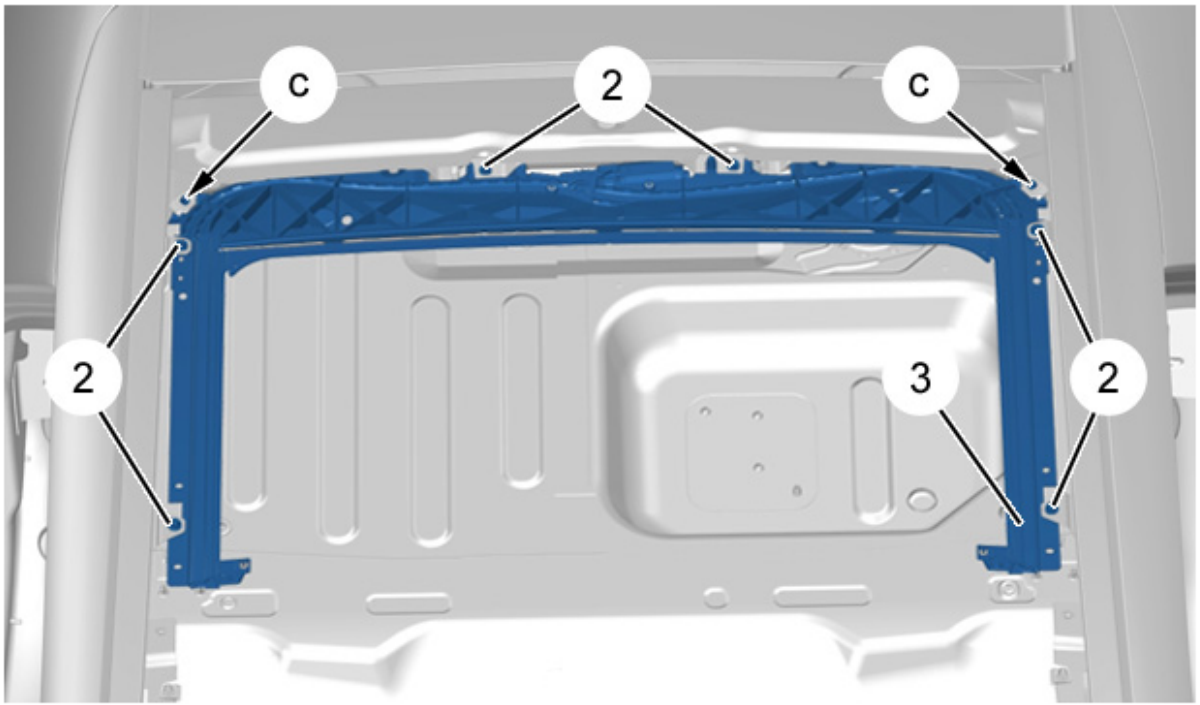

Рисунок : C4DG0ACD

Снимите :

- Электродвигатель
- Болты (2)

Открепить заднюю траверсу в сборе с направляющими (3) (В "c") ; С помощью приспособления [1350-ZZ].
Снять заднюю траверсу в сборе с направляющими (3).

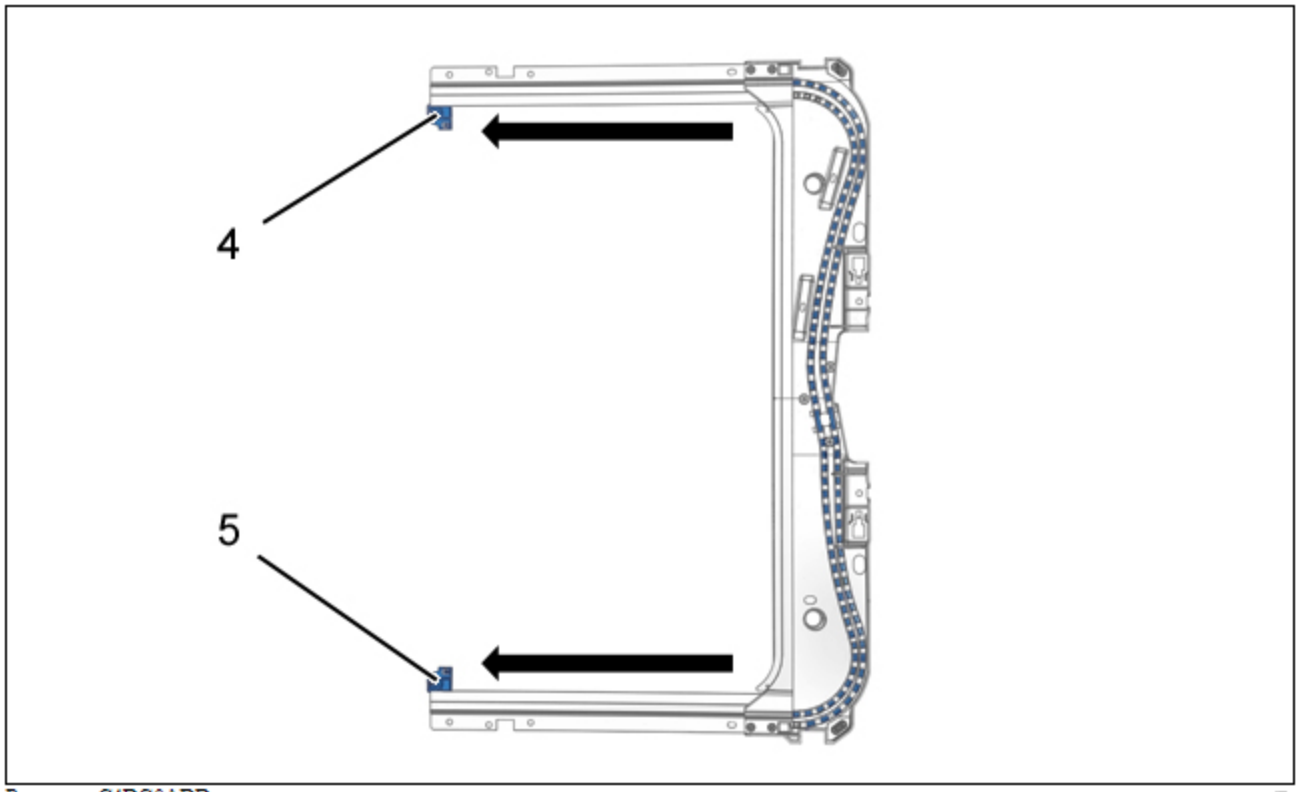

Рисунок : C4DG0ADD

ПРИМЕЧАНИЕ : Тщательно обозначьте расположение тросов (4) и (5) перед их снятием.

Отсоединить тросы (4), (5) (как показано стрелками).

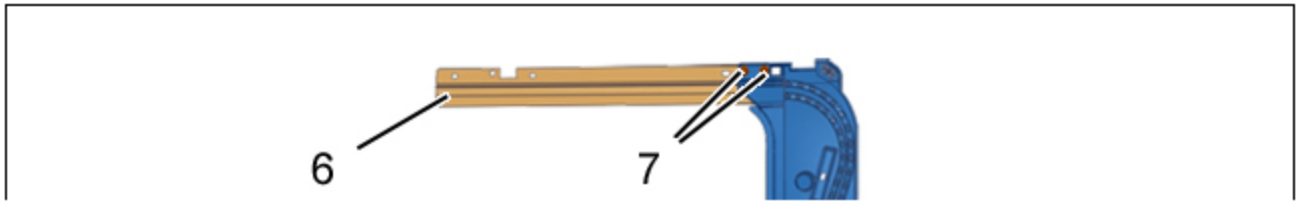

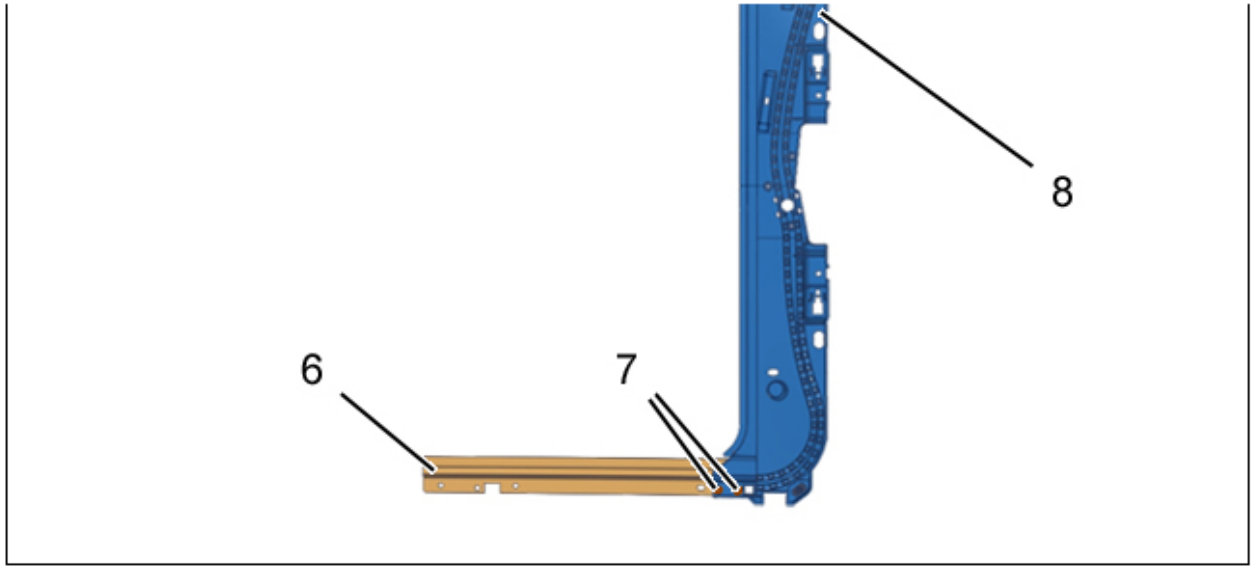

Рисунок : C4DG0AED

Высверлите головки заклепок (7) ; С помощью дрели со сверлом диаметром 6 мм.
Снимите :

- Направляющие (6)
- Заднюю поперечину (8)

3. Установка

Установка производится в порядке, обратном операциям по снятию.
Установить :

- **Электродвигатель** ⓘ
- Заднюю траверсу в сборе с направляющими (3) (Завернуть болты (2) до получения контакта, не затягивая их)

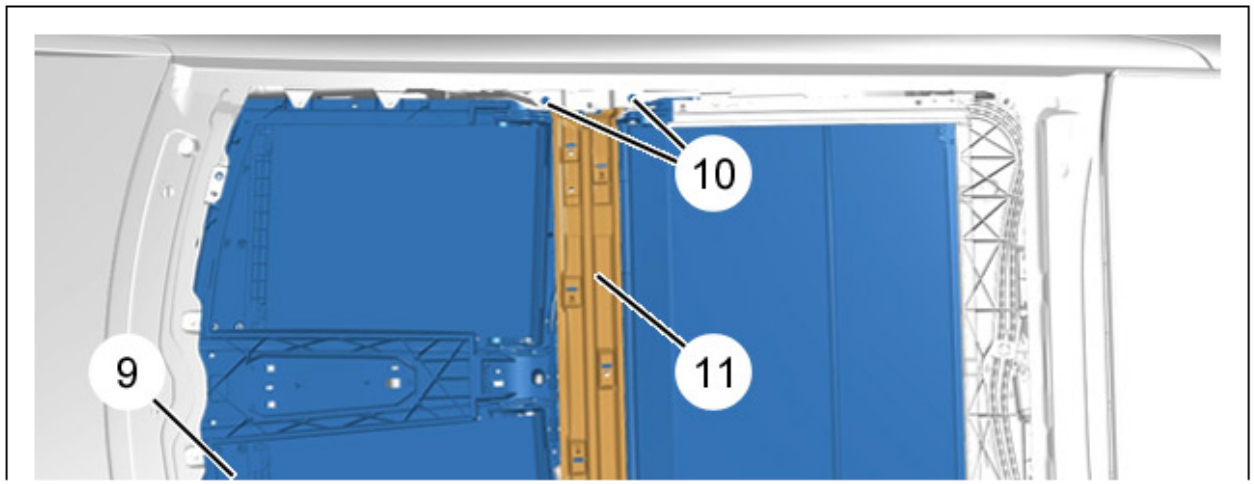

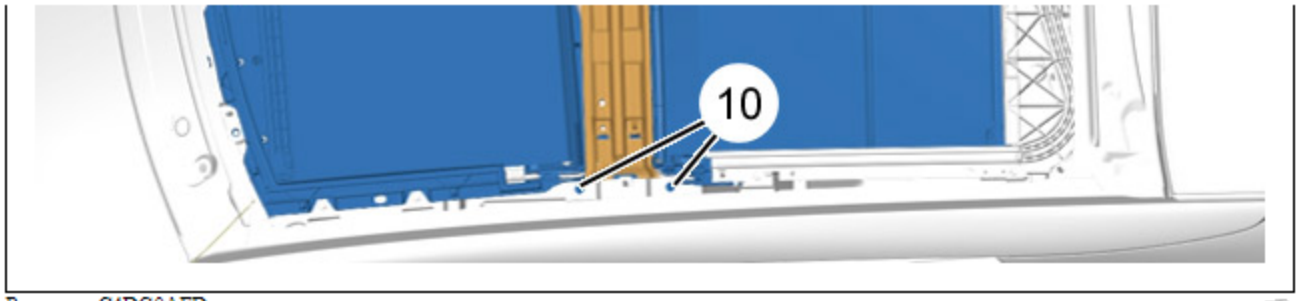

Рисунок : C4DG0AFD

Установите :

- Поперечину (11) (Завернуть болты (10) до получения контакта, не затягивая их)
- **Переднюю рамку (9)** ⓘ (Завернуть болты до получения контакта, не затягивая их)

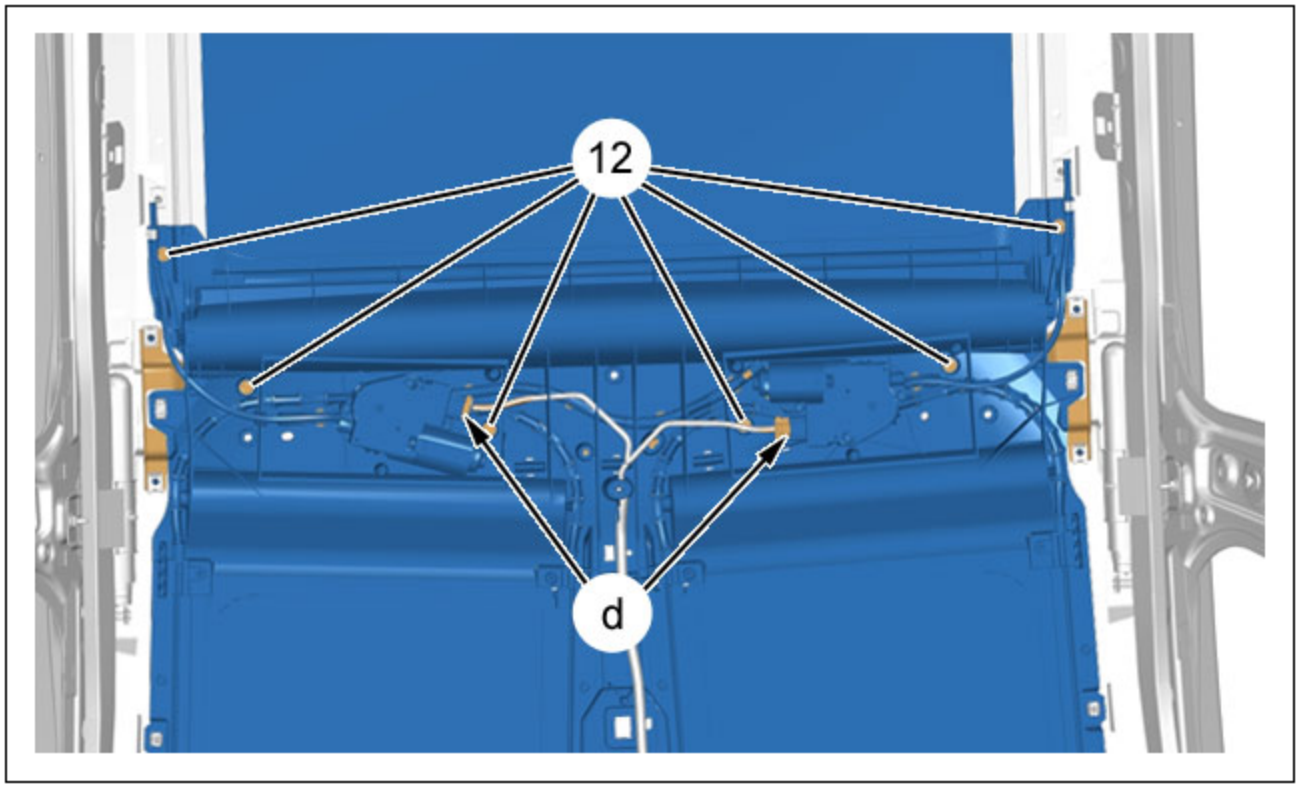

Рисунок : C4DG0AGD

Завернуть болты (12) до получения контакта, не затягивая их.
Подключить разъемы (в "d").
Присоединить плату управления солнцезащитными шторками ⓘ .

ВНИМАНИЕ : Выполните операции, которые необходимо выполнить после снятия аккумуляторной батареи.

Подсоедините обратно аккумуляторную батарею.
Проверить работу шторок.
Закрыть солнцезащитные шторки.
Затяните :

- Болты крепления (12) с моментом 0,6 дН.м
- Болты крепления (10) с моментом 0,8 дН.м

Выполнить инициализацию электропривода ⓘ .
Установить стекло панорамной крыши ⓘ .
Проверьте функционирование электрооборудования.