ОБЯЗАТЕЛЬНО : Соблюдайте чистоту и правила безопасного выполнения работ ⓘ .

1. Инструменты

Презентация :

- Оборудование для работы со стеклами ⓘ
- Компоненты ветрого стекла ⓘ

2. Снятие

Снять :

- Переднюю рамку ⓘ
- Накладки стойки проема двери ⓘ

ОБЯЗАТЕЛЬНО : Для следующих операций необходимо использовать защитные перчатки и очки.

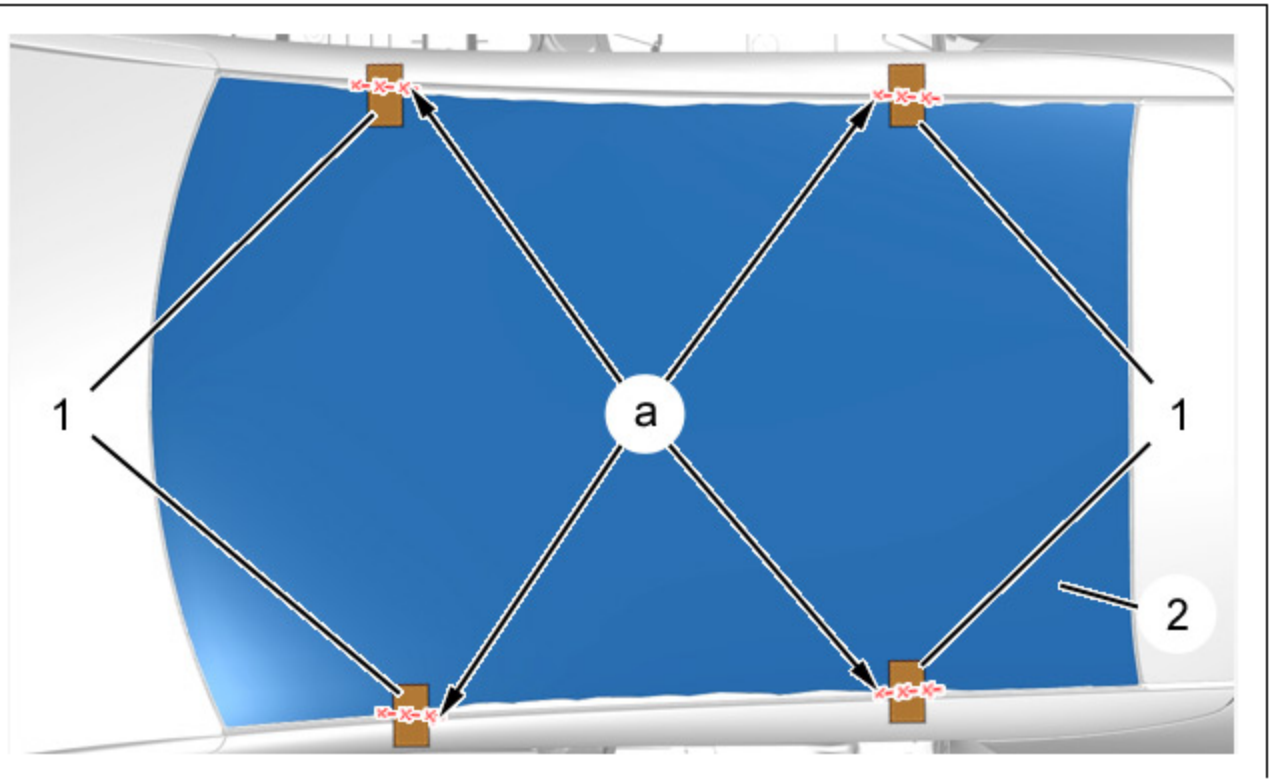

Рисунок : C4DG0AHD

ПРИМЕЧАНИЕ : В случае повторного использования стекла панорамной крыши (2) : Установить клейкую ленту (1), как показано ниже, затем срезать клейкий слой (в "a").

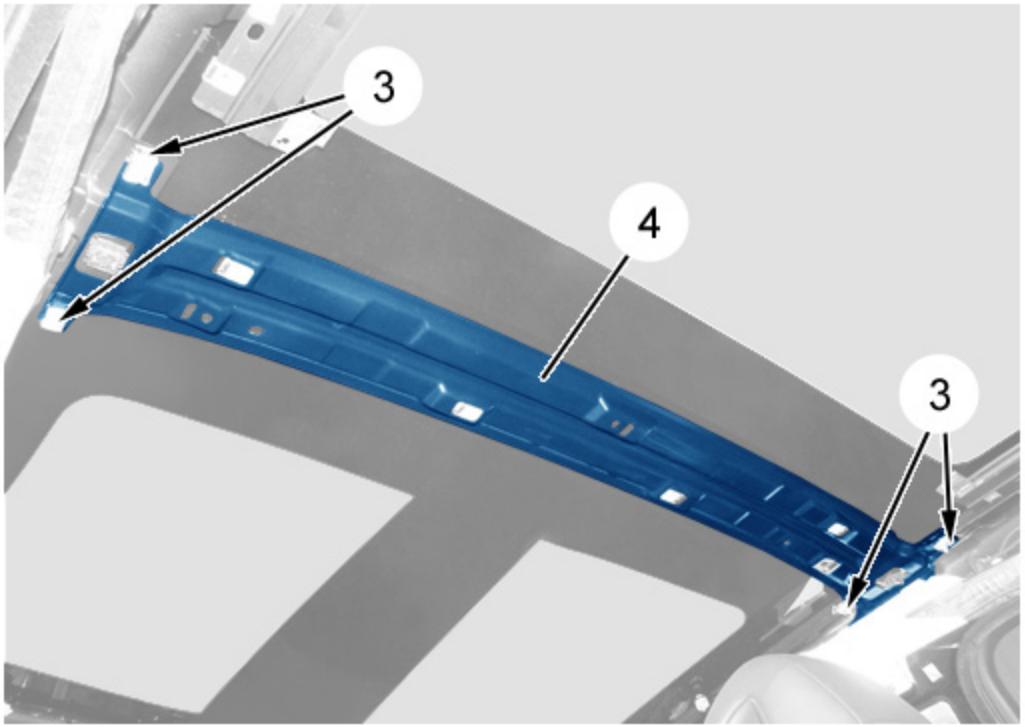

Рисунок : C4DG0AID

Снять :

- болтов (3)
- Поперечину (4)

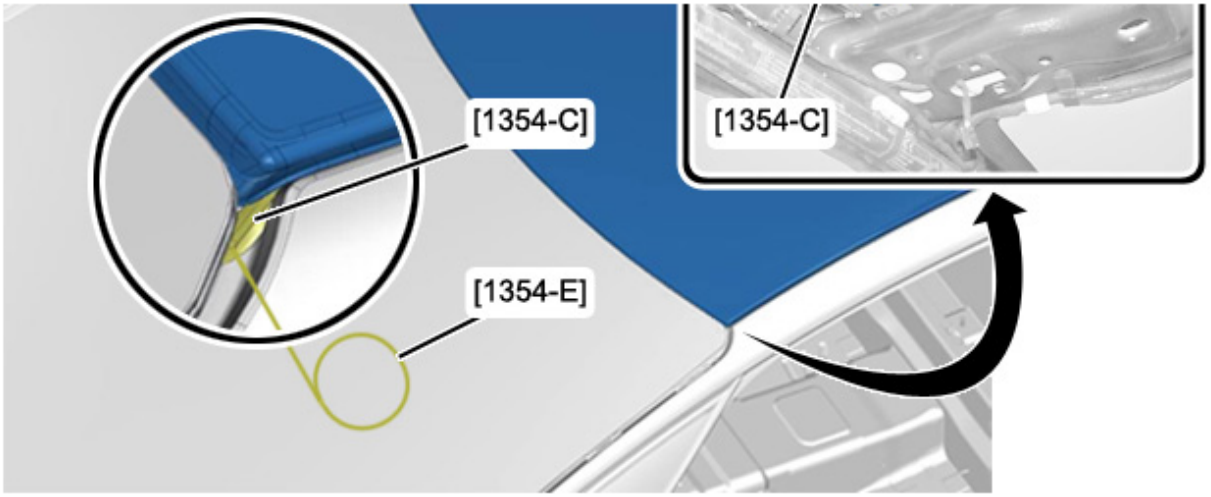

Рисунок : C4DG0AJD

Пропустить шило [1354-C] через слой герметика с внутренней части к наружной.
Прикрепите режущую проволоку [1354-E] на шиле [1354-C].
Пропустите режущую проволоку [1354-E] внутрь автомобиля.
Оставьте достаточную длину, чтобы обеспечить крепление наматывателя с роликом [1354-AZ].

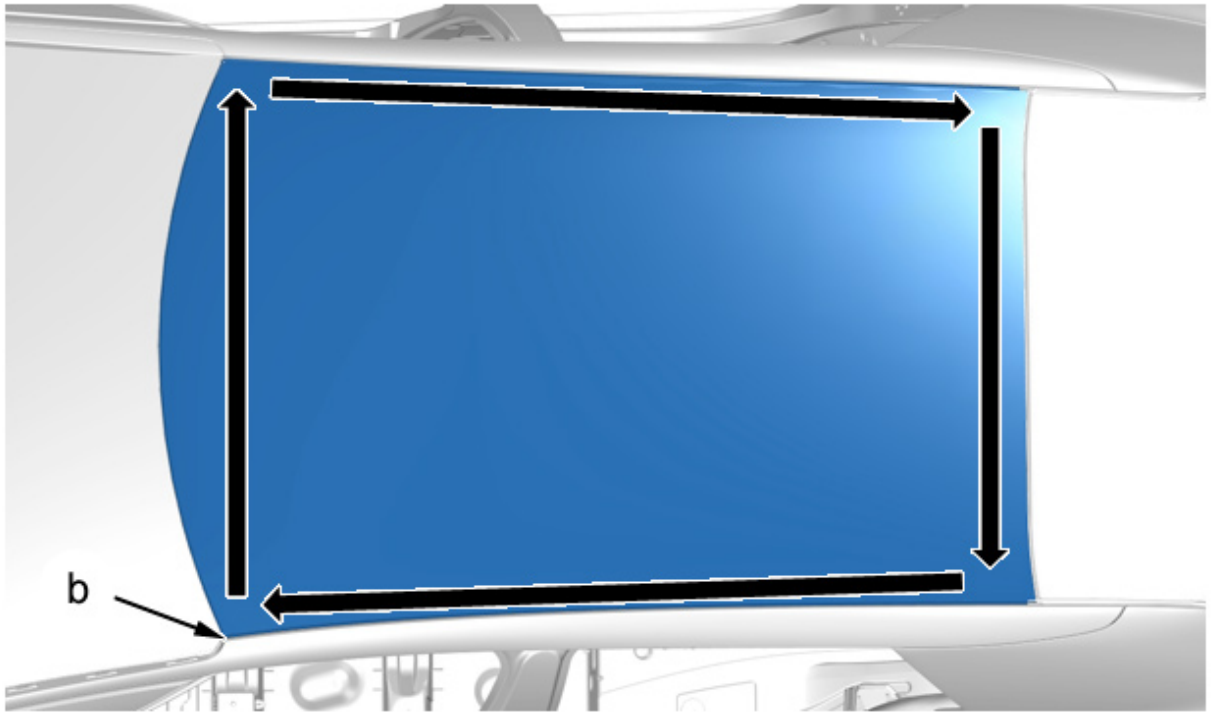

Рисунок : C4DG0AKD

Пропустить режущую струну [1354-E] под уплотнениями стекла панорамной крыши (как показано стрелкой) по всему контуру.
Оставить длостаточную длину для пропуска струны [1354-E] внутрь автомобиля (в "b").

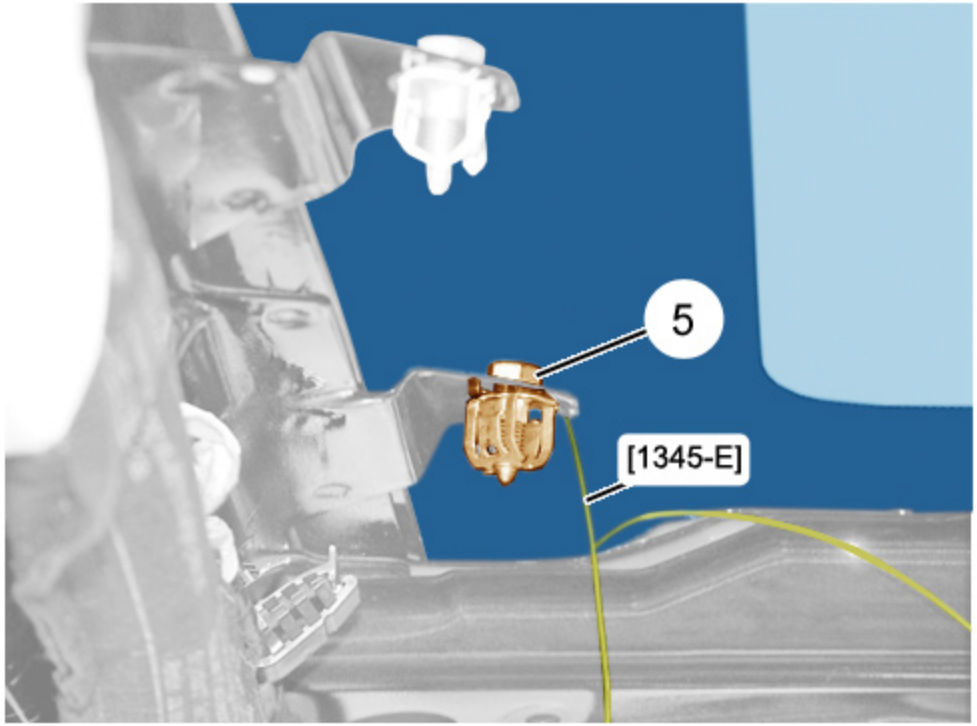

Рисунок : C4DG0ALD

Закрепить режущую струну [1354-E] на креплении (5).

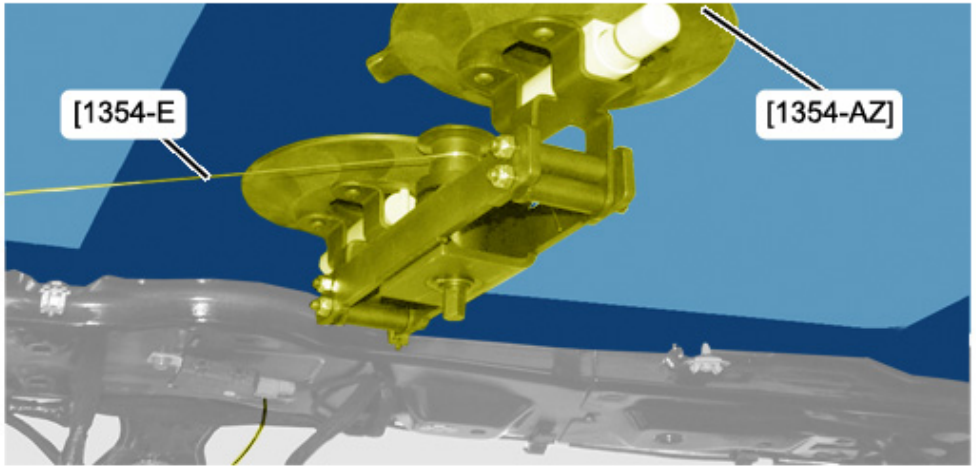

Рисунок : C4DG0AMD

ВНИМАНИЕ : При натяжении струны [1354-E] проверить ее положение под стеклом панорамной крыши. Закрепите конец режущей проволоки [1354-E] на наматывателе с роликом [1354-AZ].

Закрепите конец режущей проволоки [1354-E] на наматывателе с роликом [1354-AZ].
Начать с резки слоя герметика .

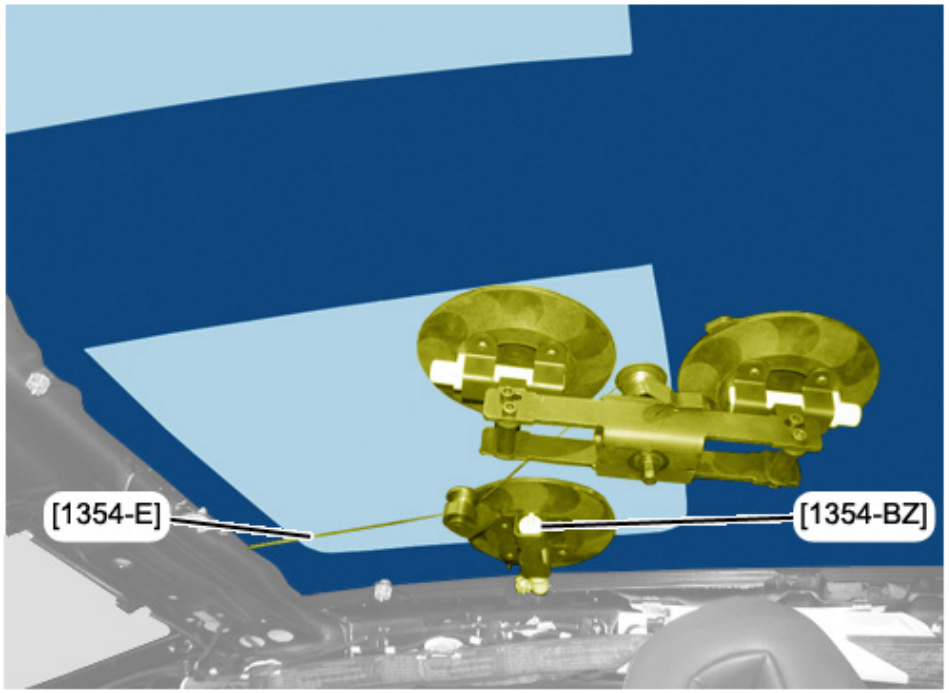

Рисунок : C4DG0AND

Для облегчения разрезания клейкого слоя в углах используйте возвратное движение [1354-BZ].

ПРИМЕЧАНИЕ : При меньшем сопротивлении во время вырезания ослабьте натяжение режущей струны [1354-E]. Помогите режущей проволоке [1354-E] обойти препятствие (Опорные подкладки, утолщающие слой уплотнителя или соединение панелей).

Завершите разрезание клейкого шва .

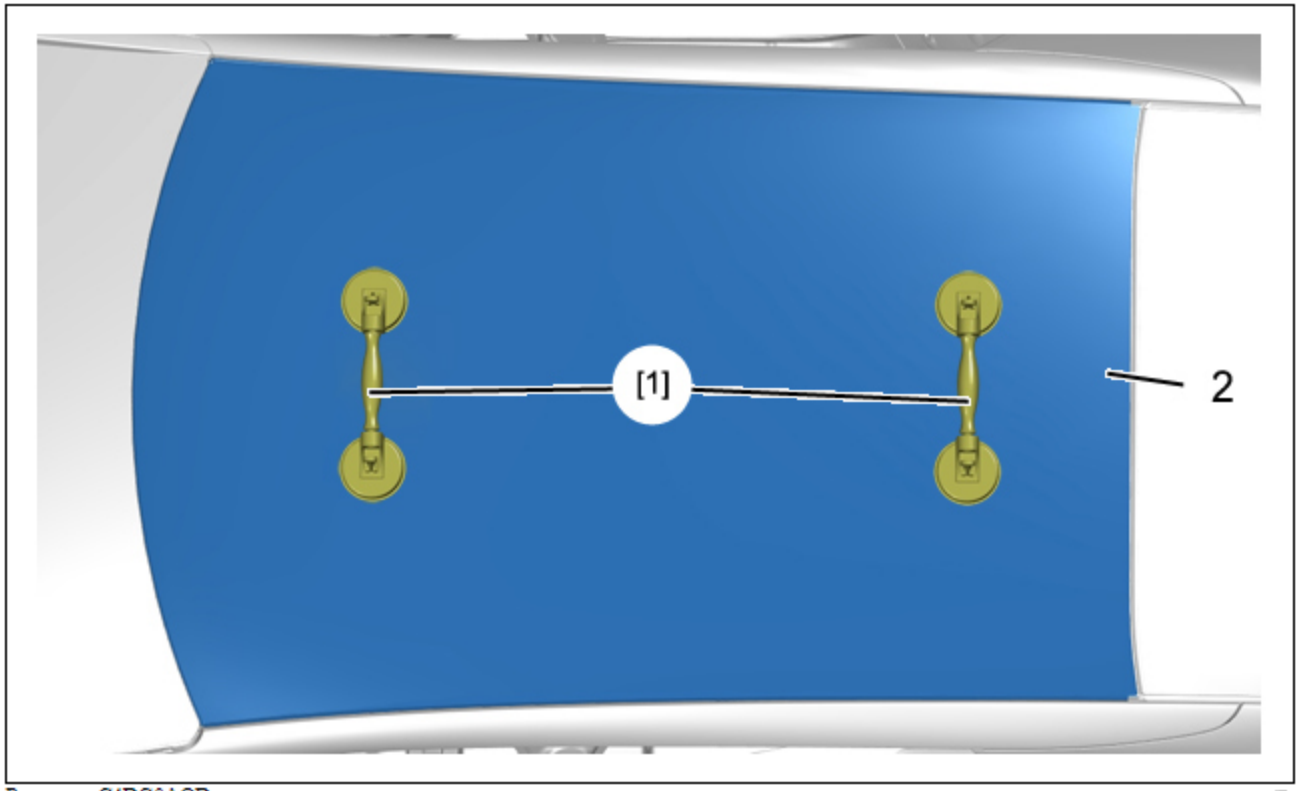

Рисунок : C4DG0AOD

Снимите стекло панорамной крыши (2) ; С помощью двух ручек [1] с присосками.

ПРИМЕЧАНИЕ : Для этой операции необходимы 2 человека.

3. Очистка

3.1. Подготовка стеклянной панели панорамной крыши

1-й раз : Стекло панорамной крыши, используемое повторно (2) :

- Оснастить электрический резак [FEIN-400E] лезвием №146
- Срезать адгезионный материал
- Сотрите пыль чистой тряпкой
- Нанесите грунтовку на очищенные участки

2-й раз : Новое стекло панорамной крыши (2) :
- Обработать края стекла панорамной крыши обезжиривателем (2)
- Нанесите грунтовку для стекла, имеющуюся в комплекте для приклеивания "A3"

ПРИМЕЧАНИЕ : Наносите грунтовку только на места, зачищенные до металла.

3.2. Подготовка паза крыши

1-й раз : На остатки слоя клея уплотнителя :
- Оснастить электрический резак [FEIN-400E] лезвием №146
- Срезать адгезионный материал
- Сотрите пыль чистой тряпкой

2-й раз : На новой крыше :
- Обработать желоб крыши обезжиривателем
- Нанесите грунтовку для крыши, имеющуюся в комплекте для приклеивания "A3"
- Дать высохнуть в течение 10 минут

4. Установка

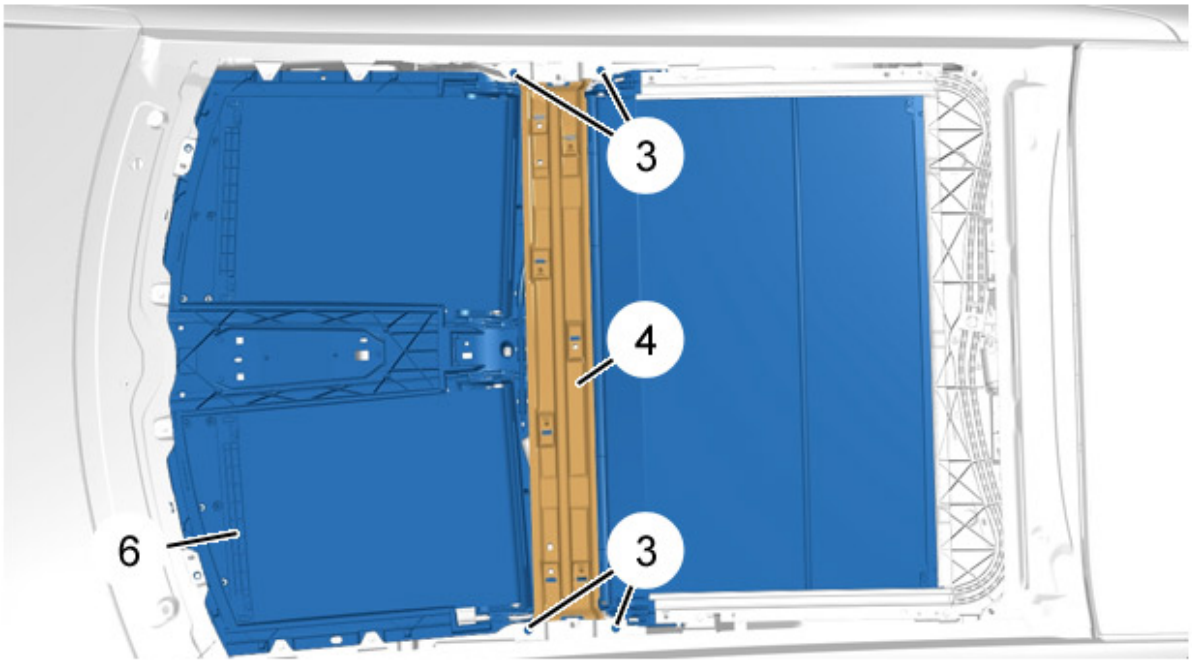

Рисунок : C4DG0APD

Установите :

- Поперечину (Завернуть болты (3) до получения контакта, не затягивая их)
- **Переднюю рамку** (Завернуть болты до получения контакта, не затягивая их)

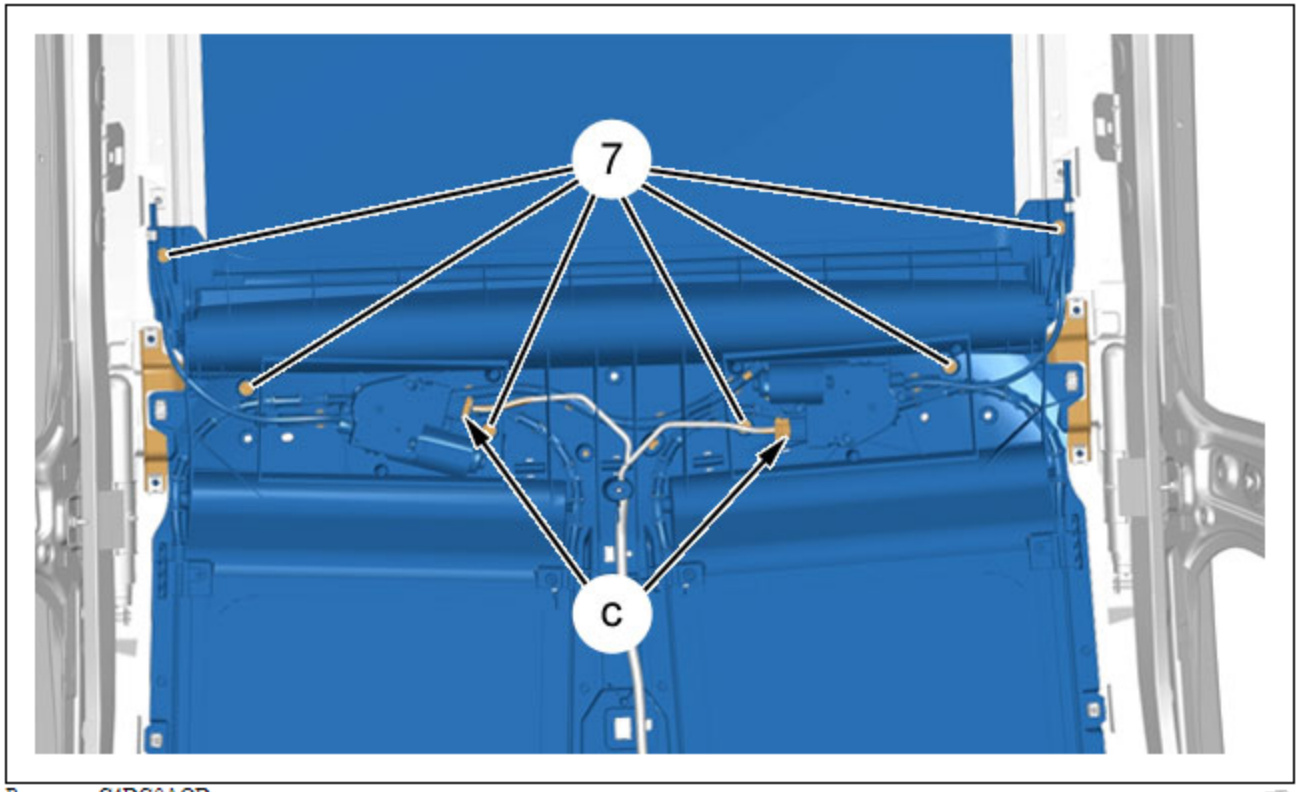

Рисунок : C4DG0AQD

Завернуть болты (7) до получения контакта, не затягивая их.
Подключить электрические разъемы (в "c").
Присоединить плату управления солнцезащитными шторками .
Присоединить сервисную аккумуляторную батарею .
Проверить работу шторок.
Закрыть солнцезащитные шторки.
Затяните :

- Болты крепления (7) с моментом 0,6 дН.м
- Болты крепления (3) с моментом 0,8 дН.м

Выполнить инициализацию электропривода .

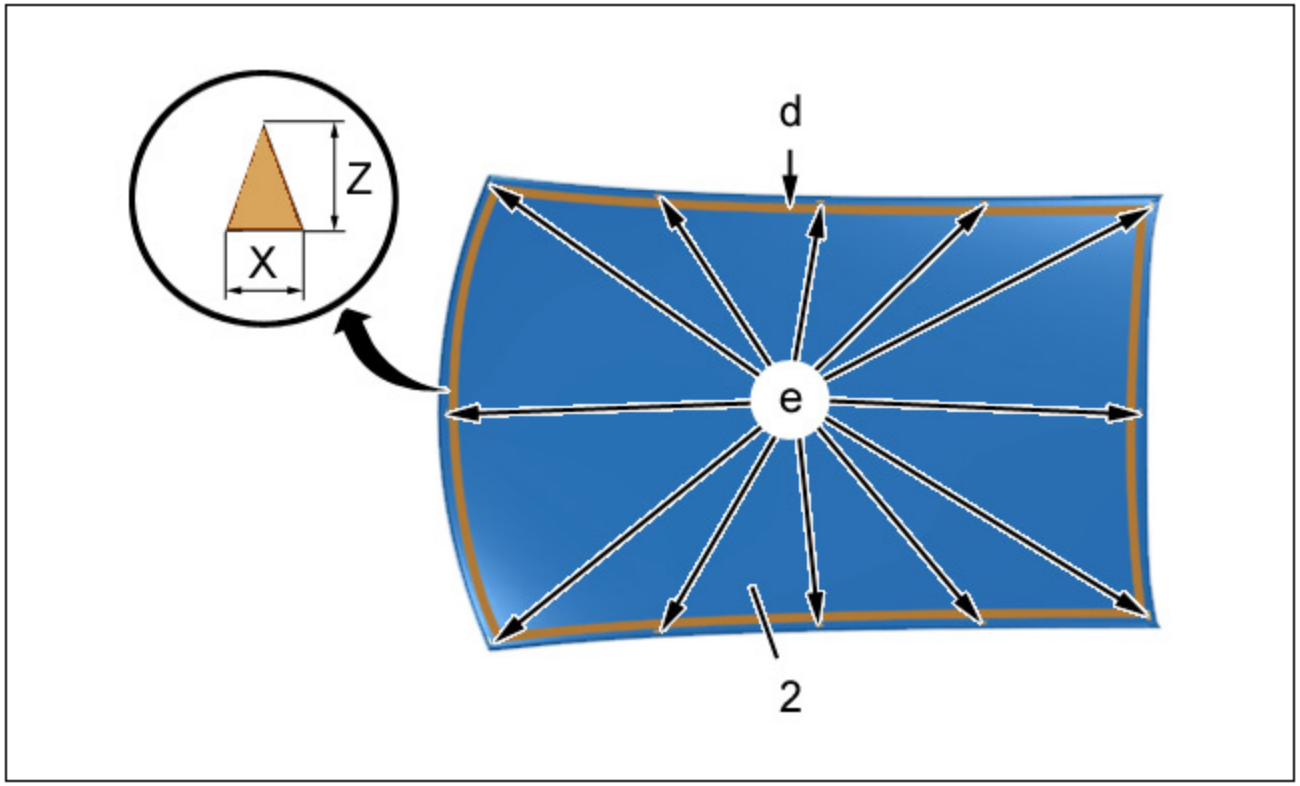

Рисунок : C4DG0ARD

"X" = 8 мм.
"Z" = 12 мм.
Размер наконечника треугольного сечения для получения слоя герметика шириной "X" и высотой "Z".

ВНИМАНИЕ : Использование двухкомпонентного средства : Между установкой стекла на автомобиль и началом выдавливания герметика проходит 5 минут.

ВНИМАНИЕ : Заменить стекло, если поврежден его уплотнитель.

1-й раз : Стекло панорамной крыши, используемое повторно (2) :

- Нанести клейкий уплотнитель по контуру стекла панорамной крыши (2) (в "d")
- Установите прокладок толщиной (в "e")
- Установите : Стеклянную панель панорамной крыши (2) ; С помощью двойных шарнирных присосок [1] и клейких лент (1)
- Слегка нажать на края стекла панорамной крыши (2)
- Проверьте зазоры и выравнивание
- Очистить стекло панорамной крыши (2) и его края

2-й раз : Новое стекло панорамной крыши (2) :

- Предварительно установить стекло панорамной крыши (2)
- Установить клейкую ленту (1), как показано ниже, затем срезать клейкий слой (в "a")
- Снимите стекло панорамной крыши (2)
- Нанести клейкий уплотнитель по контуру стекла панорамной крыши (2) (в "d")
- Установите прокладок толщиной (в "e")
- Установите : Стеклянную панель панорамной крыши (2) ; С помощью двойных шарнирных присосок [1] и клейких лент (1)
- Слегка нажать на края стекла панорамной крыши (2)
- Проверьте зазоры и выравнивание
- Очистить стекло панорамной крыши (2) и его края

ВНИМАНИЕ : После установки стекла выждать необходимое время перед началом эксплуатации автомобиля, рекомендуемое поставщиками для используемых составов,.

Продолжите операции установки в последовательности, обратной операциям снятия.
Проверьте герметичность стекла панорамной крыши (2).
Очистить стекло панорамной крыши (2) и его края.
Проверить работу различного оборудования.