автомобиль : C3 (A51)		номер VIN: VF7SC5FS9AA614472 / OPR : 12271	
область	силовой агрегат	функция	охлаждение двигателя
составные части			

принцип

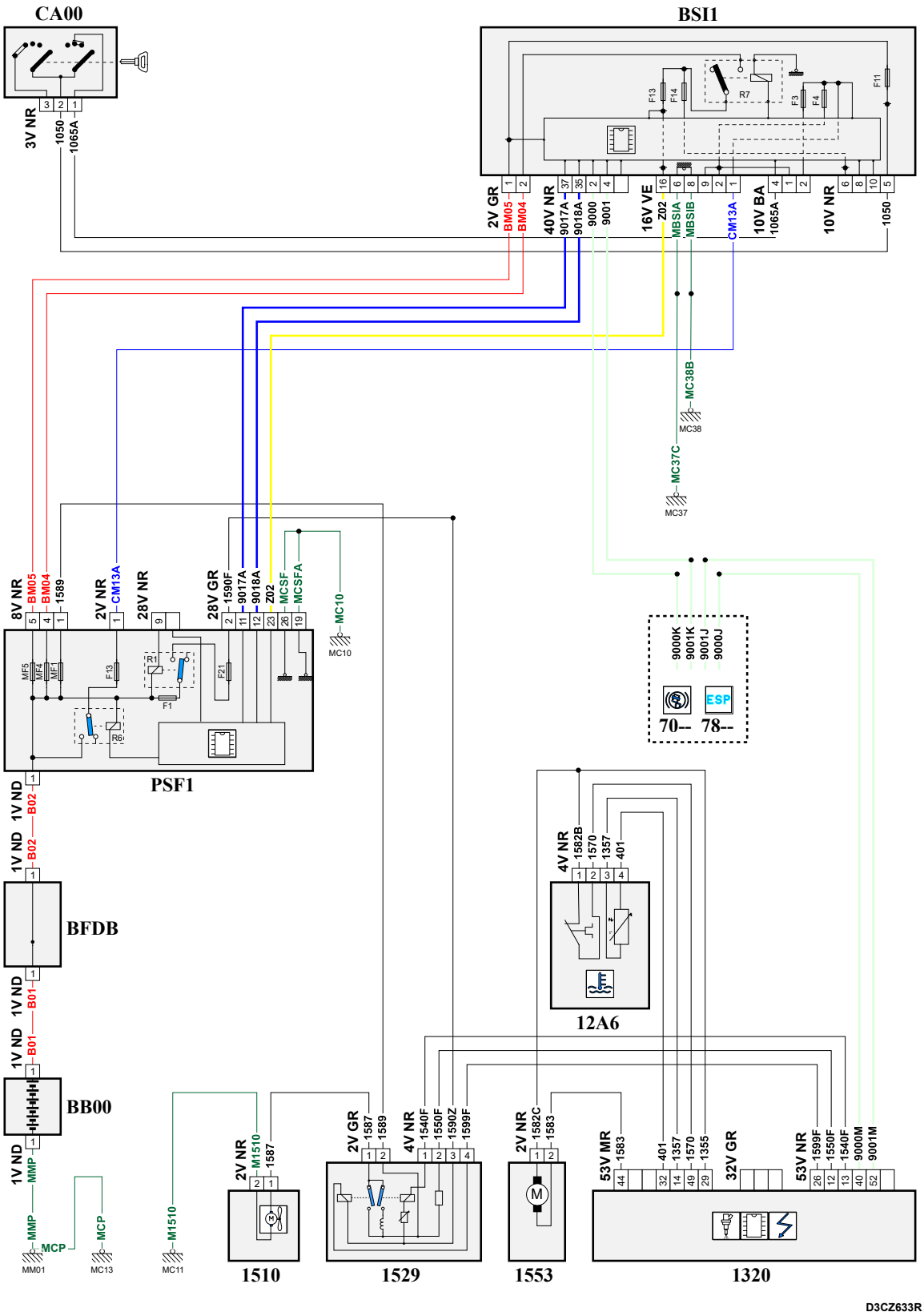

собственность PSA Peugeot Citroen

29/06/2020