СНЯТИЕ - УСТАНОВКА : ЗАДНЯЯ ПРУЖИНА В СБОРЕ С АМОРТИЗАТОРОМ (НА ВЕРСТАКЕ)

ОБЯЗАТЕЛЬНО : **Соблюдайте чистоту и правила безопасного выполнения работ** ⓘ .

1. Оборудование

Оборудование : приспособление для фиксации корпуса амортизатора в тисках (Тип FACOM D22).

Приспособления	Референс	Обозначение
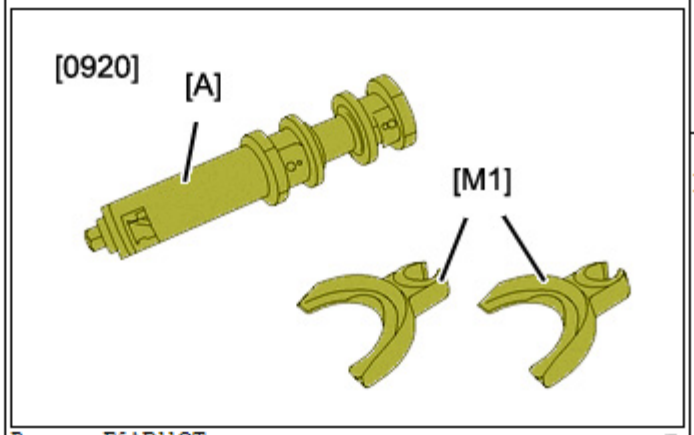 Рисунок : E5AB11OT	[0920-A]	приспособление для сжатия пружины
	[0920-M1]	Набор из двух чашек к приспособлению для сжатия пружин подвески (желтая)

ВНИМАНИЕ : Проверьте присутствие и состояние защитных резиновых колпаков на фиксированных и подвижных чашках приспособление для сжатия пружин [0920-A]. Не допускайте прямого контакта пружины подвески с металлическим предметом или оборудованием.

2. Предварительная операция

Снять заднюю пружину в сборе с амортизатором.

3. Демонтаж

[0920-A]

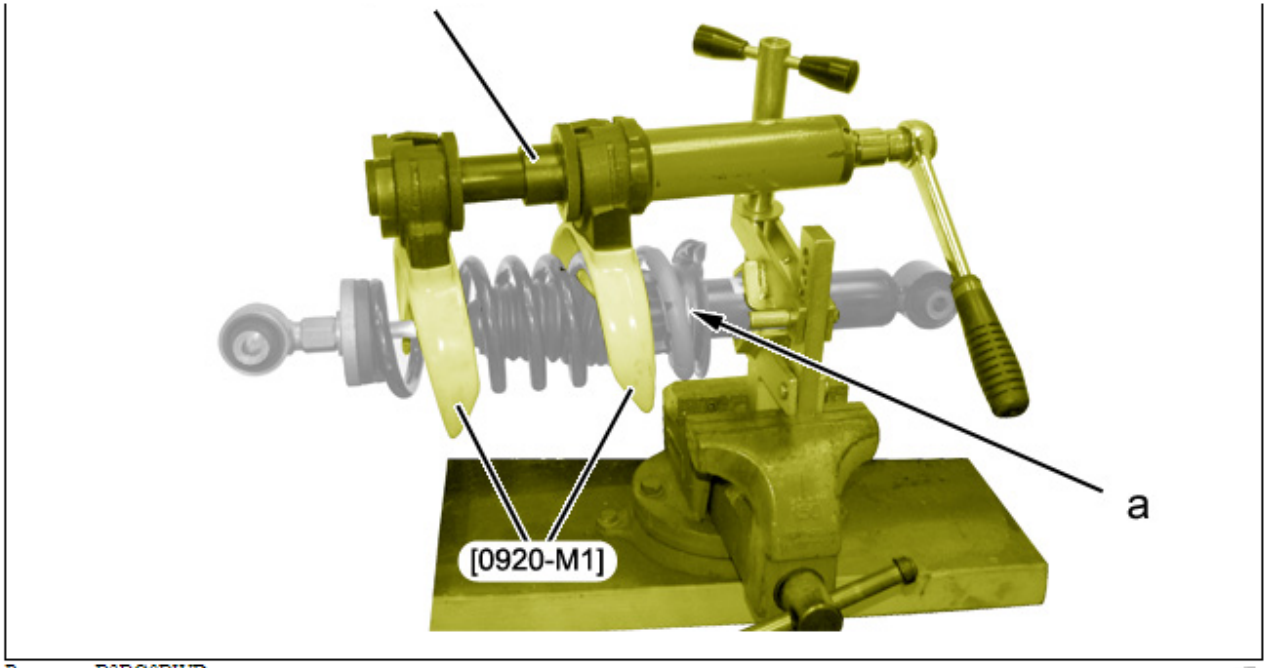

Рисунок : B3BG0BWD

Установить приспособление для корпуса амортизатора в тиски.
Зафиксировать заднюю пружину в сборе с амортизатором ; С помощью присопособления для фиксации корпуса амортизатора.
Поместить витки пружины подвески в вилки [0920-M1] приспособления [0920-A].
Сожмите пружину подвески ; При помощи приспособлений [0920-A], [0920-M1].

ПРИМЕЧАНИЕ : Отделить с помощью рычага пружину подвески от нижней чашки (в "a").

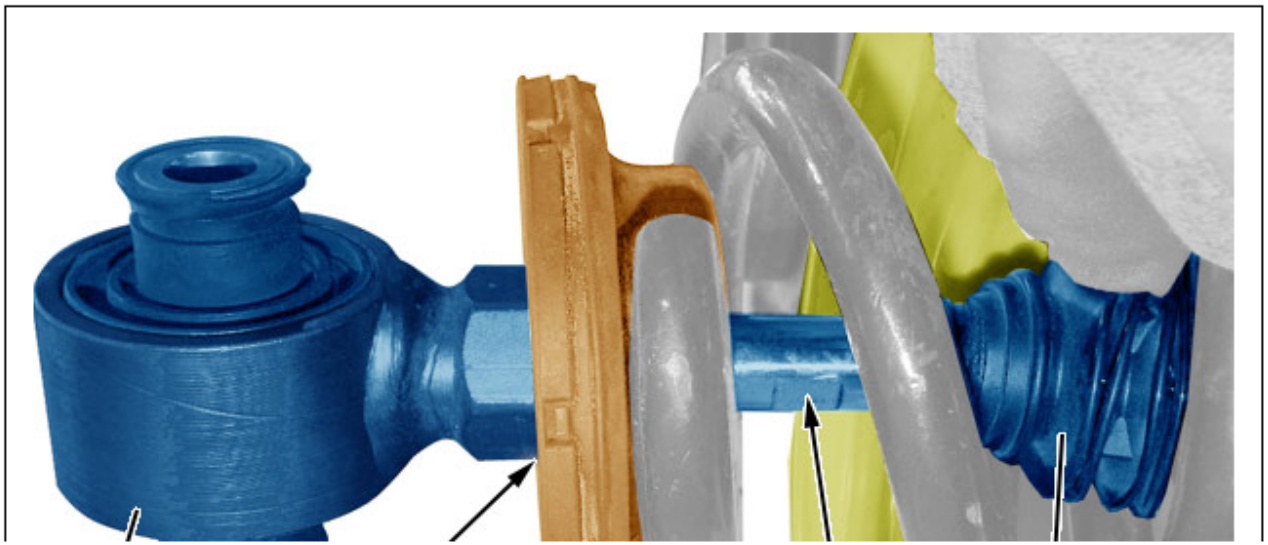

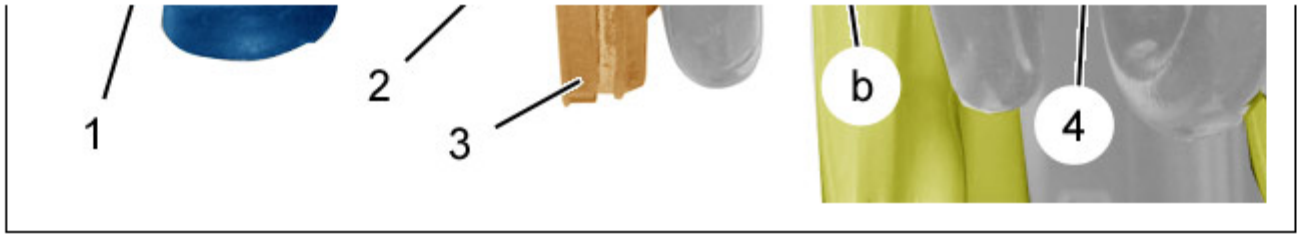

Рисунок : B3BG0BZD

Снять :

- Верхнюю петлю (1) (Удерживать от вращения тягу амортизатора с помощью плоского ключа на 12 (в "b"))
- Шайба (2)
- Верхнюю чашку амортизатора (3)
- Пружину подвески
- Защиту штока амортизатора (4)

4. Повторная установка

ВНИМАНИЕ : **Соблюдайте требуемые моменты затяжки** ⓘ .

ВНИМАНИЕ : Проверьте состояние пружины подвески (отсутствие следов ударов, трещин или очагов коррозии). Краска, покрывающая пружину, не должна быть повреждена до появления голого металла.

Проверить состояние верхней опоры амортизатора (При необходимости, заменить соответствующие детали).
Установите :

- Защиту штока амортизатора (4)
- Пружину подвески
- Верхнюю чашку амортизатора (3)
- Шайба (2)
- Верхнюю петлю (1)

Разжать пружину подвески ; При помощи приспособлений [0920-A], [0920-M1].

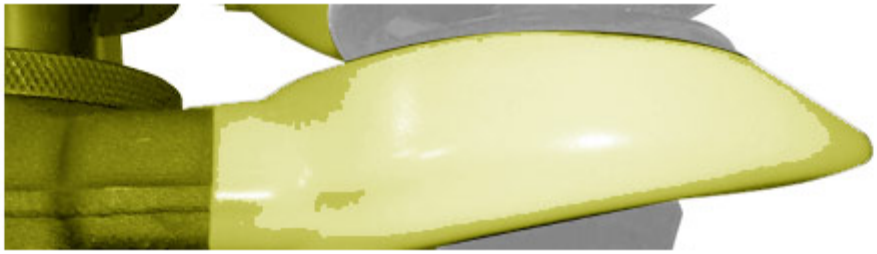

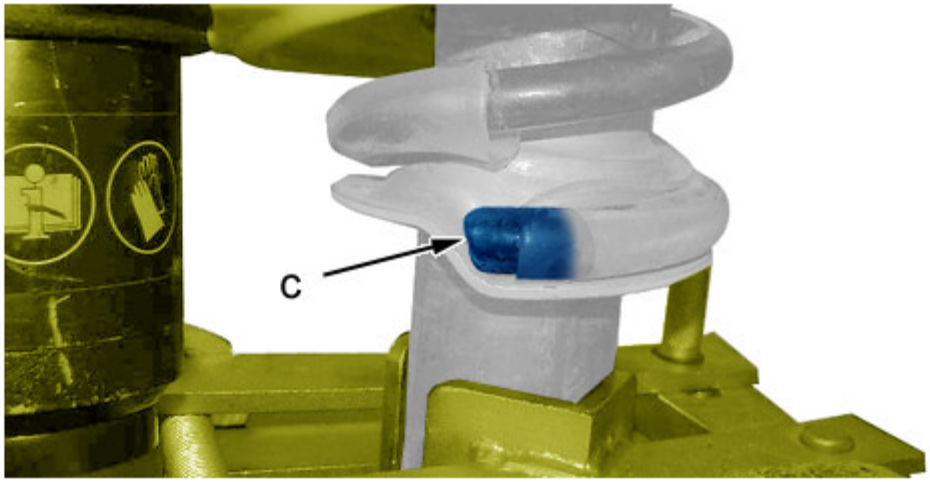

Рисунок : B3BG0C2D

Убедиться в правильном расположении пружины подвески на чашке (в "c").

5. Дополнительная операция

Установить заднюю пружину в сборе с амортизатором.