автомобиль : C5 (X7)		**номер VIN: VF7RD5FNAAL545539 / OPR : 12280**	
область	**удобство в салоне**	**функция**	**телекоммуникация**
составные части			

принцип

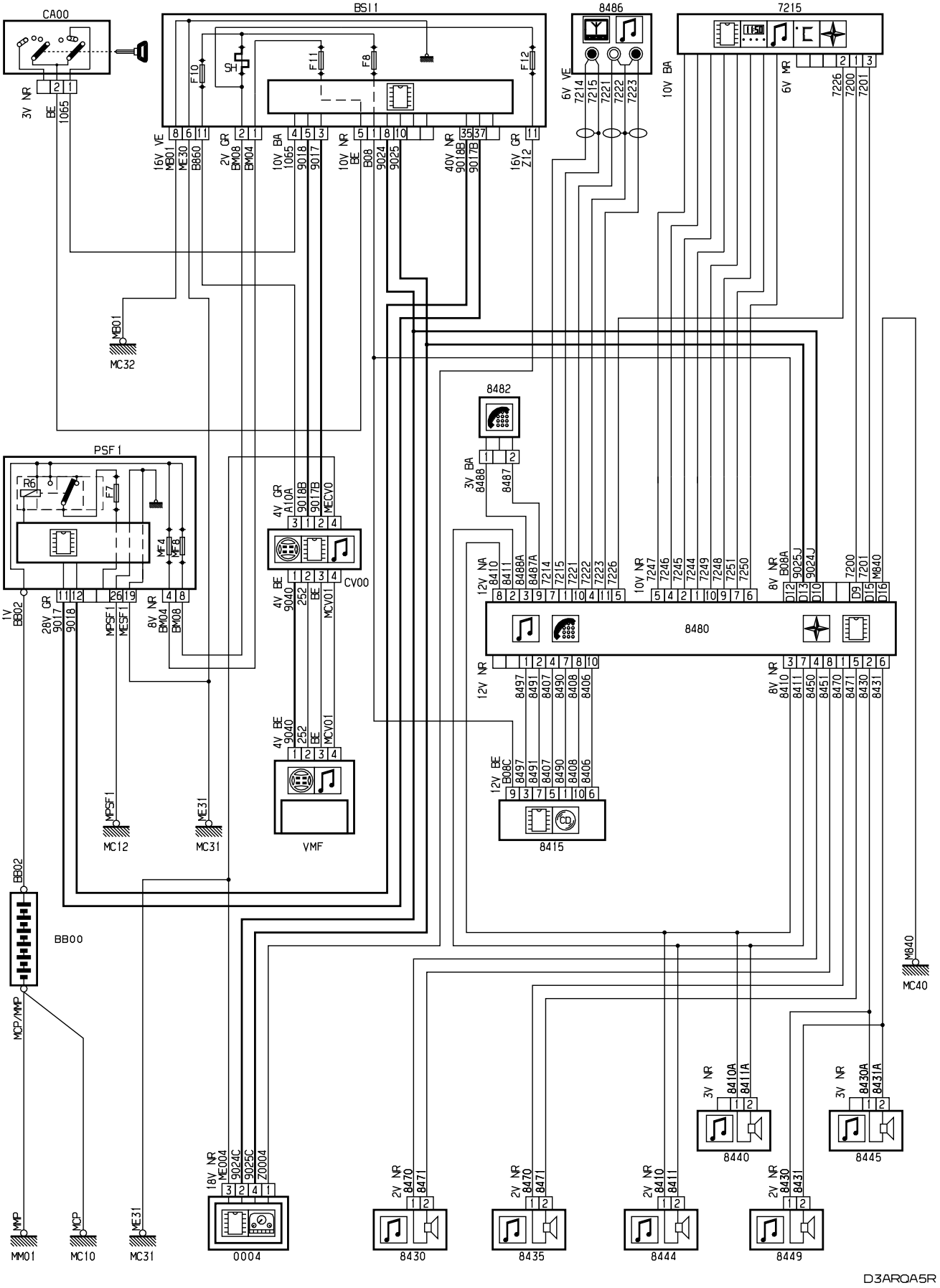

прокладка трубопроводов (кабелей, тросов)

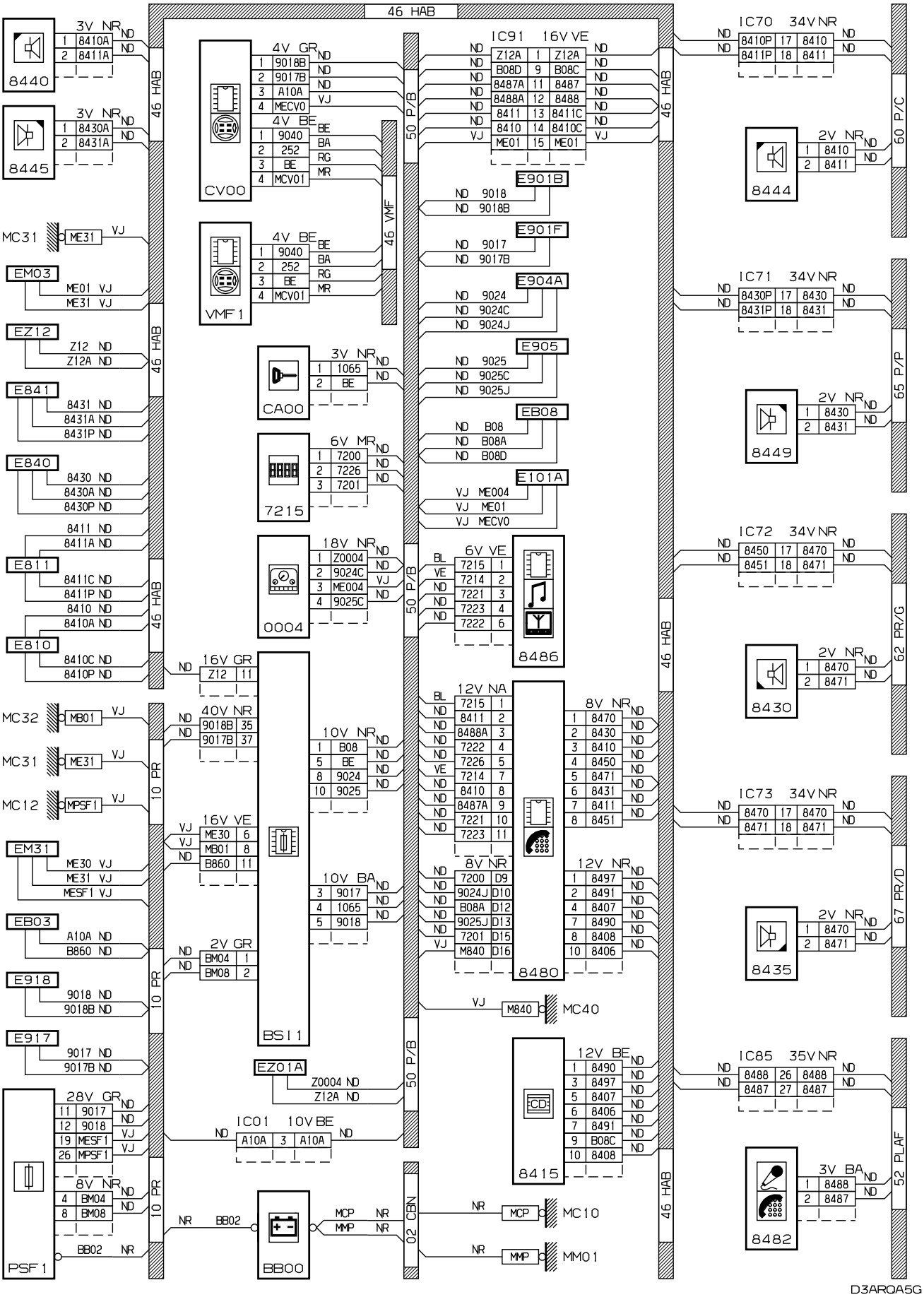

null

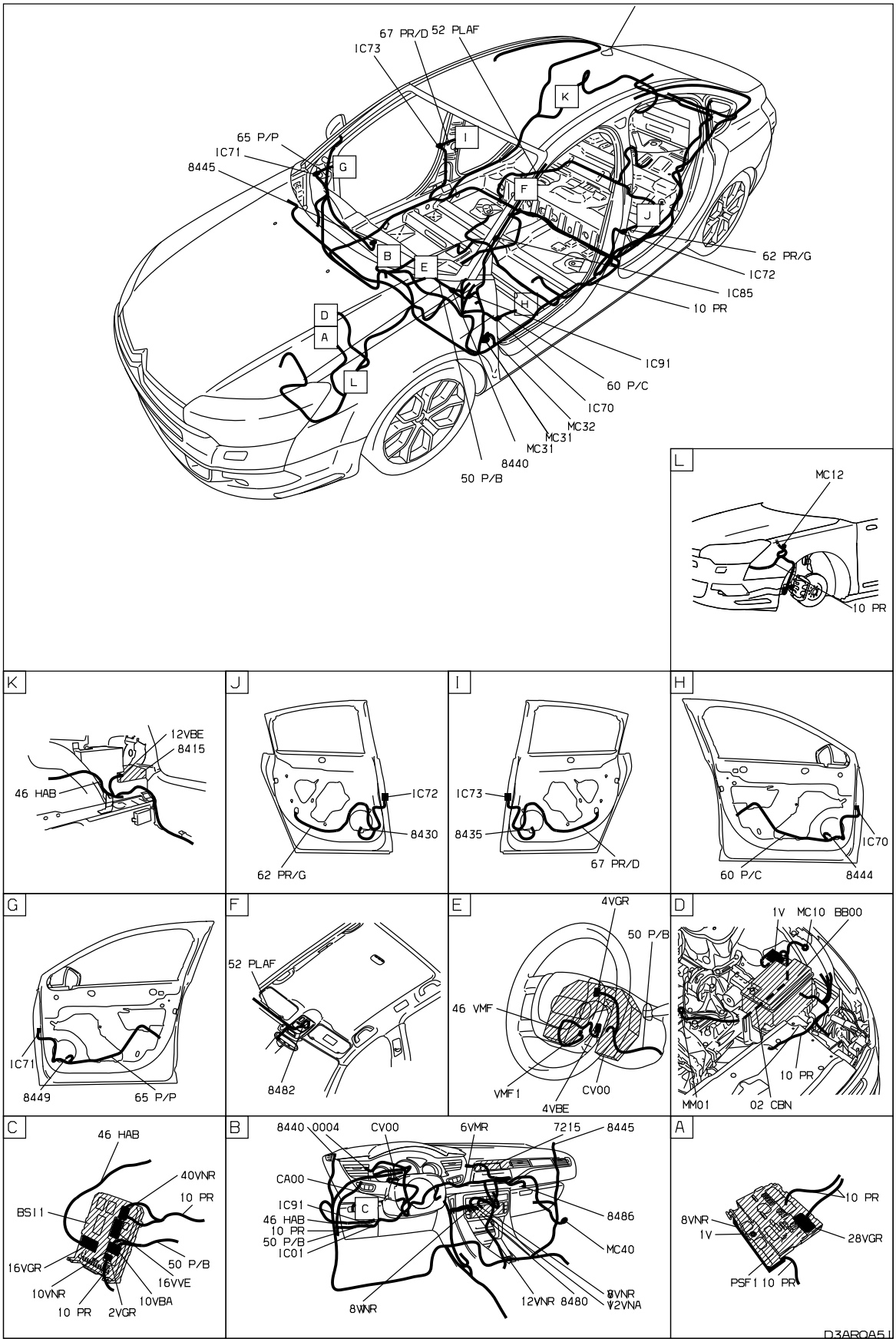

собственность PSA Peugeot Citroen

02/06/2020