автомобиль : C4		**номер VIN: VF7LARFNC74212376 / OPR : 10346**	
область	**система помощи при вождении**	**функция**	**слежение за боковой траекторией**
составные части			

принцип

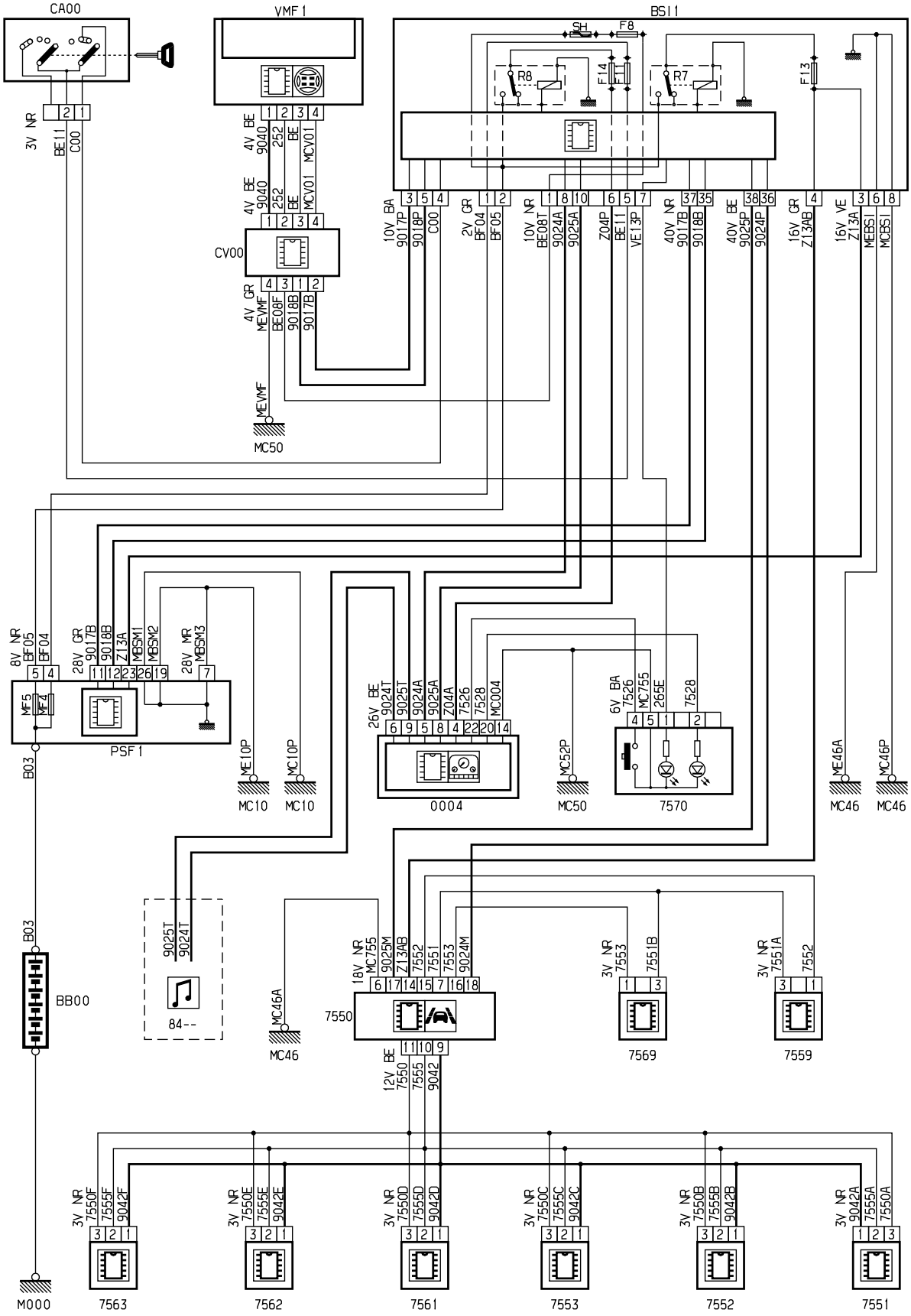

прокладка трубопроводов (кабелей, тросов)

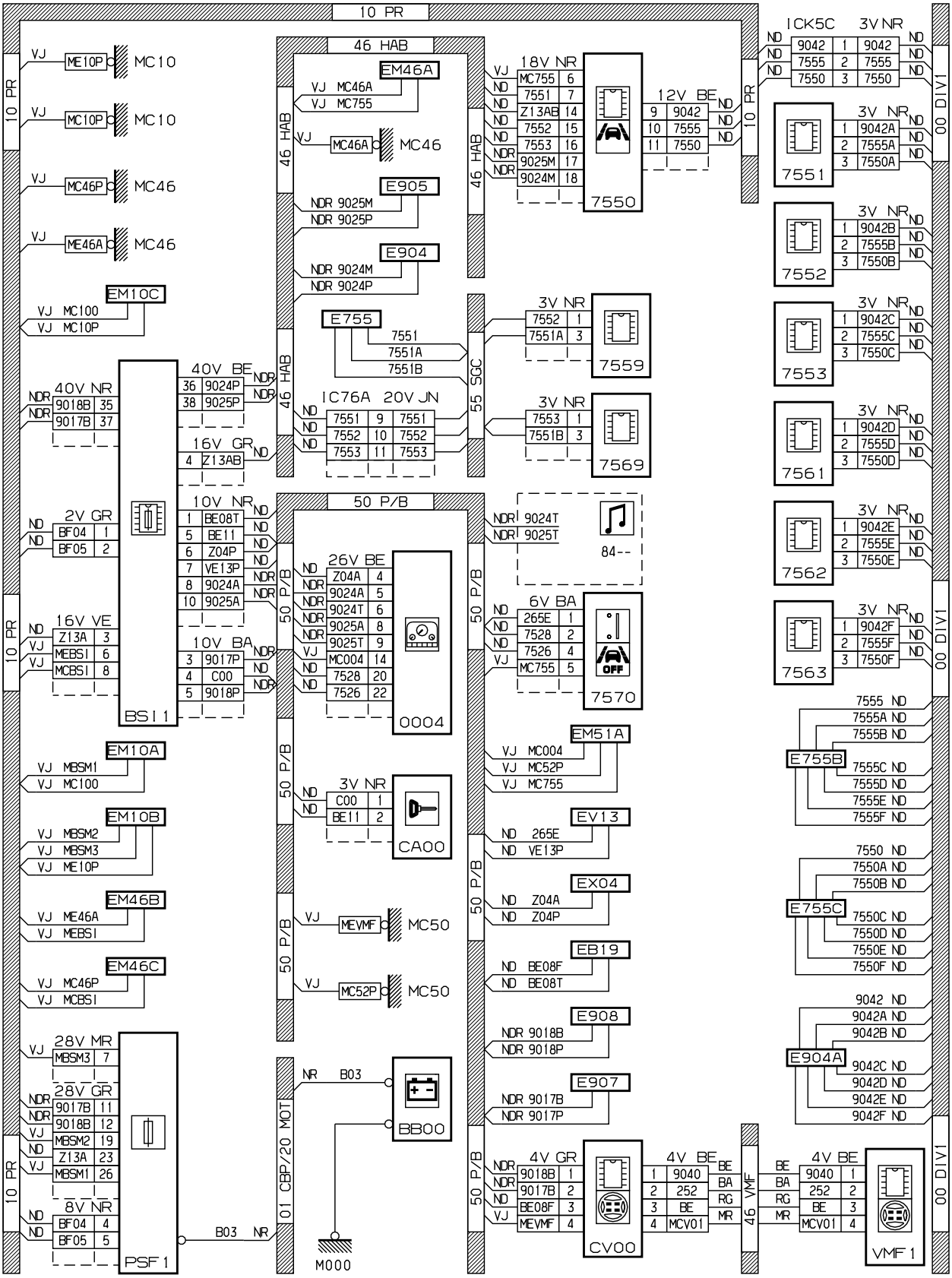

null

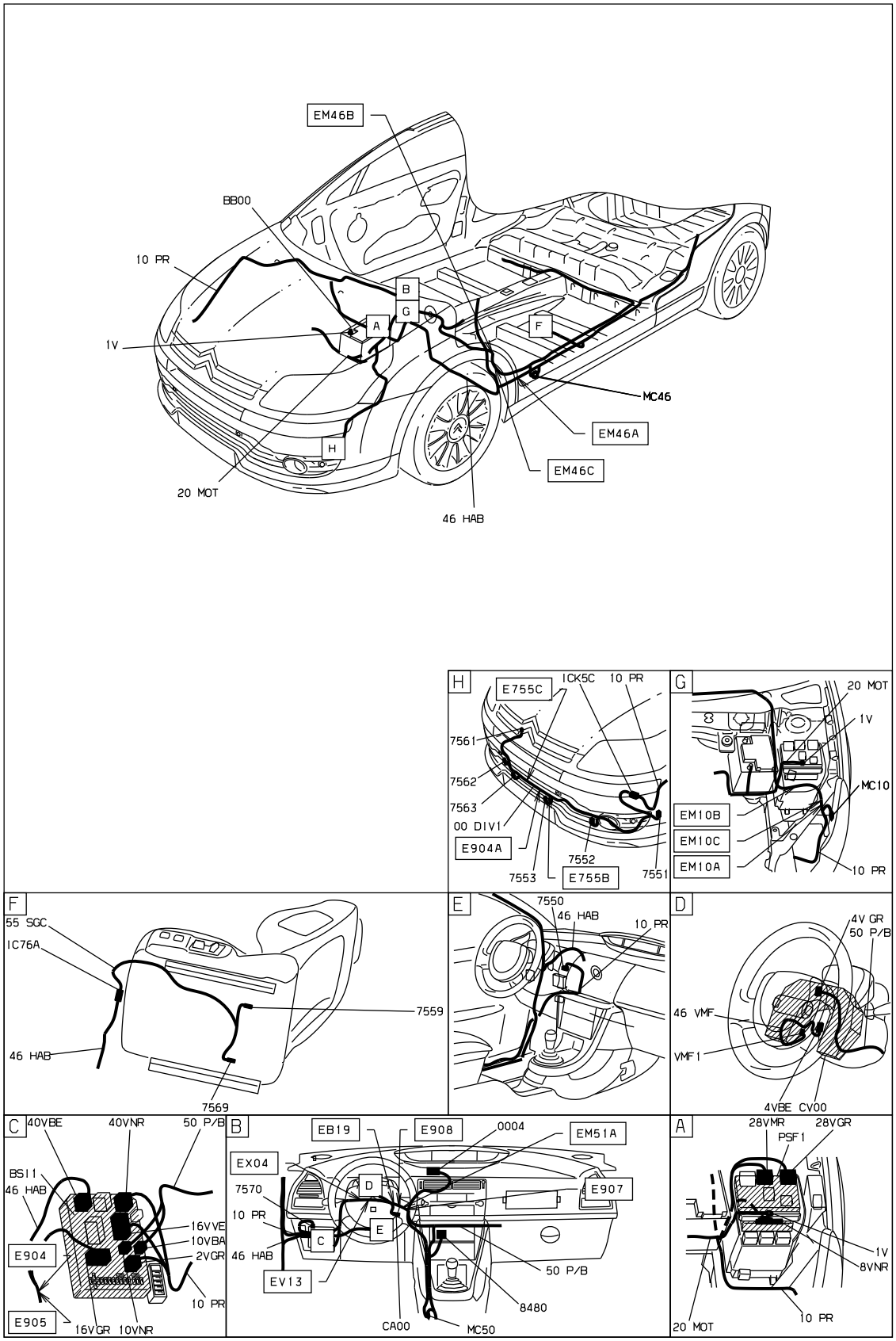

D3AREG41

собственность PSA Peugeot Citroen

20/03/2020