автомобиль : BERLINGO		номер VIN: VF7MCKFWB65819617 / OPR : 9250	
область	различные виды информации водителя	функция	информация о забытом ключе в замке зажигания
составные части			

принцип

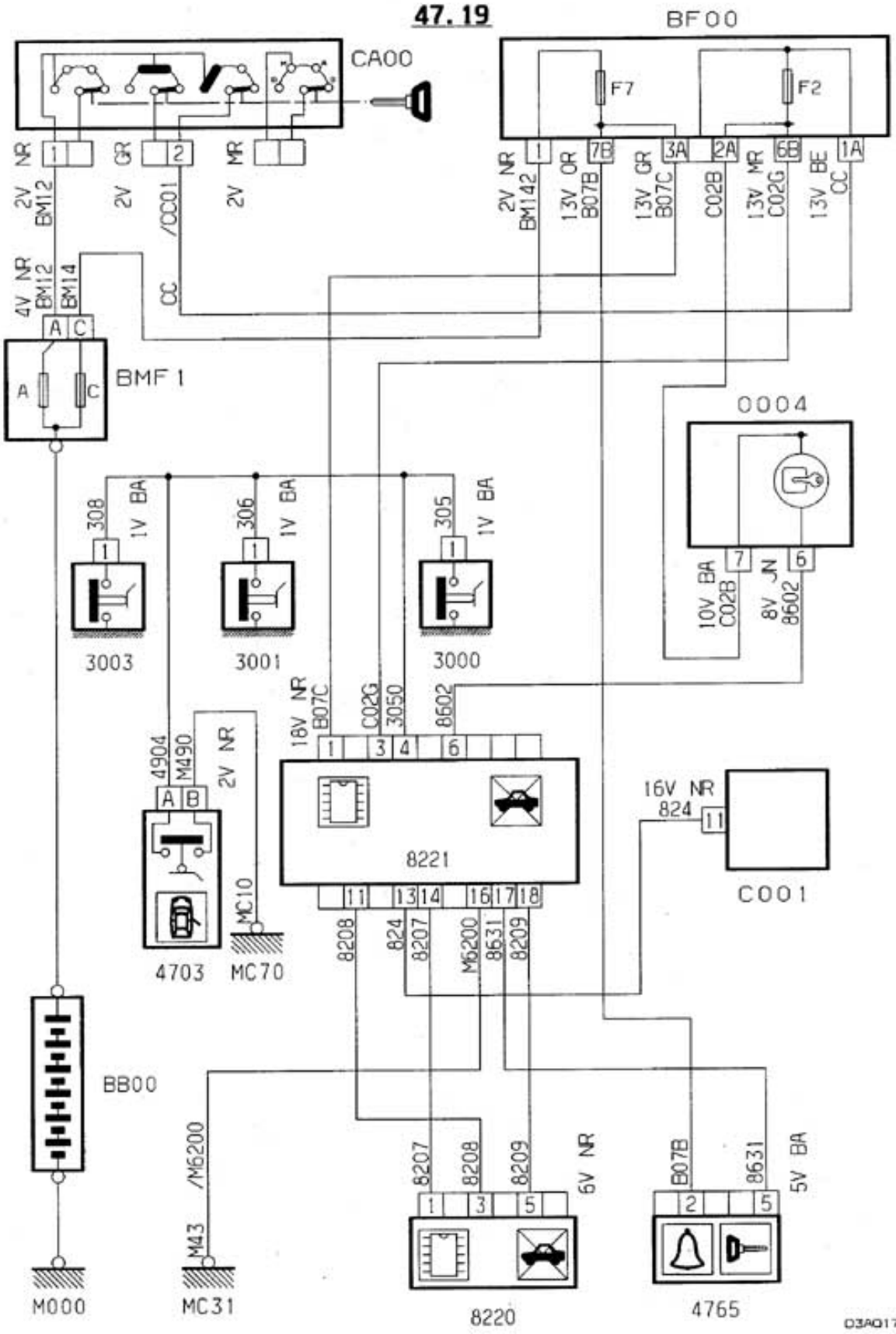

прокладка трубопроводов (кабелей, тросов)

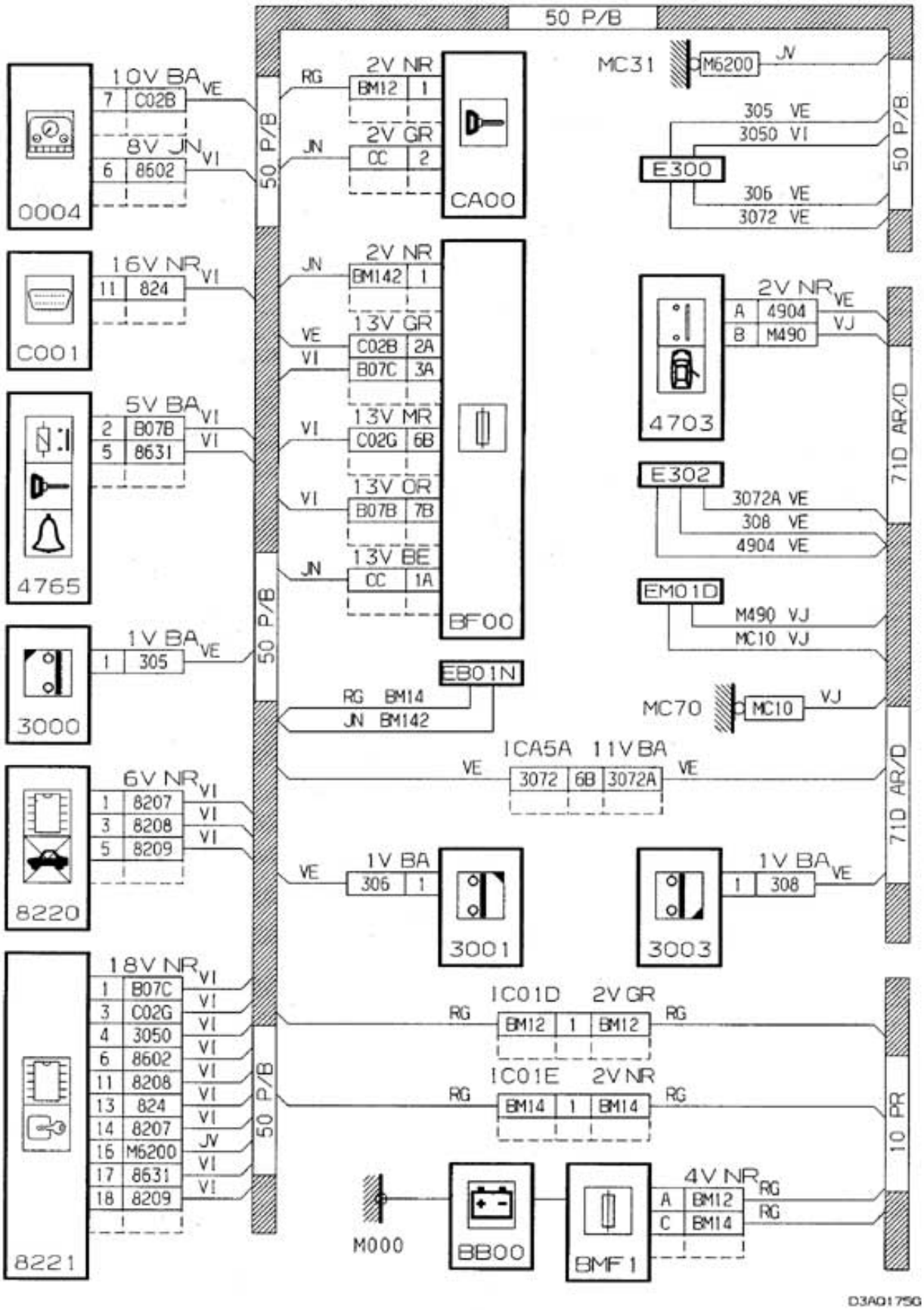

null

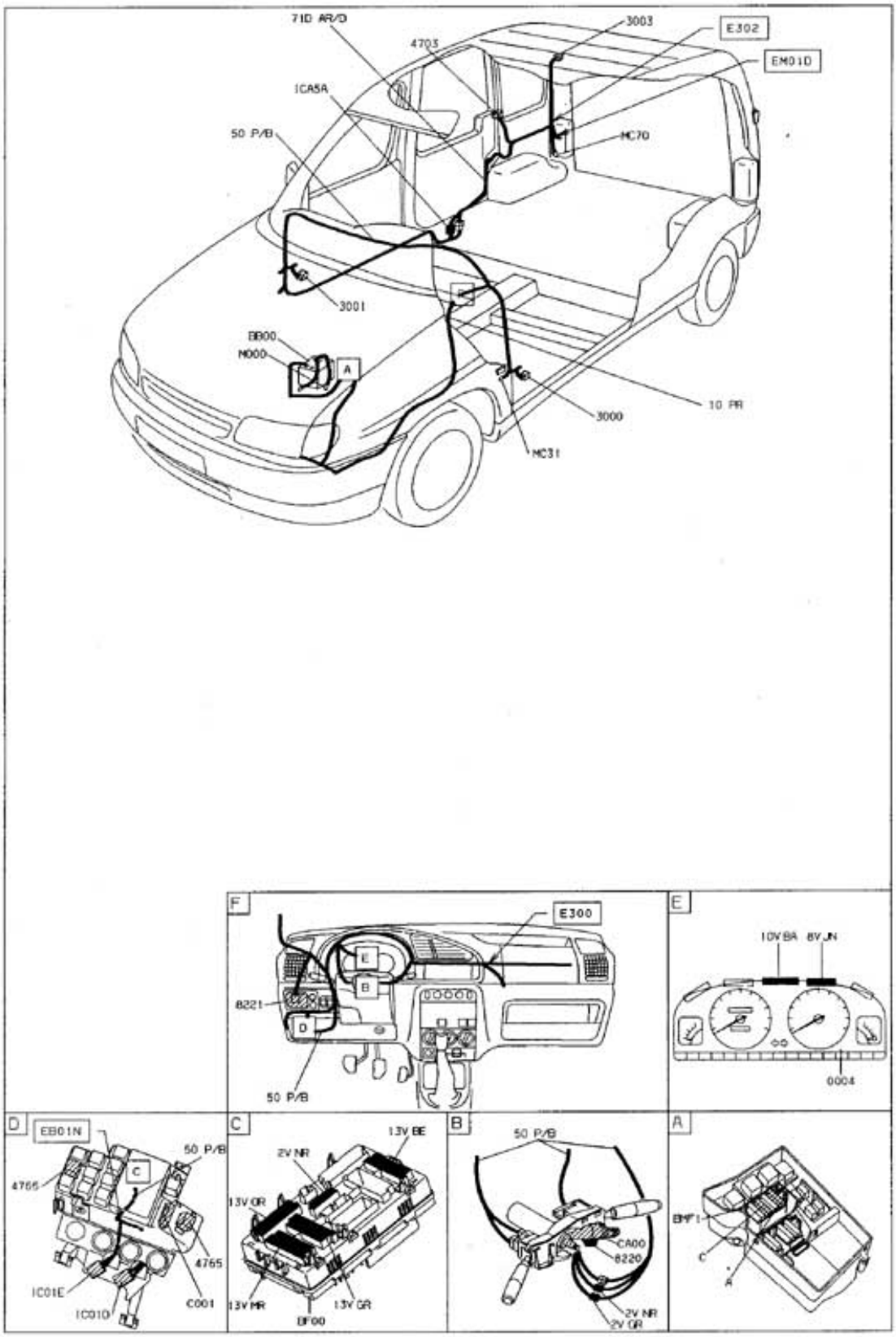

D3AQ175I

собственность PSA Peugeot Citroen

30/01/2020