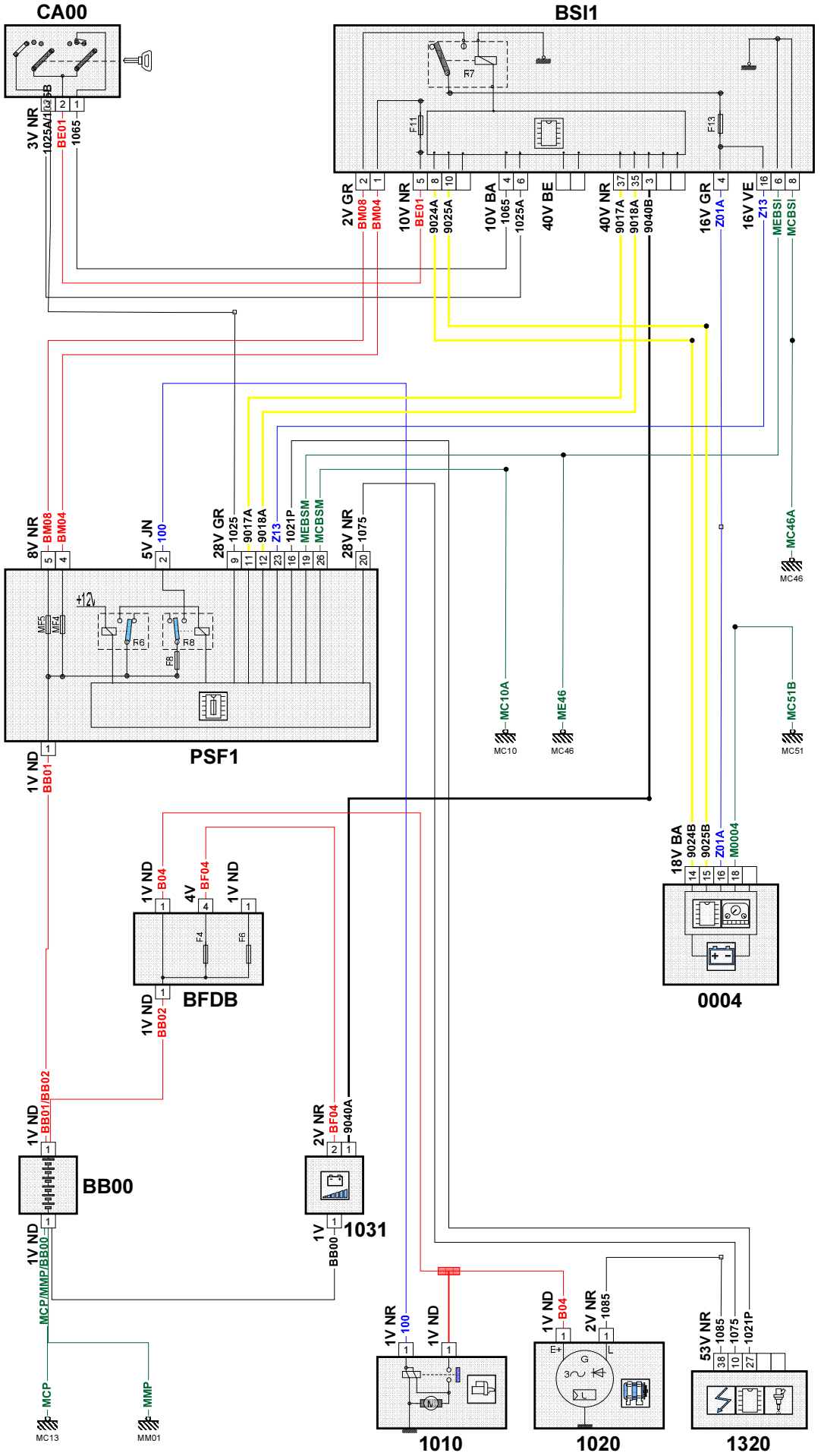
CA00
BSI1
R7
F11
F13
3V NR
1025A/1065B
BE01
1065
2V GR
BM08
BM04
10V NR
BE01
9024A
9025A
10V BA
1065
1025A
40V BE
40V NR
9017A
9018A
9040B
16V GR
Z01A
16V VE
Z13
MEBSI
MCBSI
8V NR
BM08
BM04
5V JN
100
28V GR
1025
9017A
9018A
Z13
1021P
MEBSM
MCBSM
28V NR
1075
MC46A
MC46
+12v
MF5
MF4
F6
R8
F8
MC10A
MC10
ME46
MC46
MC51B
MC51
PSF1
1V ND
BB01
18V BA
9024B
9025B
Z01A
M0004
0004
1V ND
B04
4V
BF04
1V ND
F4
F6
BFDB
1V ND
BB02
1V ND
BB01/BB02
BB00
1V ND
MCP/MMP/BB00
2V NR
BF04
9040A
1V
BB00
1031
MCP
MC13
MMP
MM01
1V NR
100
1V ND
1010
1V ND
B04
2V NR
1085
1020
53V NR
1085
1075
1021P
1320

D3CZJANR