автомобиль : C5 (X7)		**номер VIN: VF7RWRHRJ54049956 / OPR : 11572**	
область	**удобство в салоне**	**функция**	**автомагнитола**
составные части			

принцип

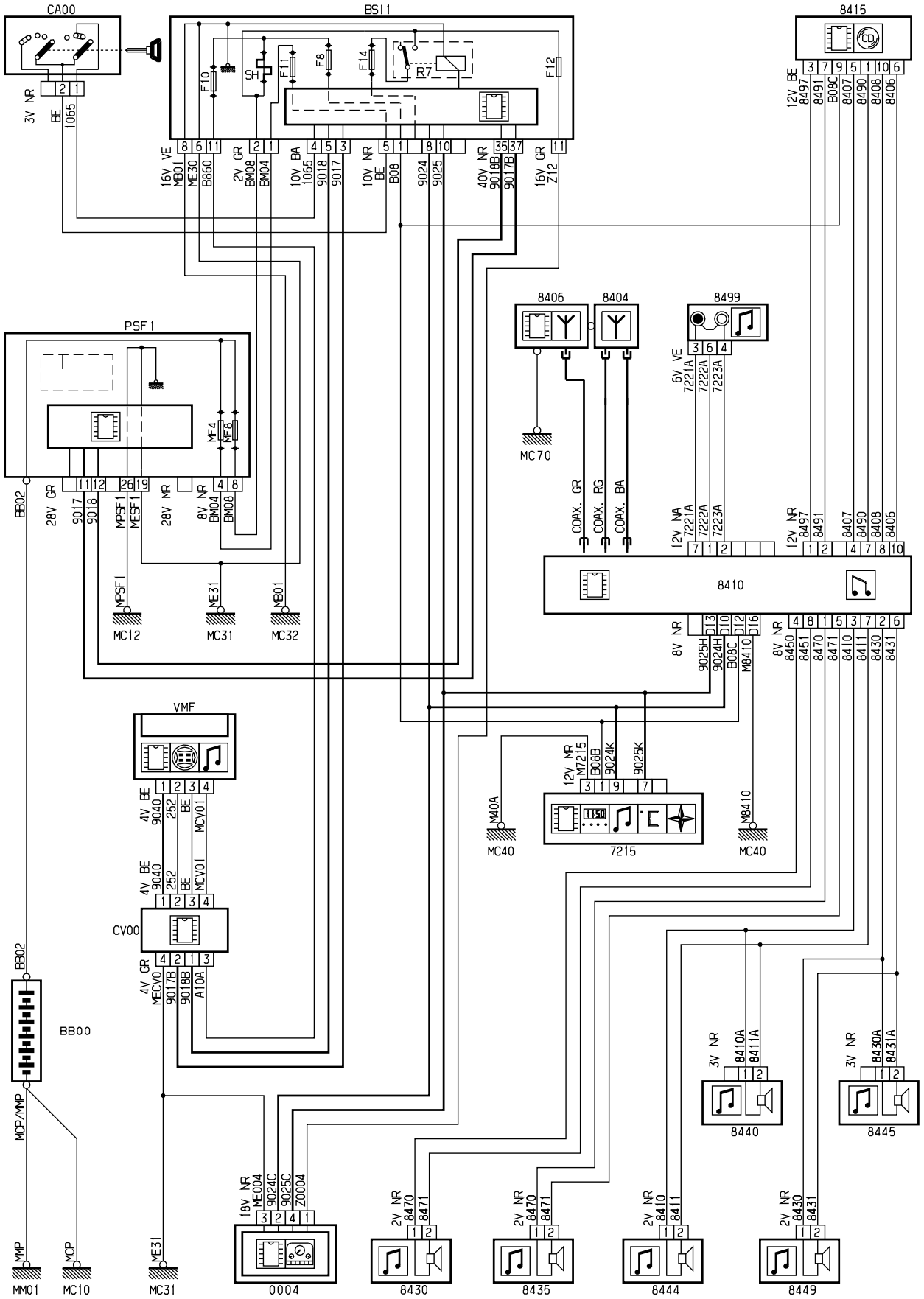

принцип

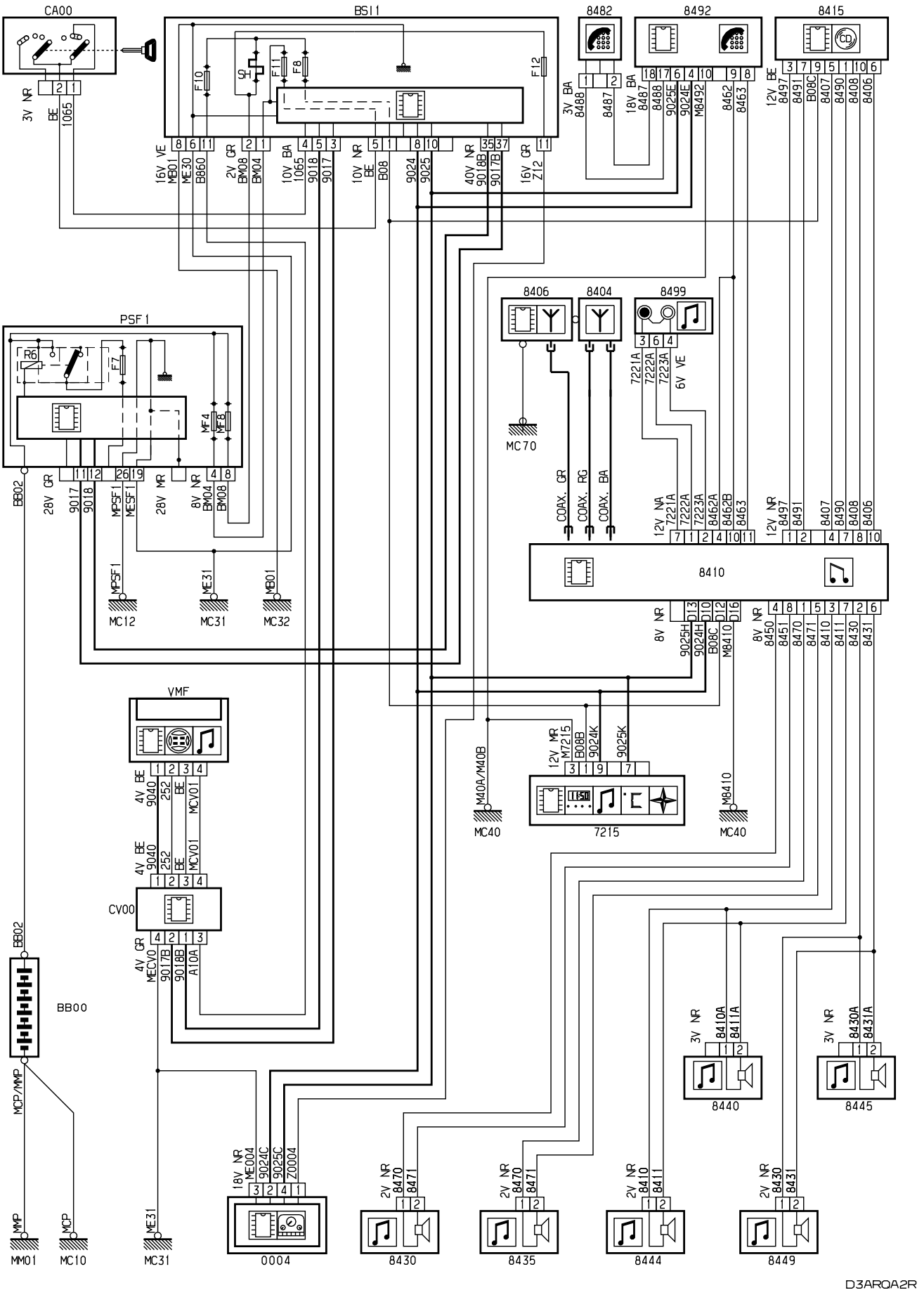
CA00
BSI1
8482
8492
8415
PSF1
8406
8404
8499
MC70
8410
VMF
CV00
BB00
7215
MC40
MC12
MC31
MC32
MM01
MC10
0004
8430
8435
8444
8449
8440
8445
D3ARQA2R

прокладка трубопроводов (кабелей, тросов)

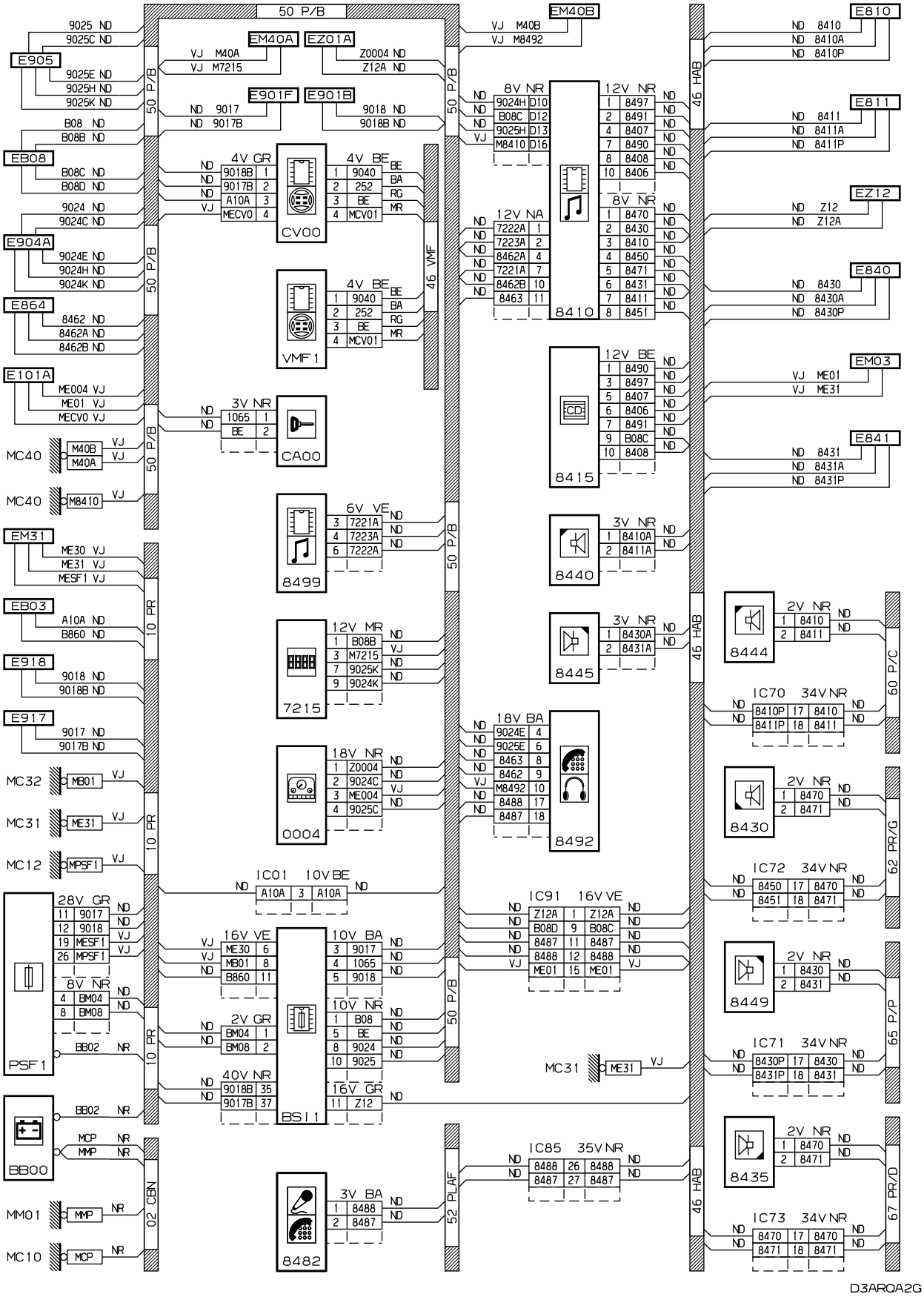

прокладка трубопроводов (кабелей, тросов)

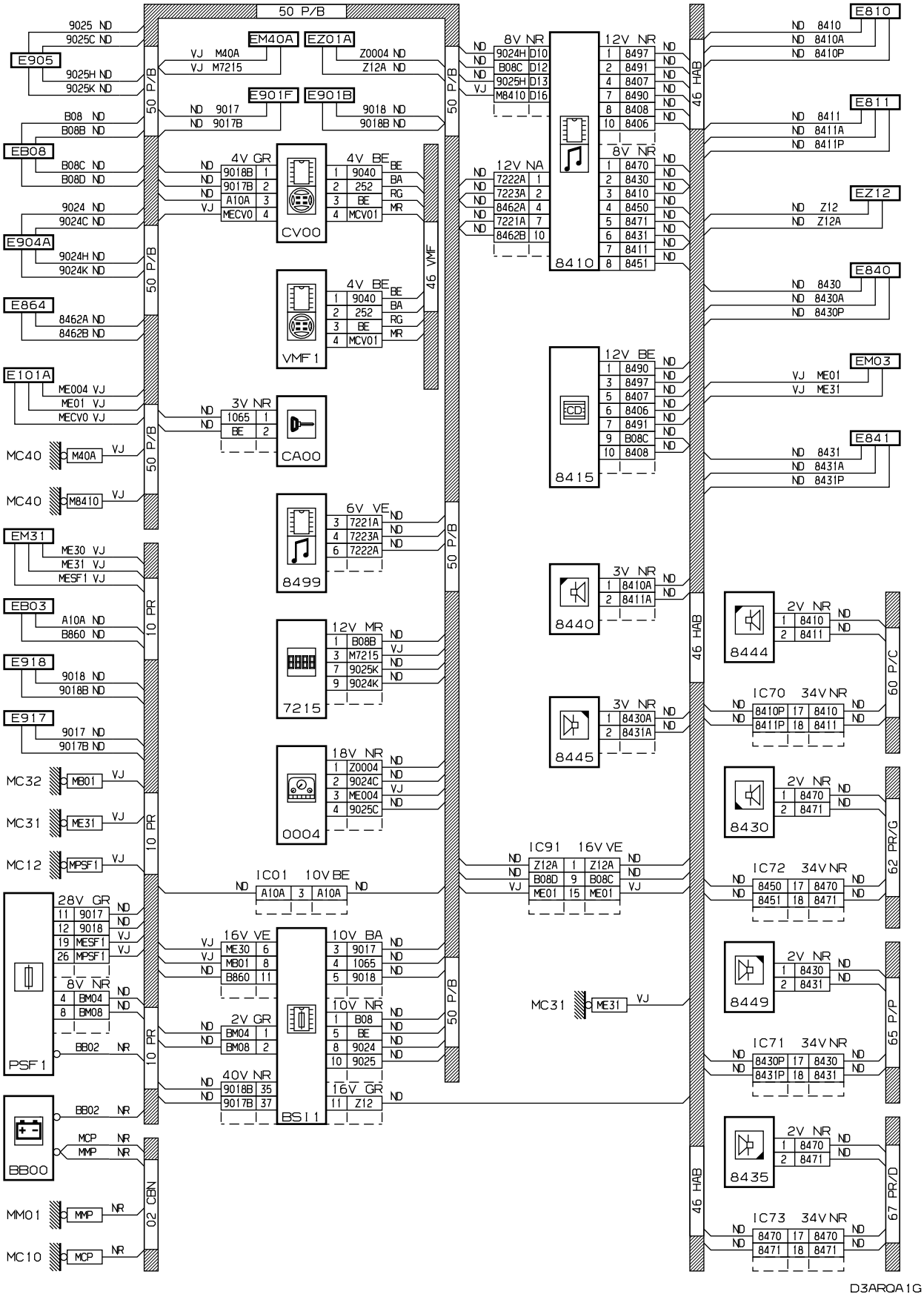

null

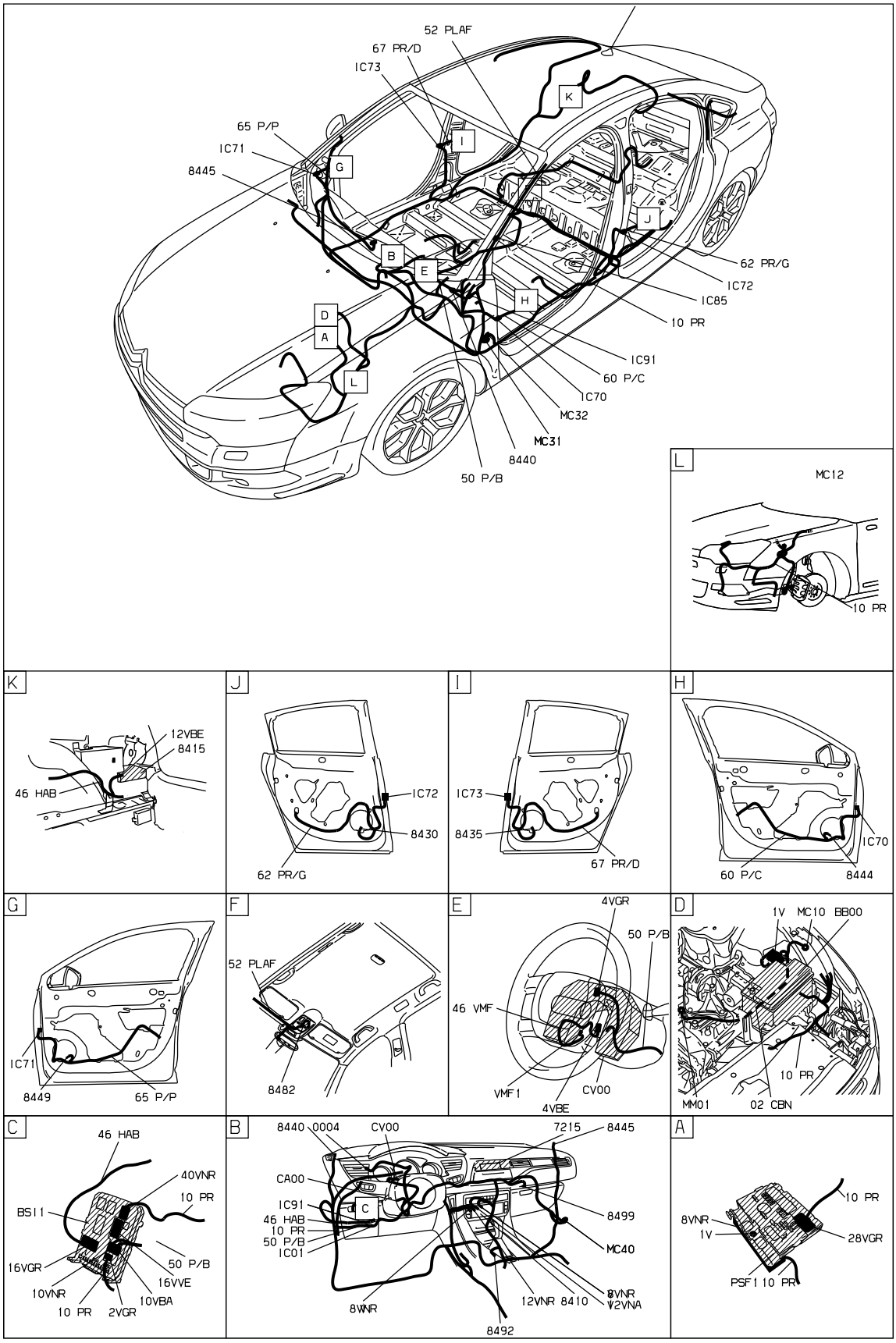

D3ARQA21

null

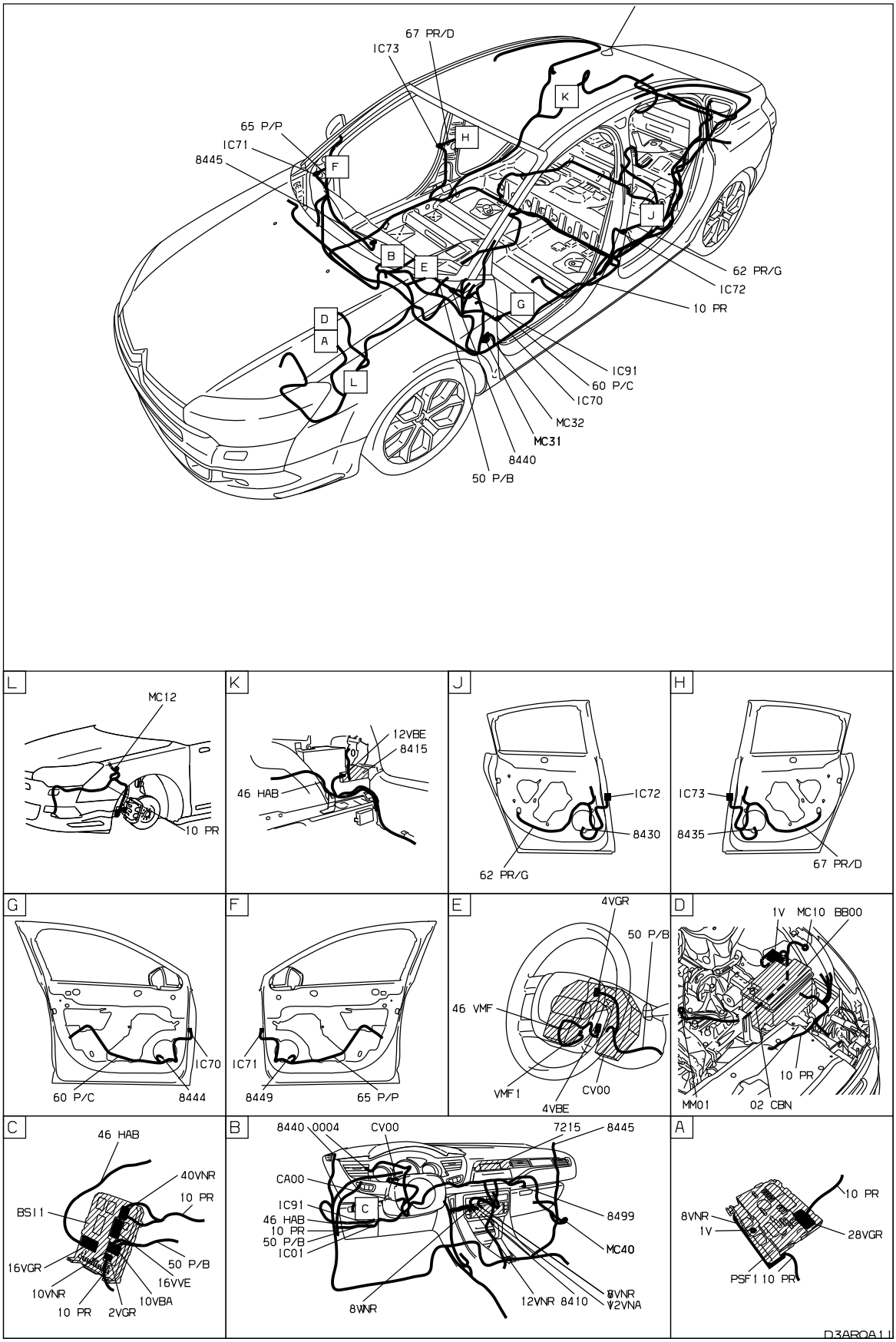

Автомобили Citroën RCS PARIS 642 050 199Любое даже частичное копирование данной информации без письменной авторизации Изготовителя запрещается

26/11/2019