автомобиль : B9 BERLINGO/PARTNER		номер VIN: VF77JNFRCBJ737426 / OPR : 12680	
область	система помощи при вождении	функция	антиблокировочная система (ABS)
составные части			

прокладка трубопроводов (кабелей, тросов)

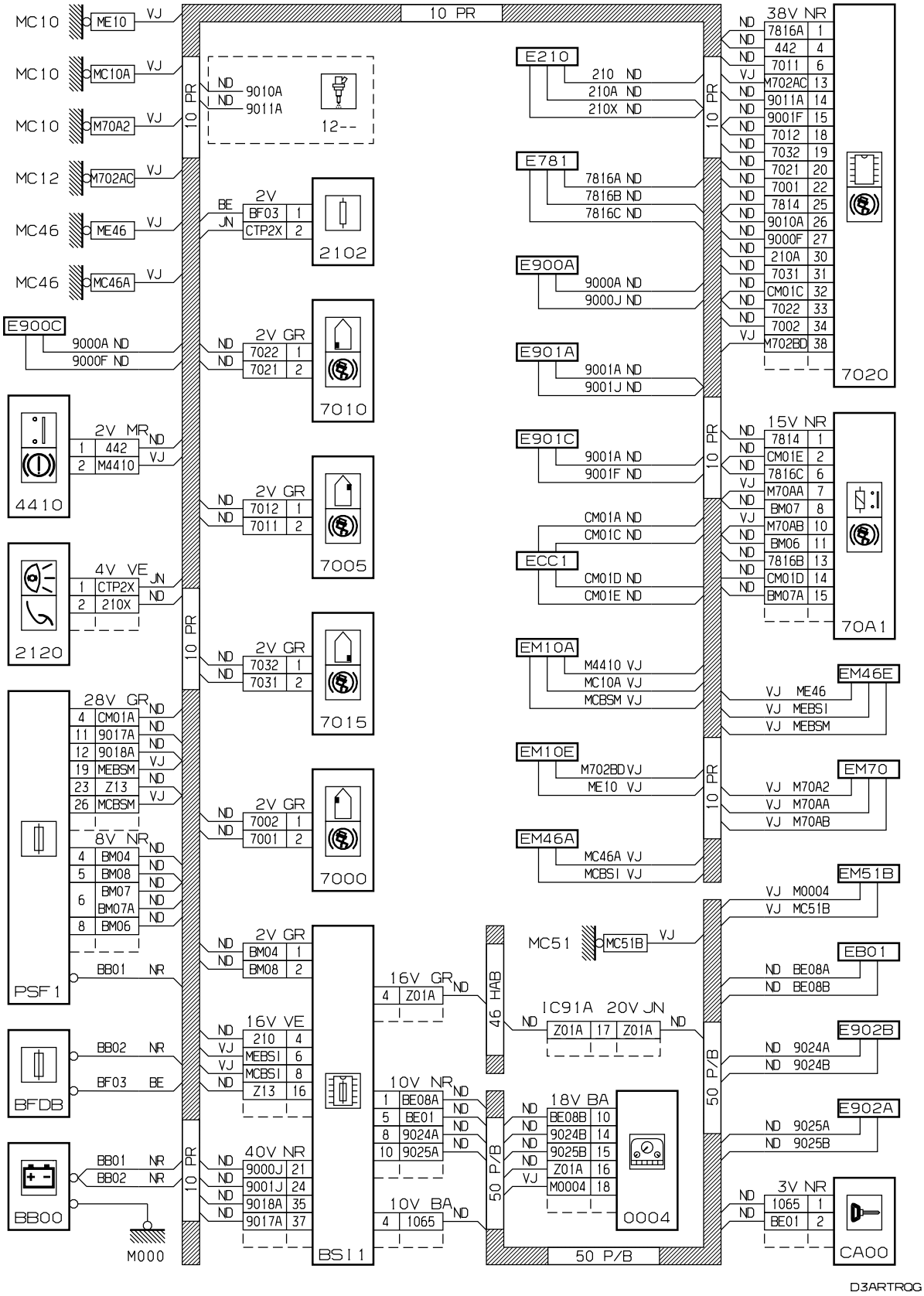

Автомобили Citroën RCS PARIS 642 050 199Любое даже частичное копирование данной информации без письменной авторизации Изготовителя запрещается

28/08/2019